SLÄKT

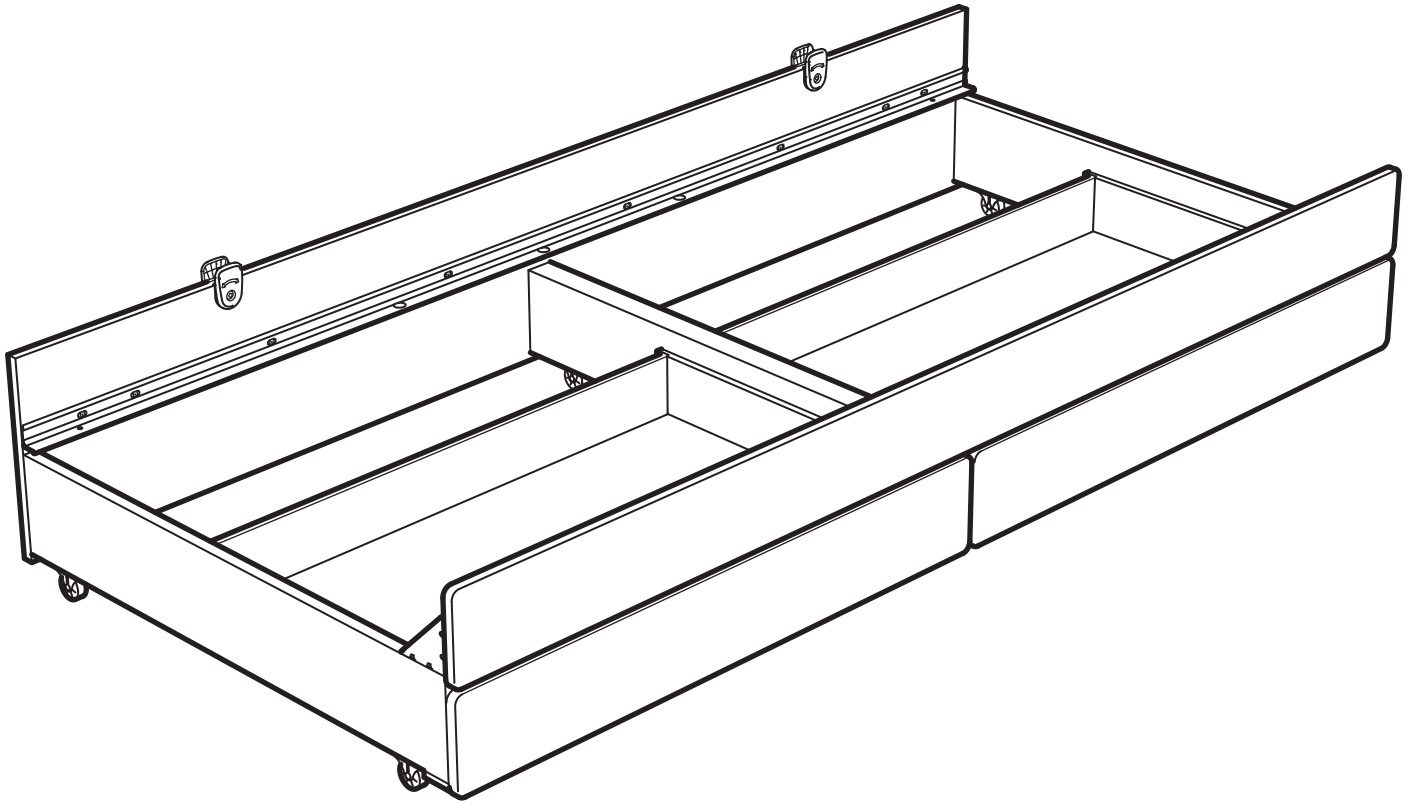

Design and Quality
IKEA of Sweden

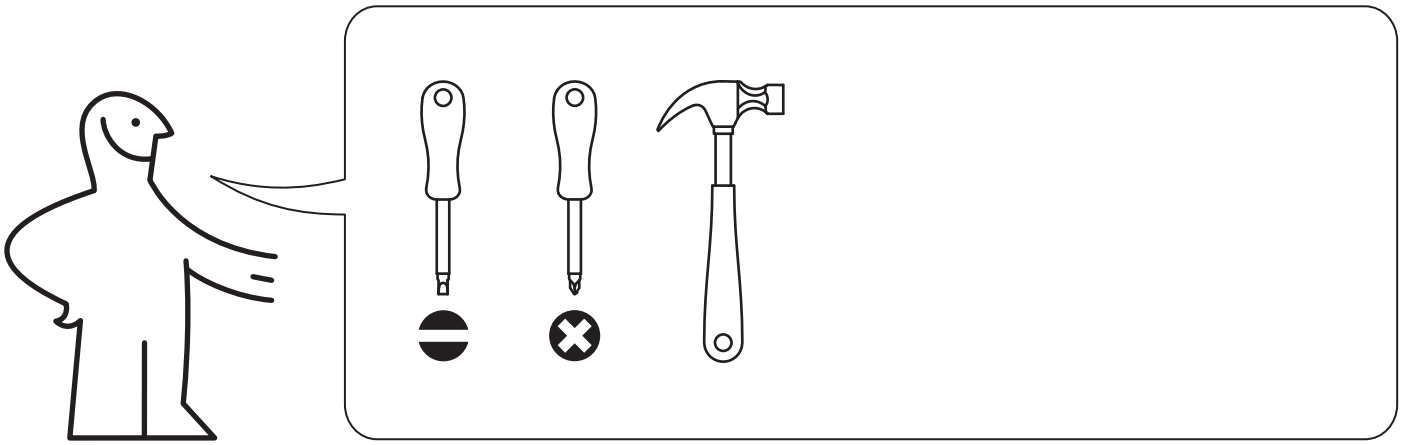

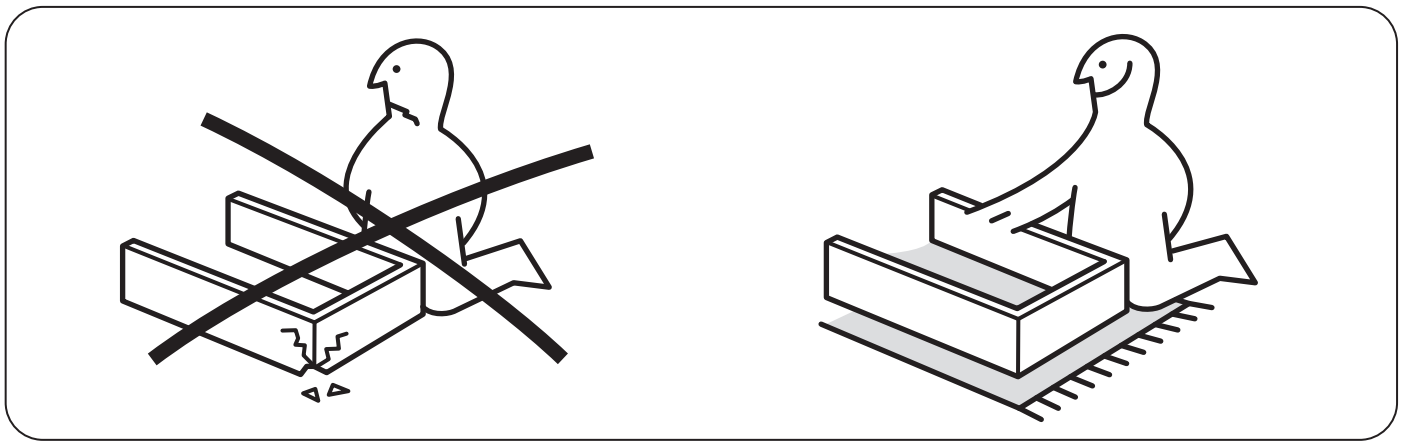

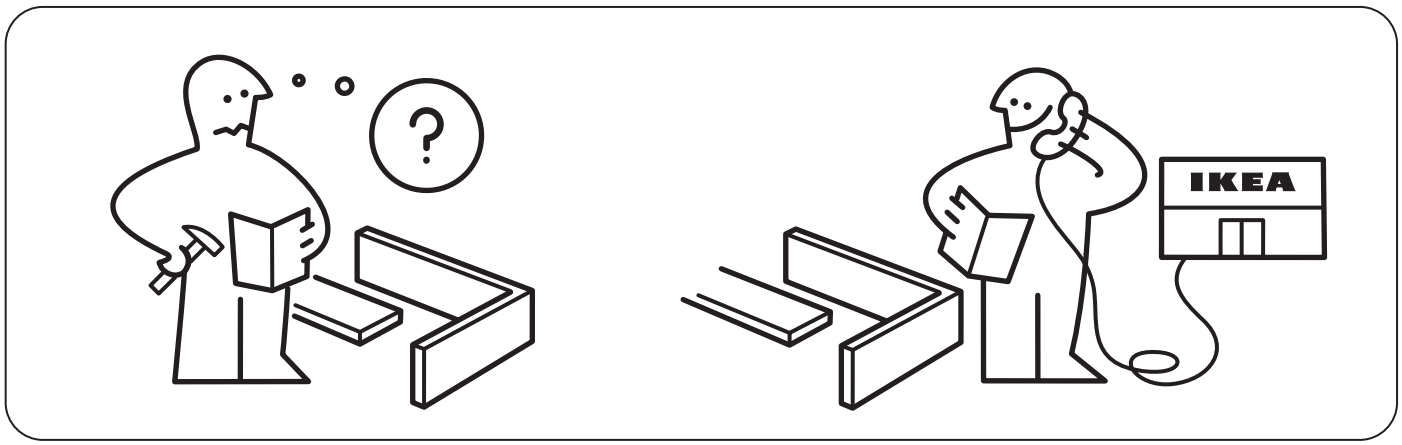
?
IKEA

1

6x

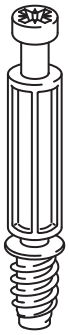

6x

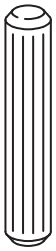

5x

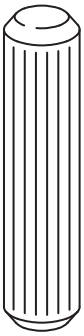

6x

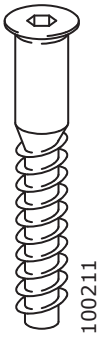

5x

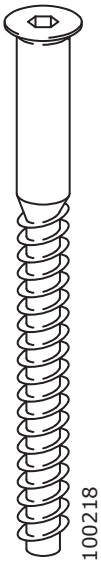

6x

12x

16x

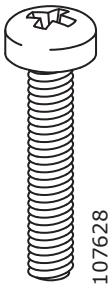

2x

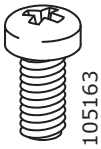

2x

4x

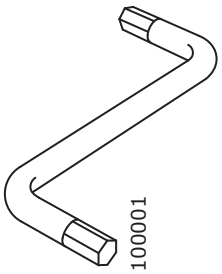

2x

2

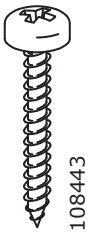

12x

8x

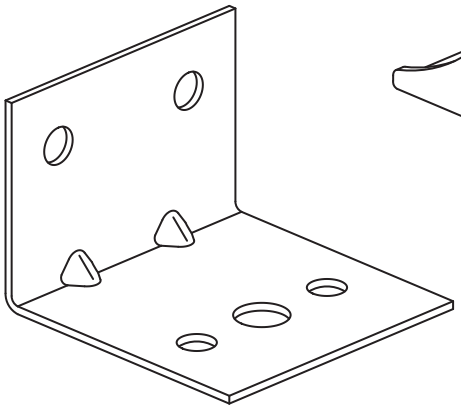

2x

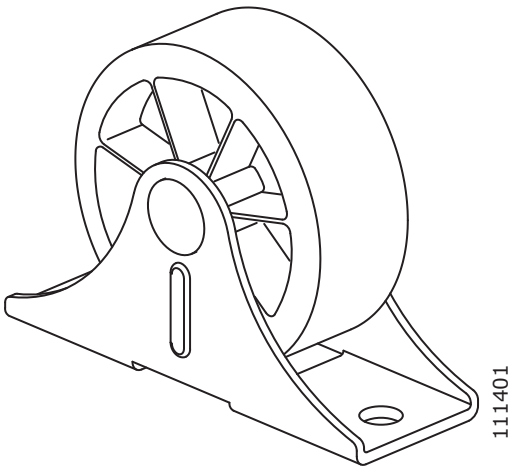

6x

3

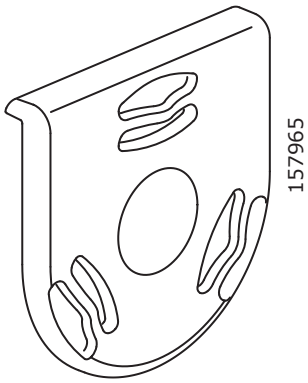

157965

4x

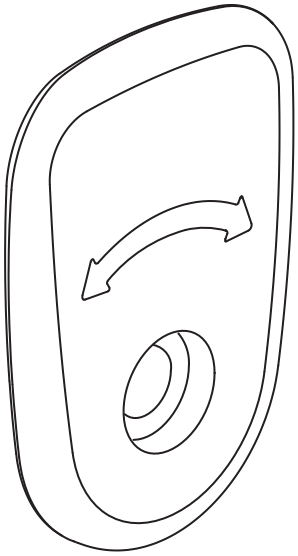

157964

4x

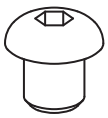

100620

4x

157366

2x

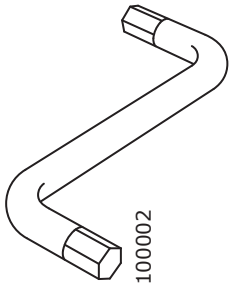

100002

2x

4

119030

8x

118331

8x

101345

4x

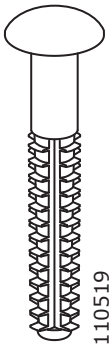

110519

8x

100359

4x

146114

12x

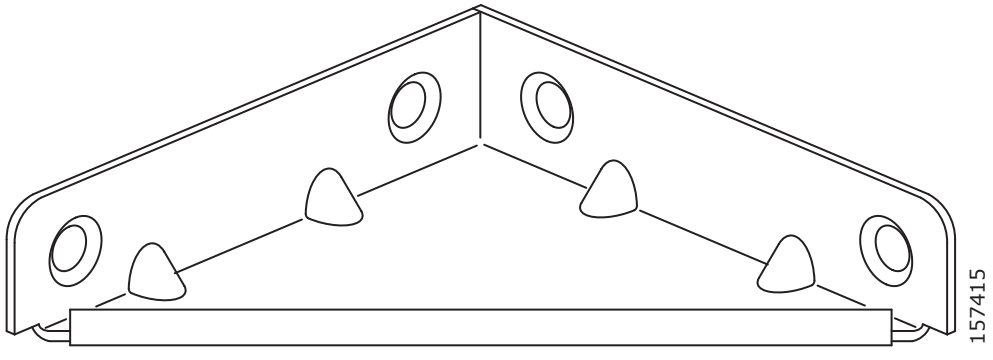

157415

2x

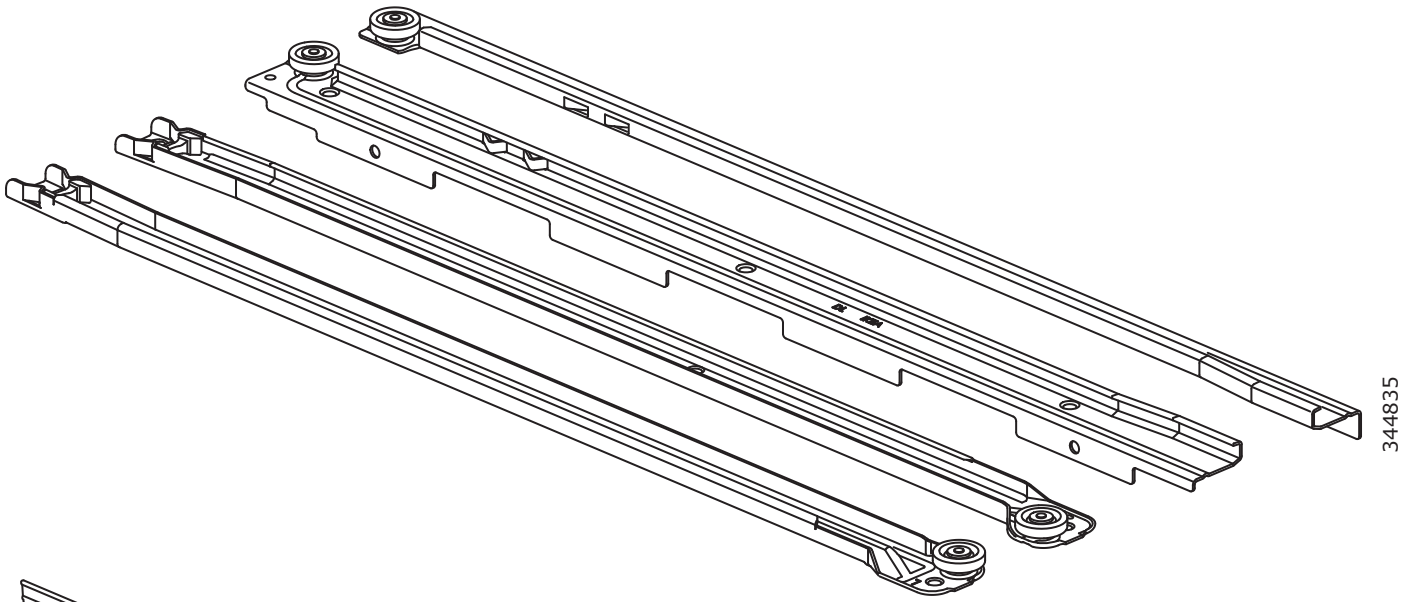

344835

2x

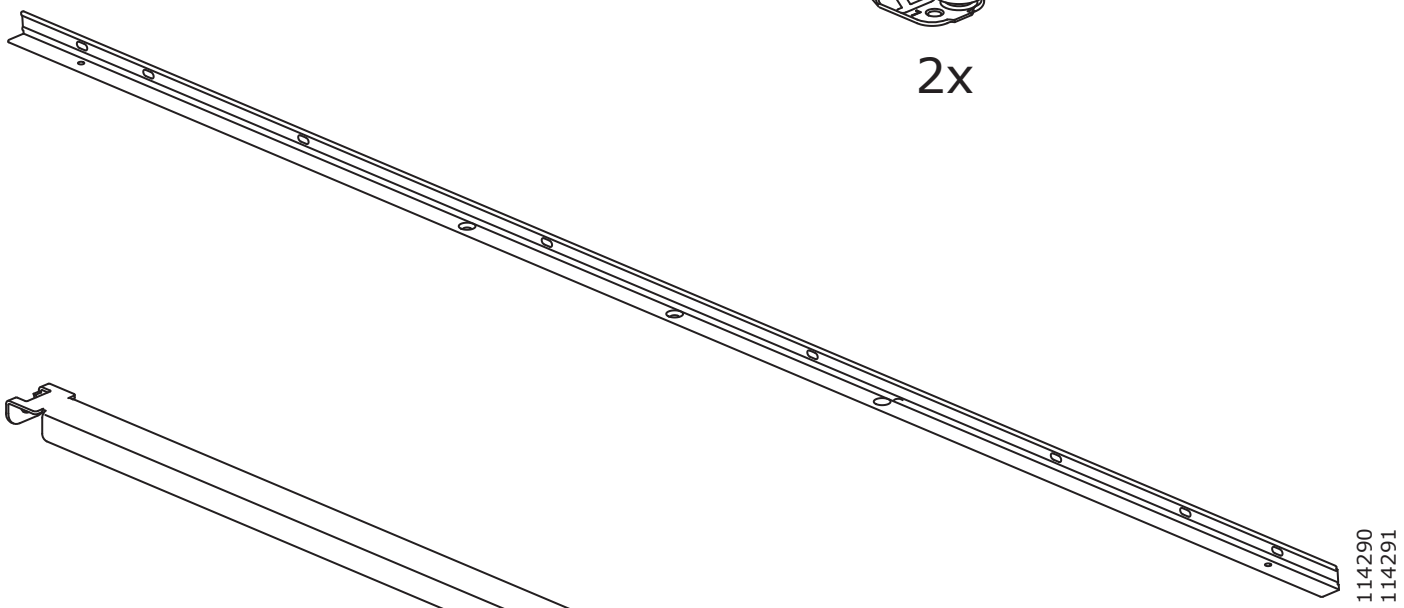

114290
114291

1x

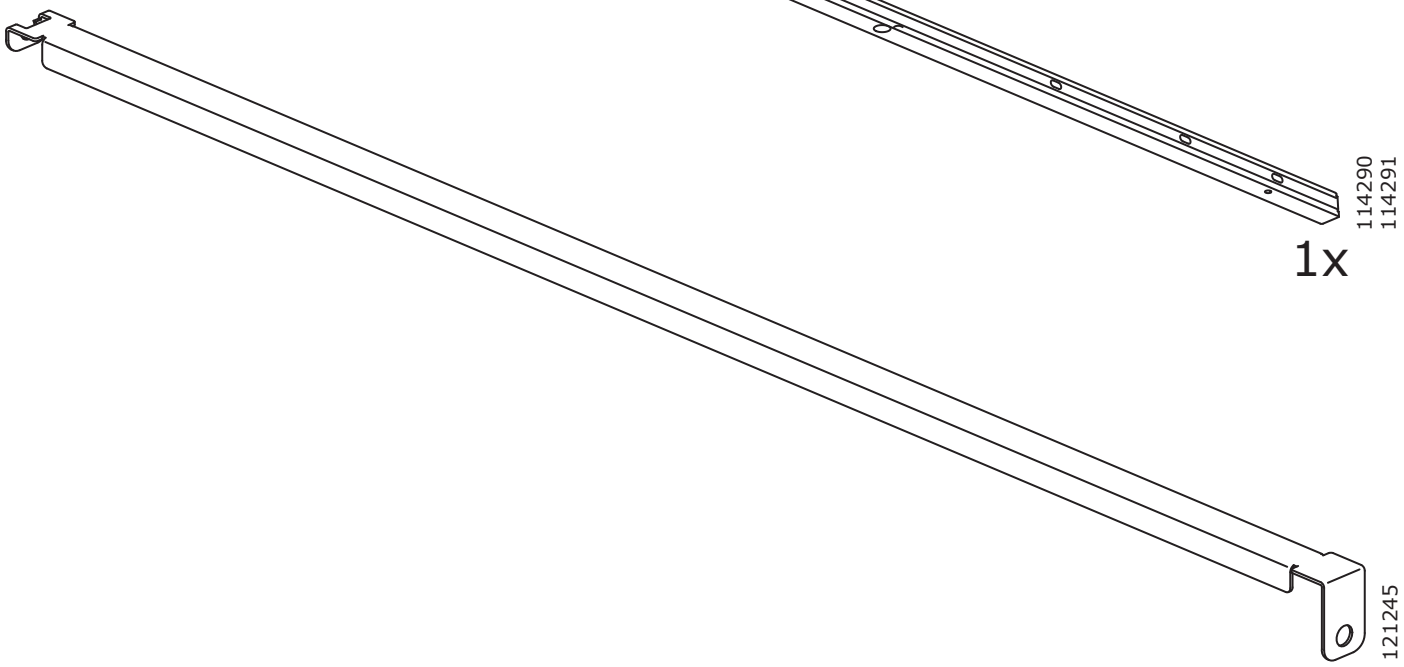

121245

2x

1

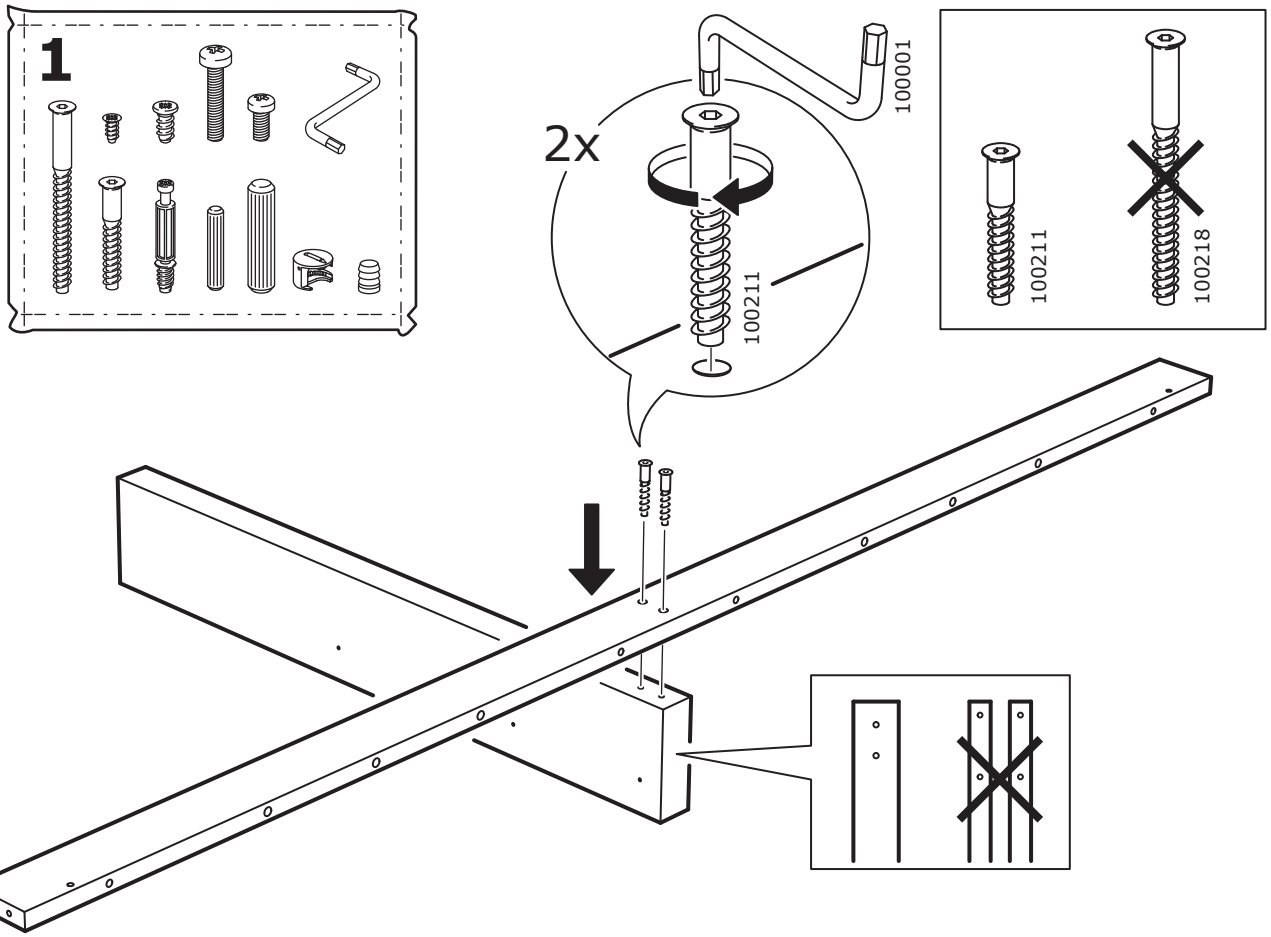
1
2x
100001
100211
100211
100218

2

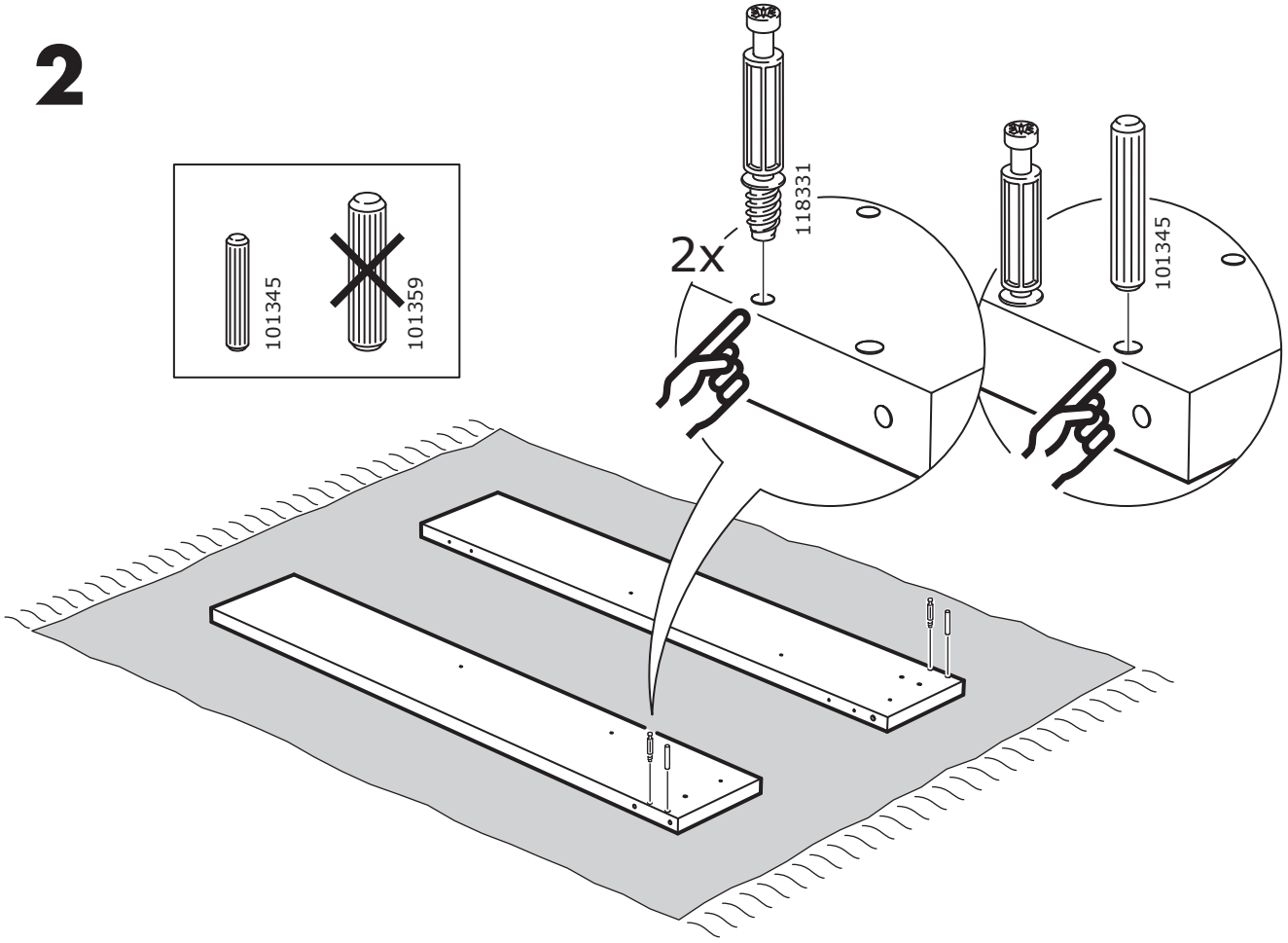
101345
101359
2x
118331
101345

3

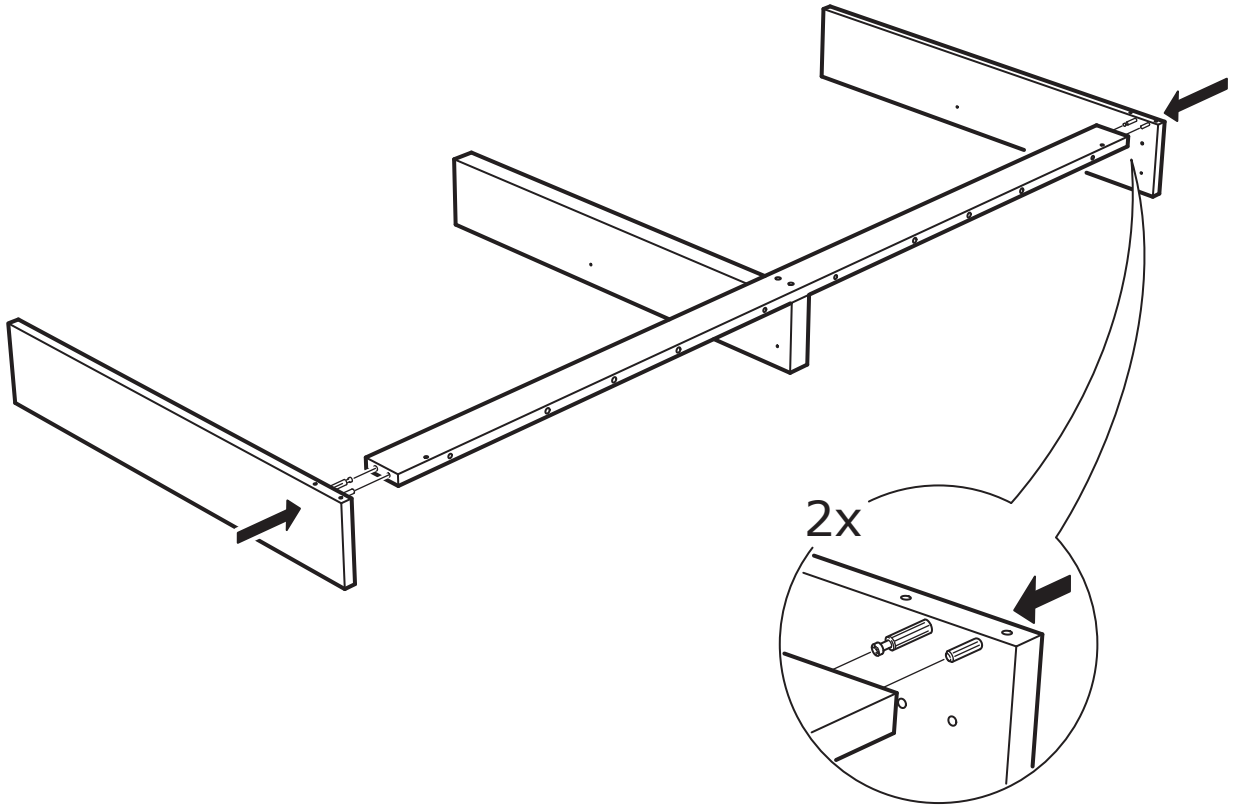

4

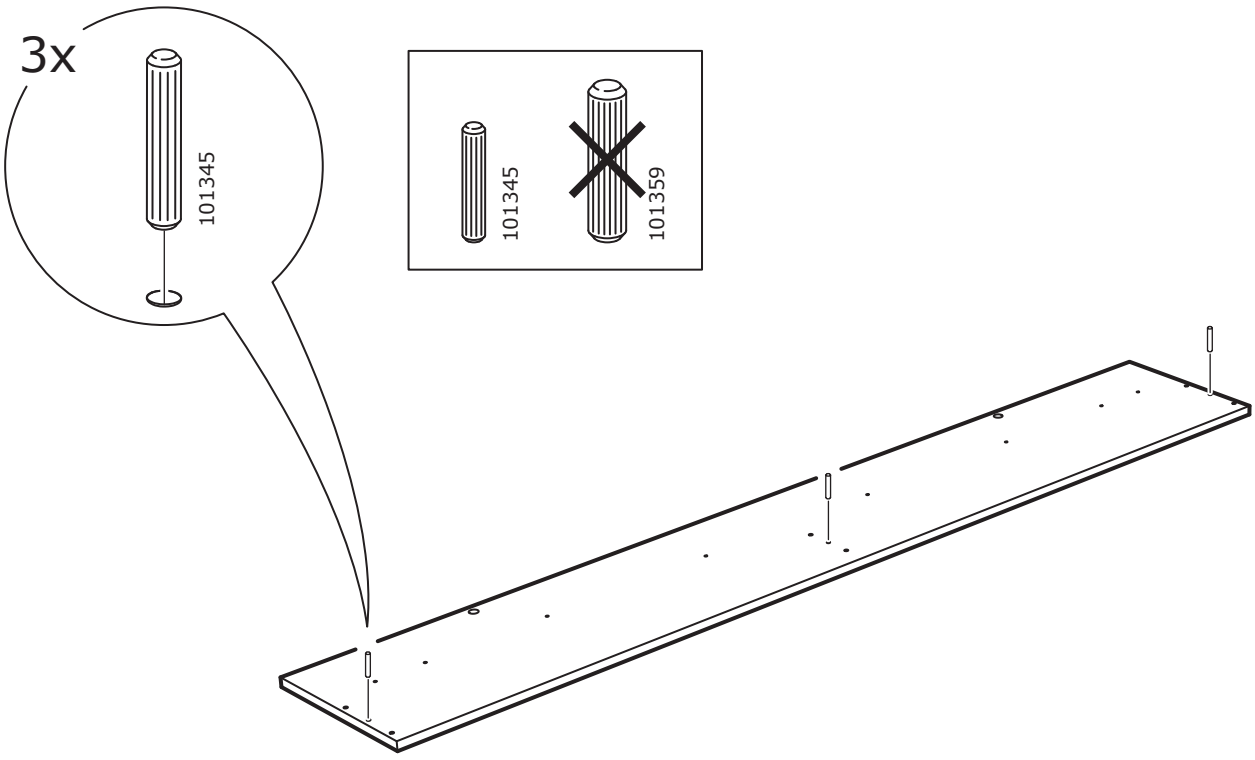

5

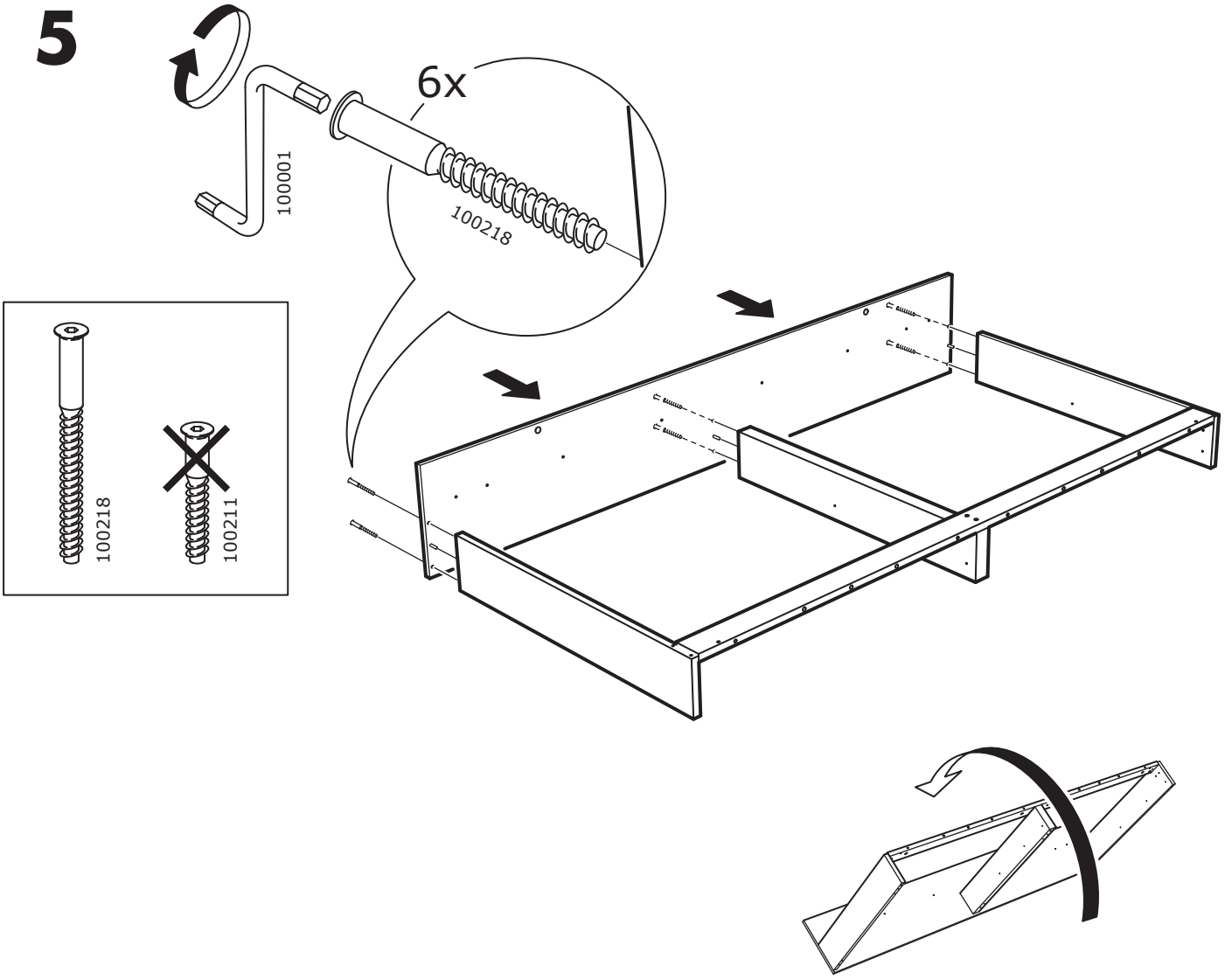

6

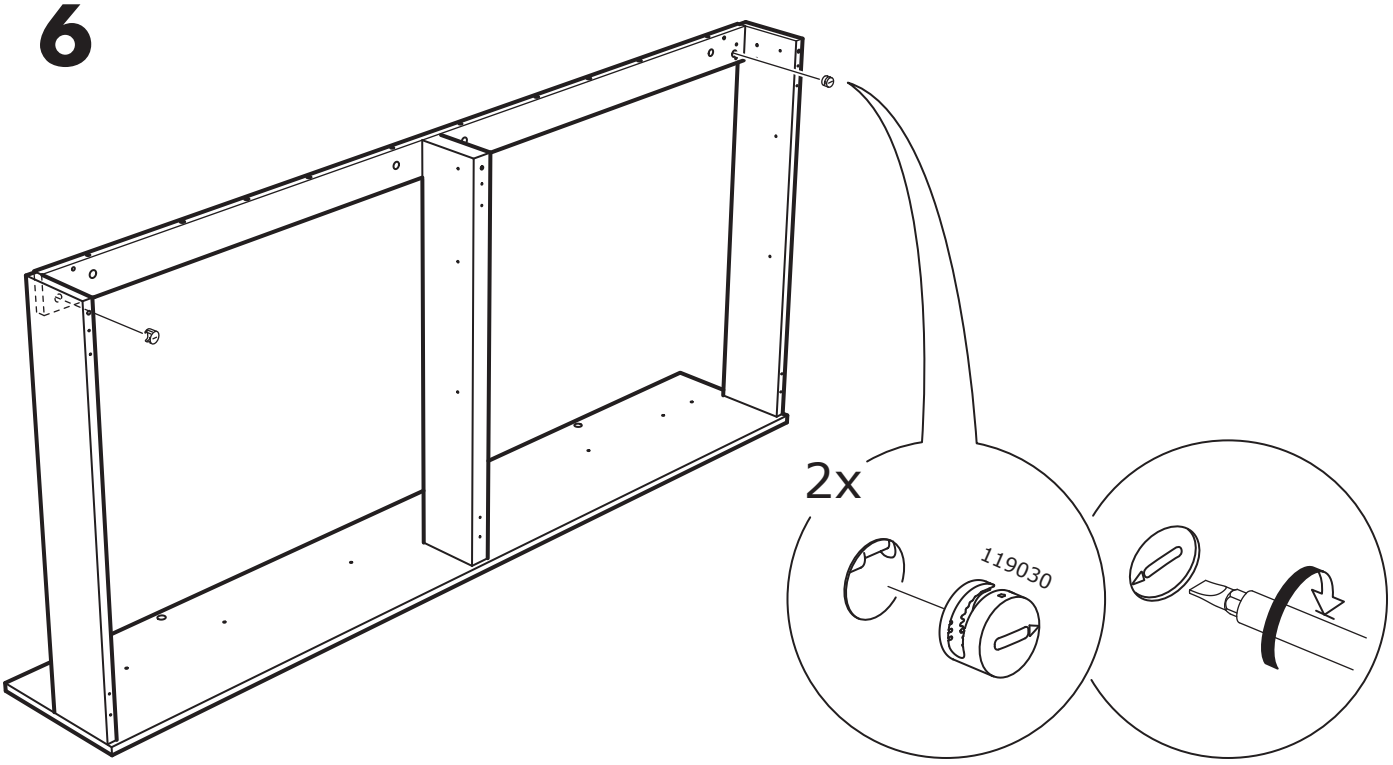

7

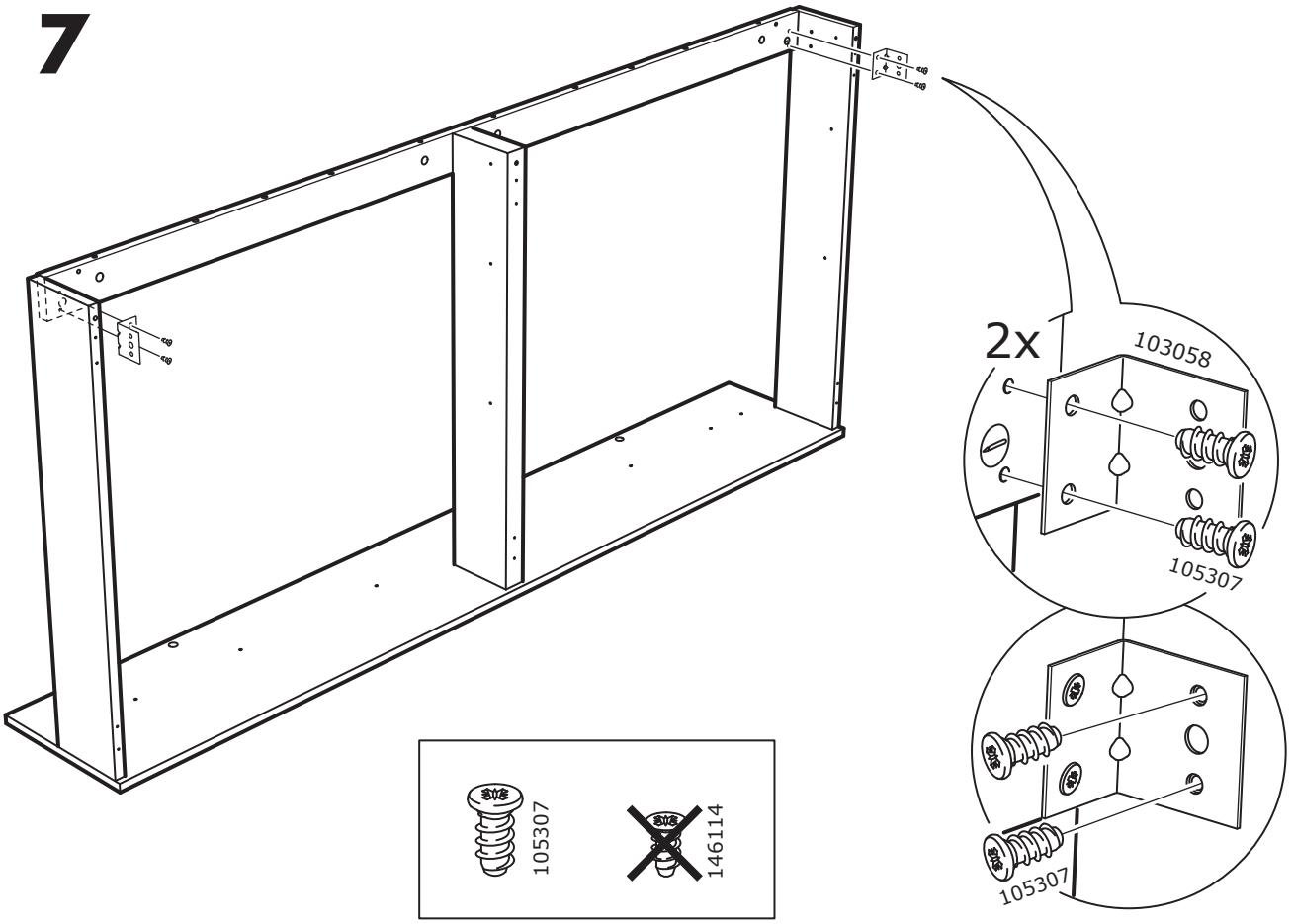
2x
103058
105307
105307
105307
146114

8

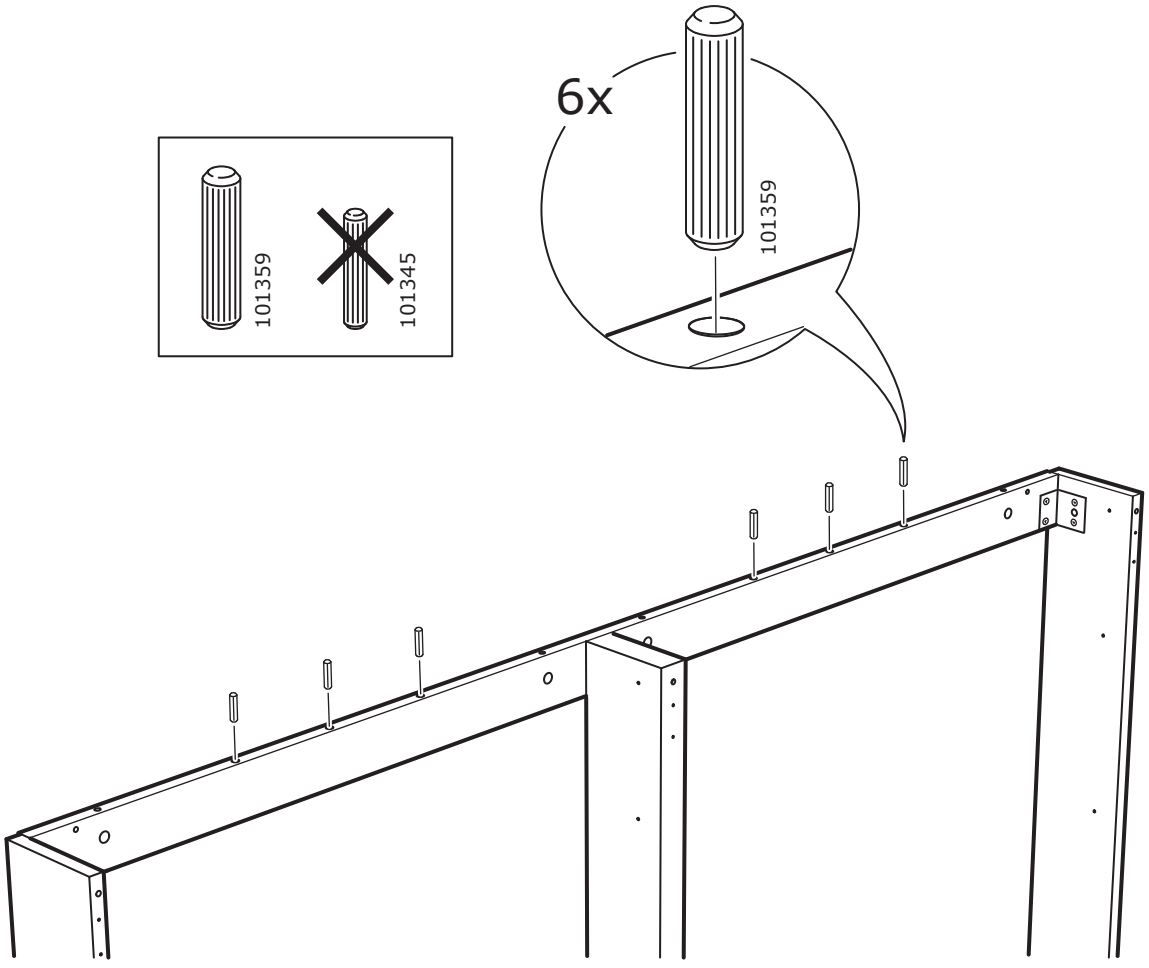
6x
101359
101359
101345

9

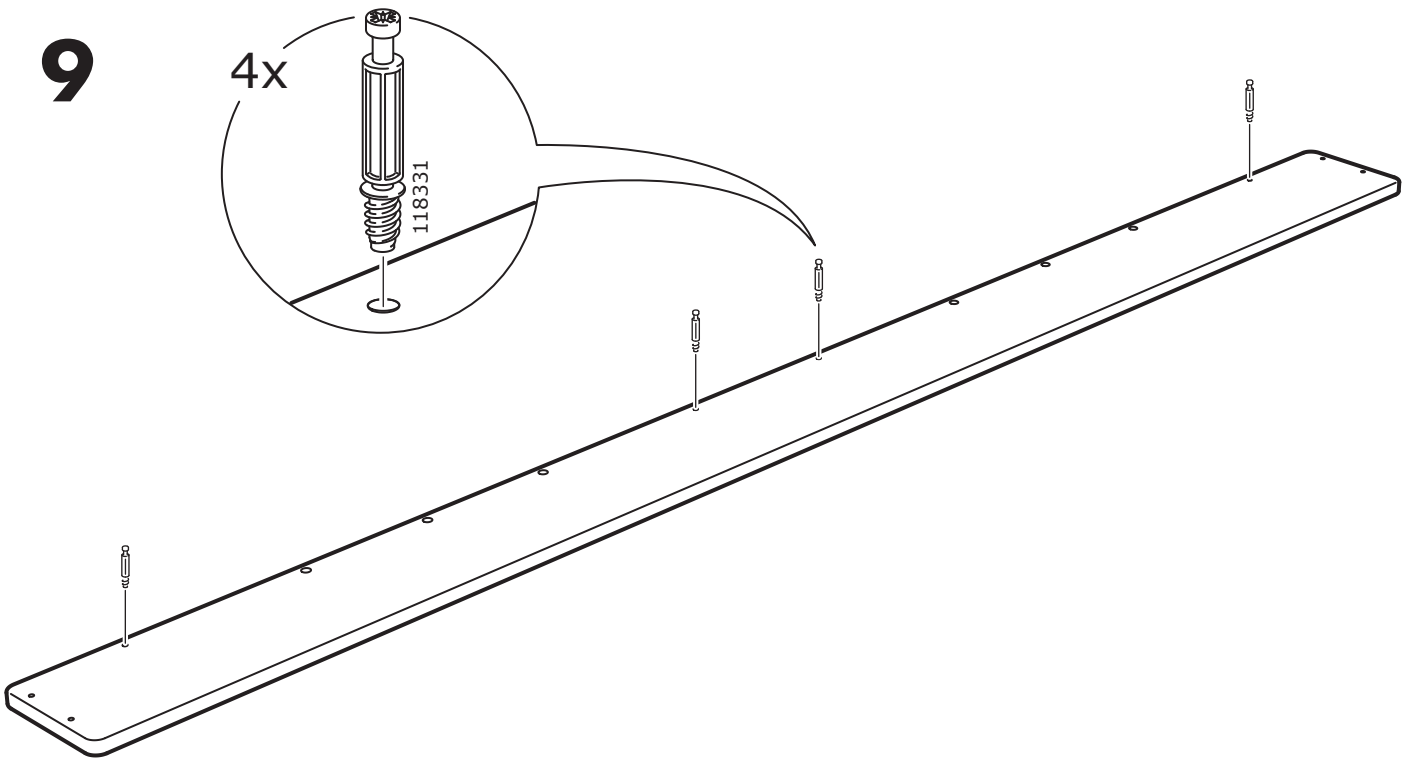

10

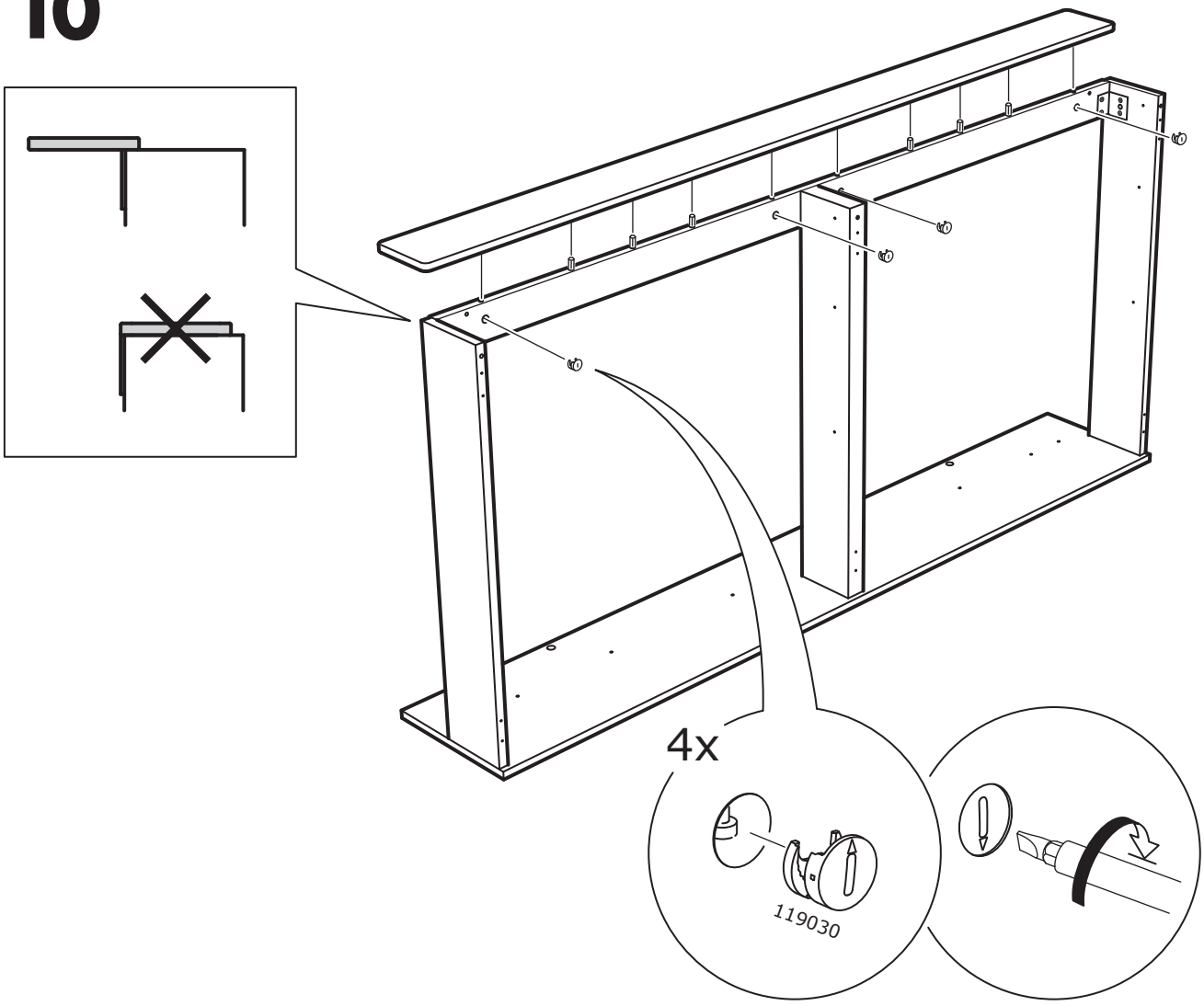

11

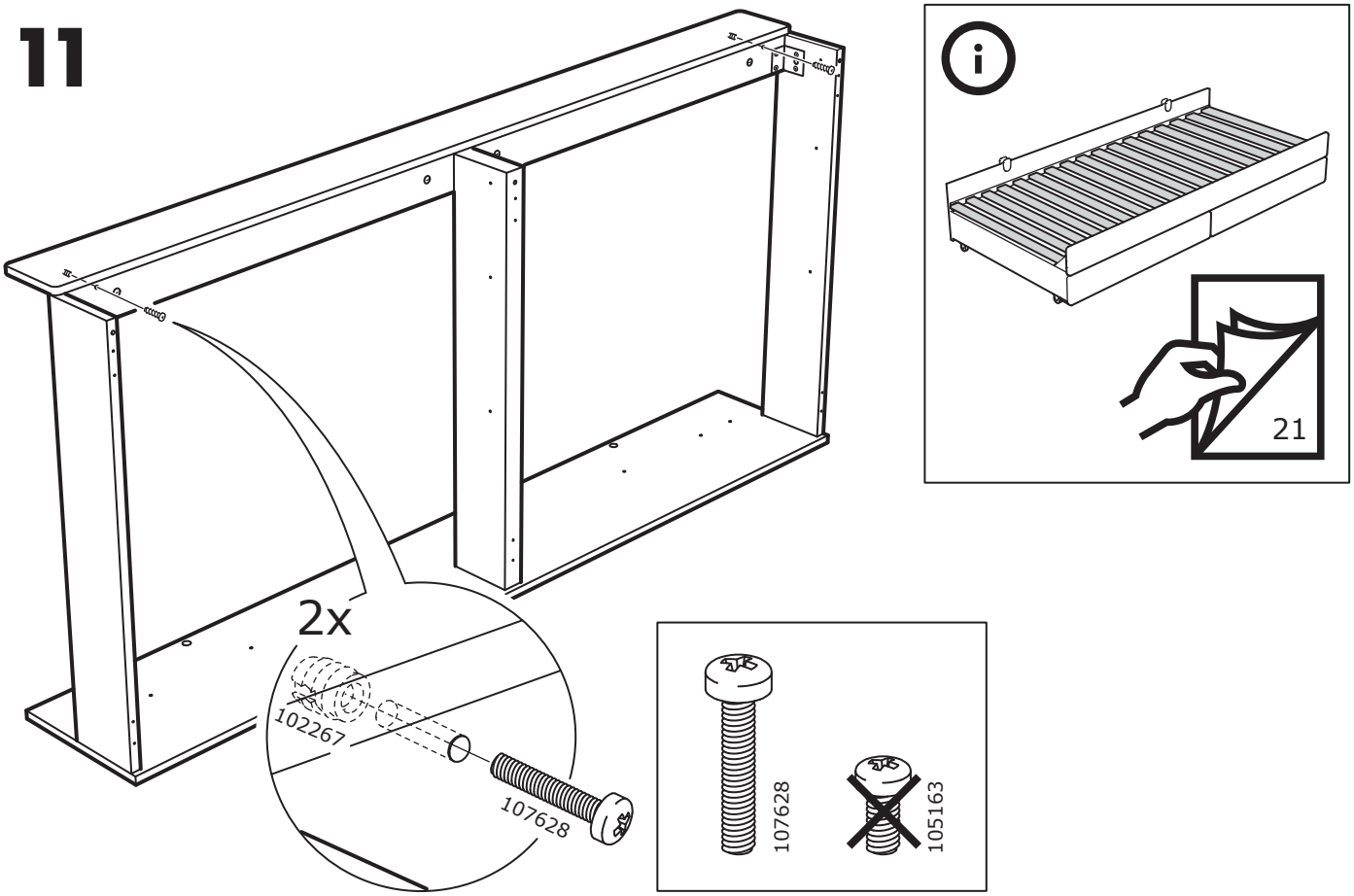

12

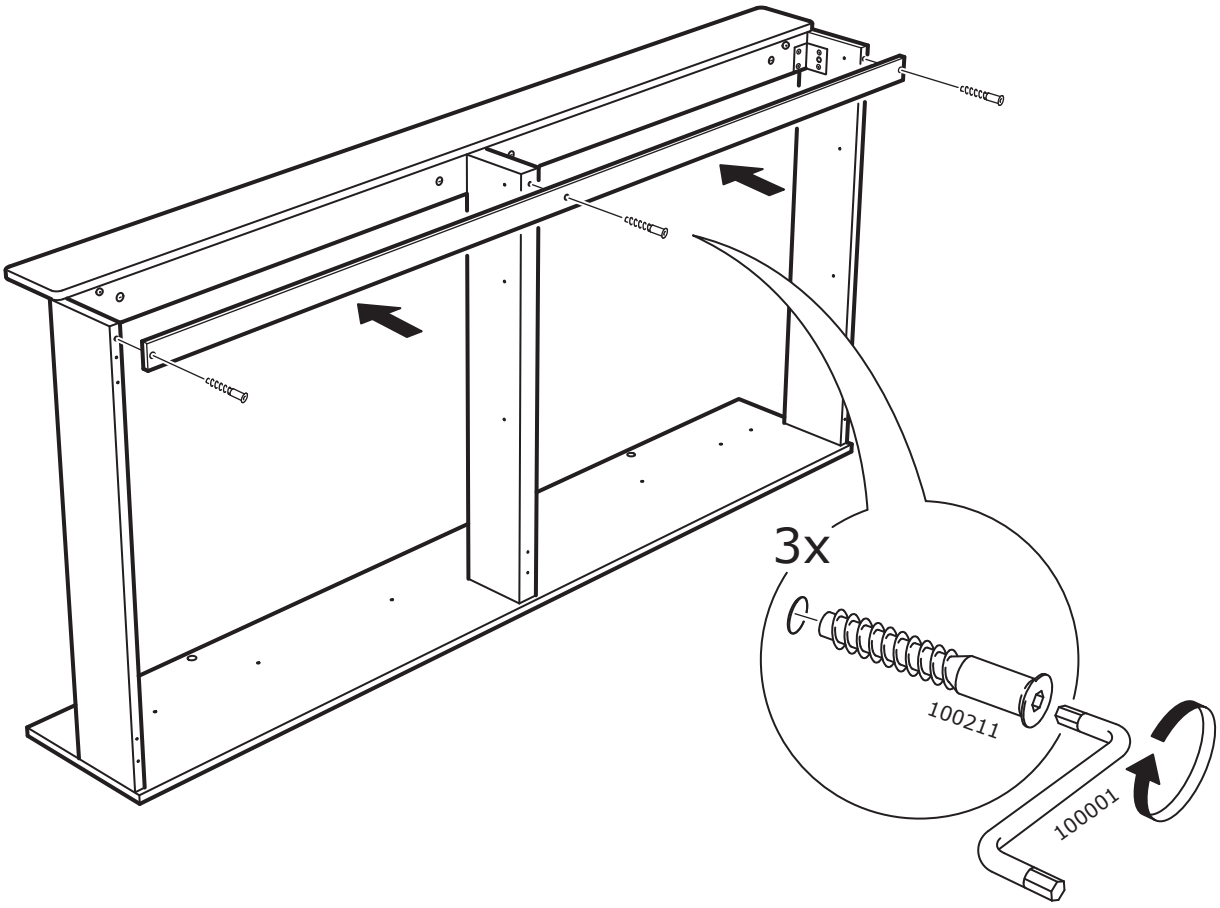

13

2

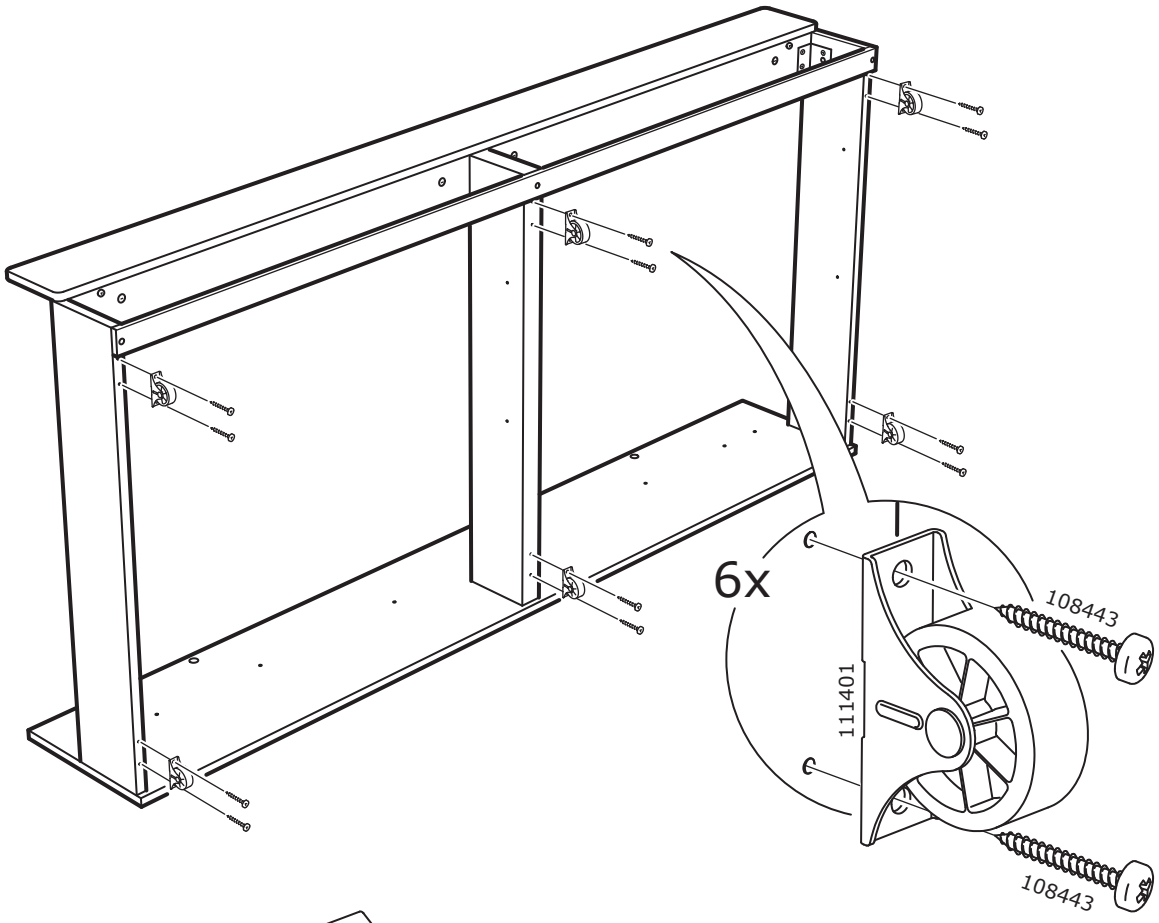
6x
108443
111401
108443

14

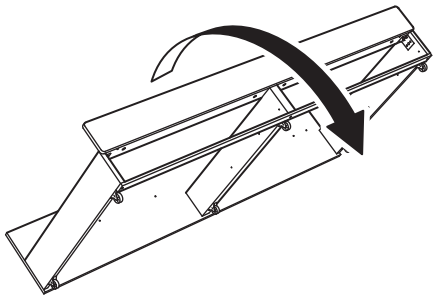

100358
146114
105307

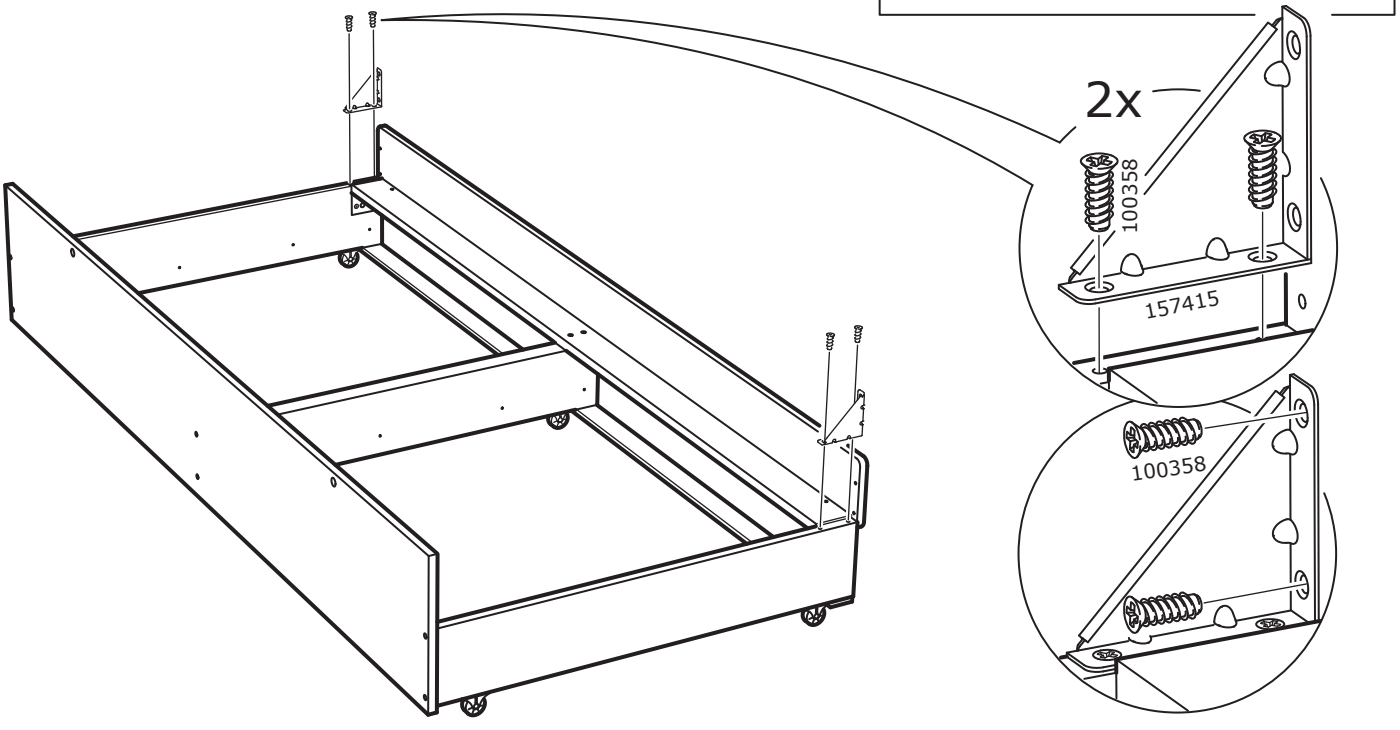
2x
100358
157415
100358

15

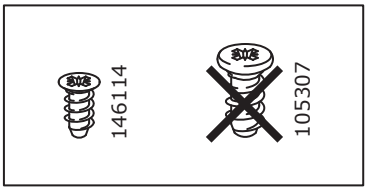
146114
105307

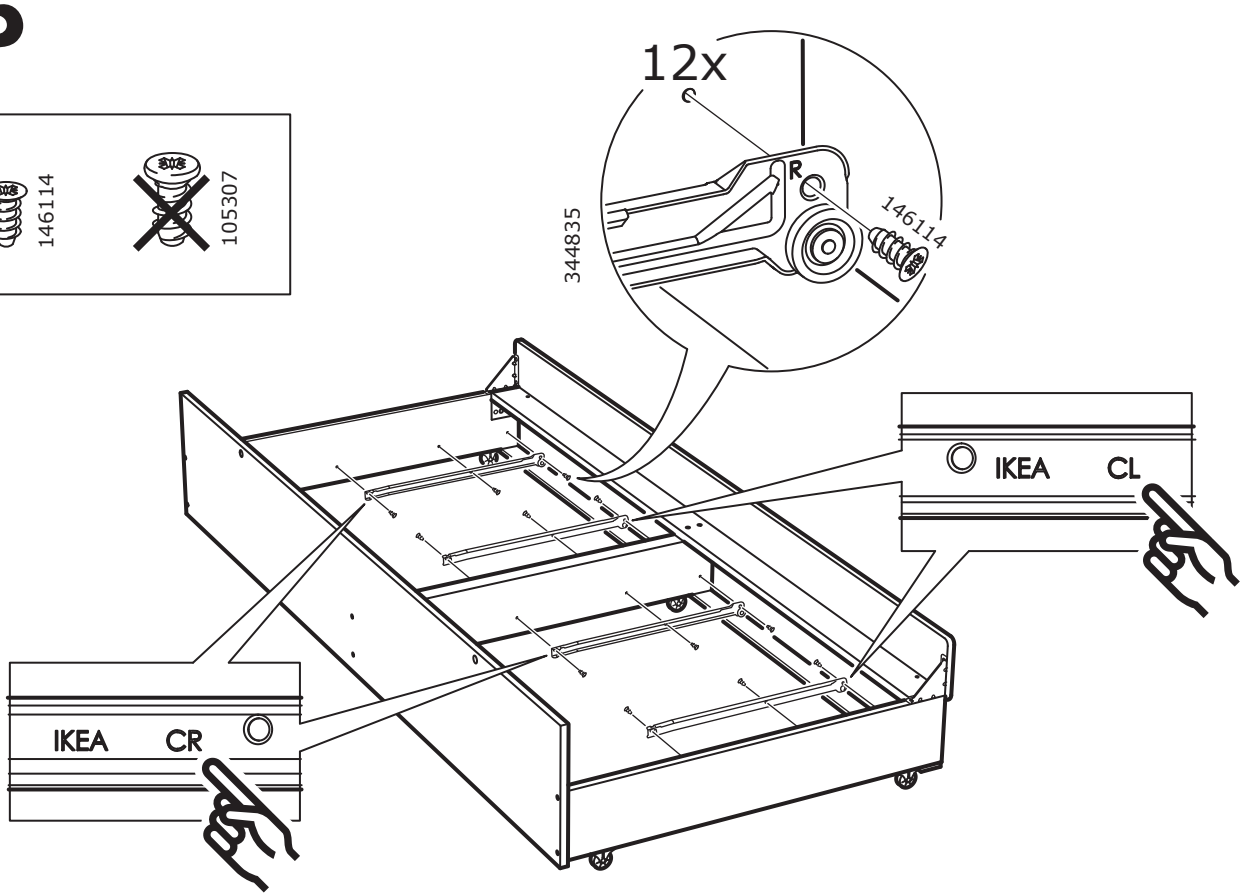
12x
344835
R
146114
IKEA
CL
IKEA
CR

16

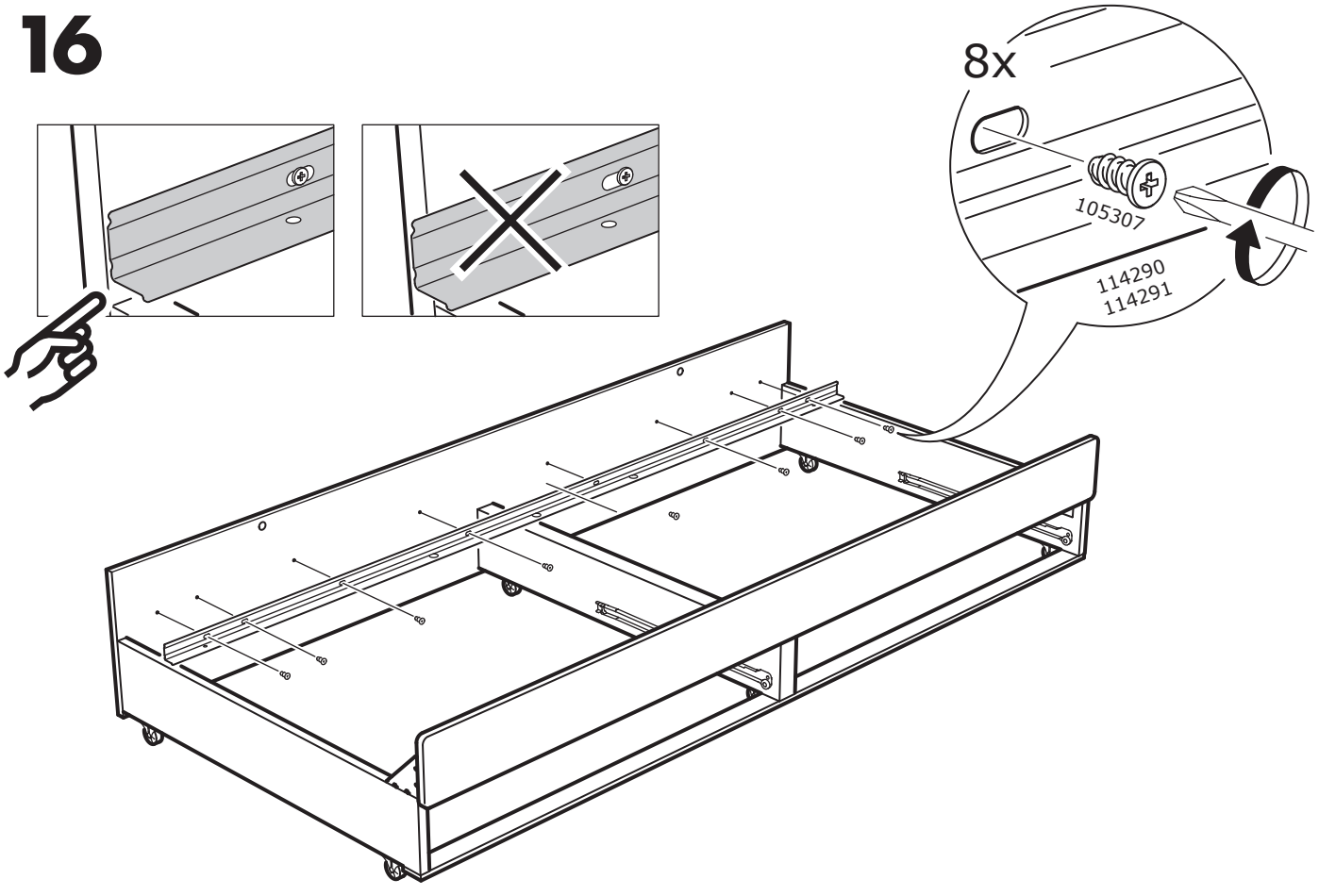
8x
105307
114290
114291

17

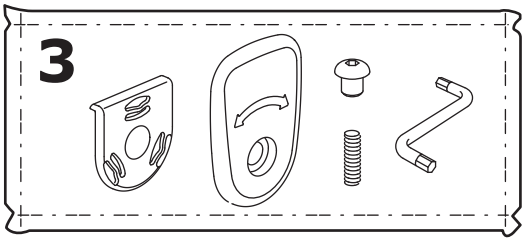
3

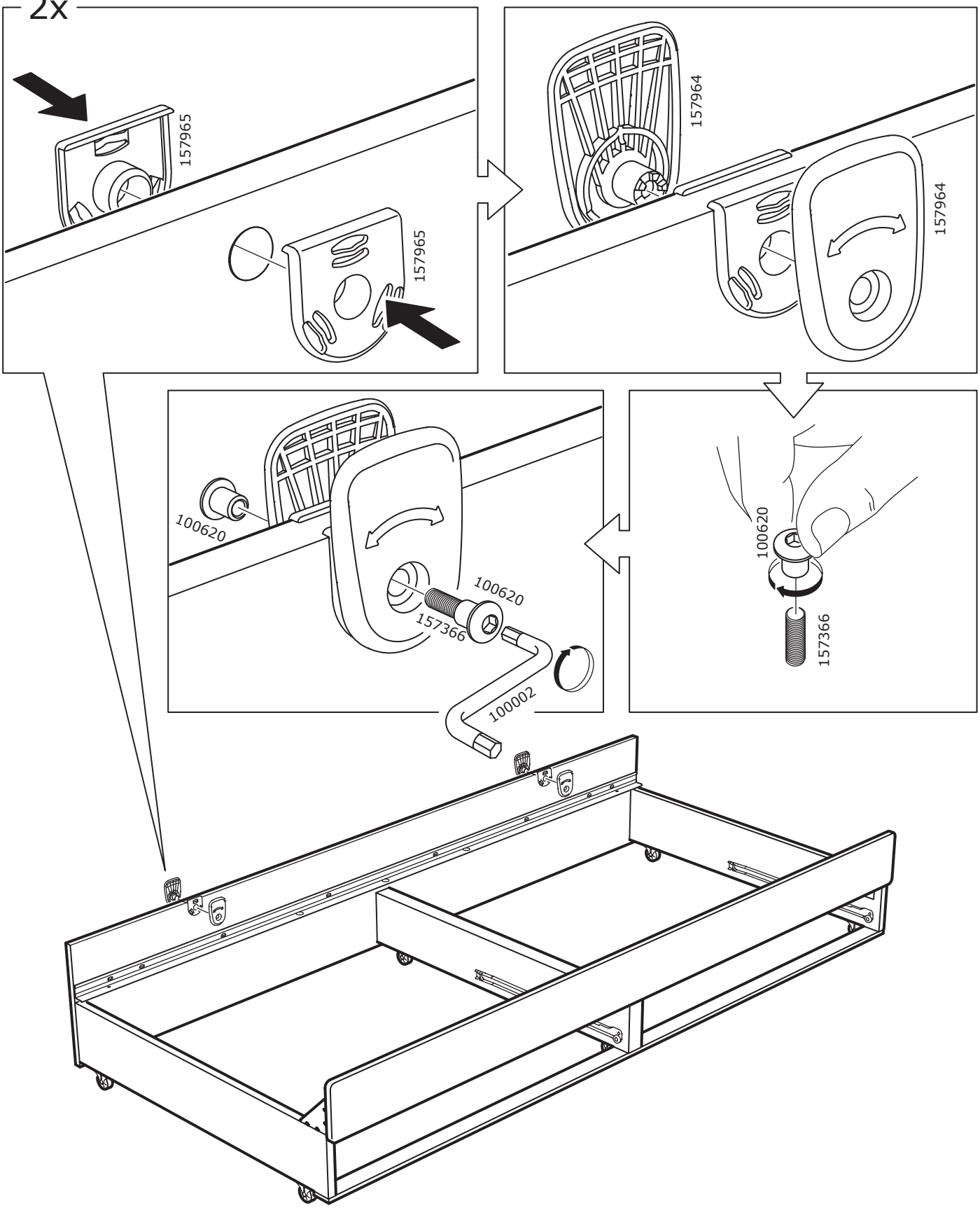
2x
157965
157965
157964
157964
100620
100620
157366
100002
100620
157366

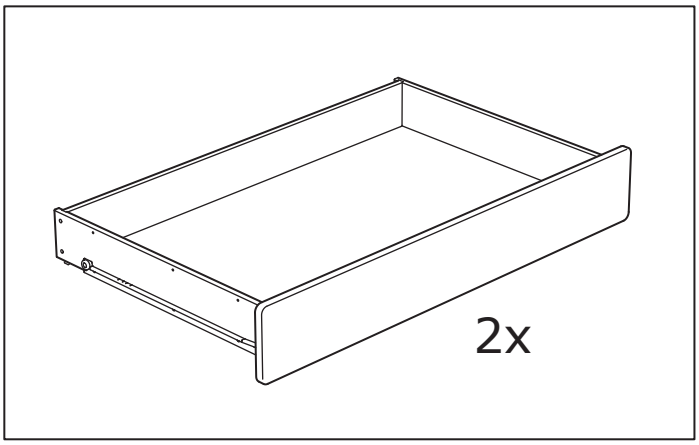

18

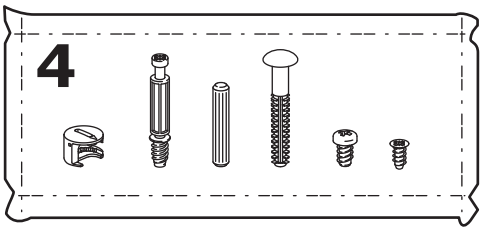

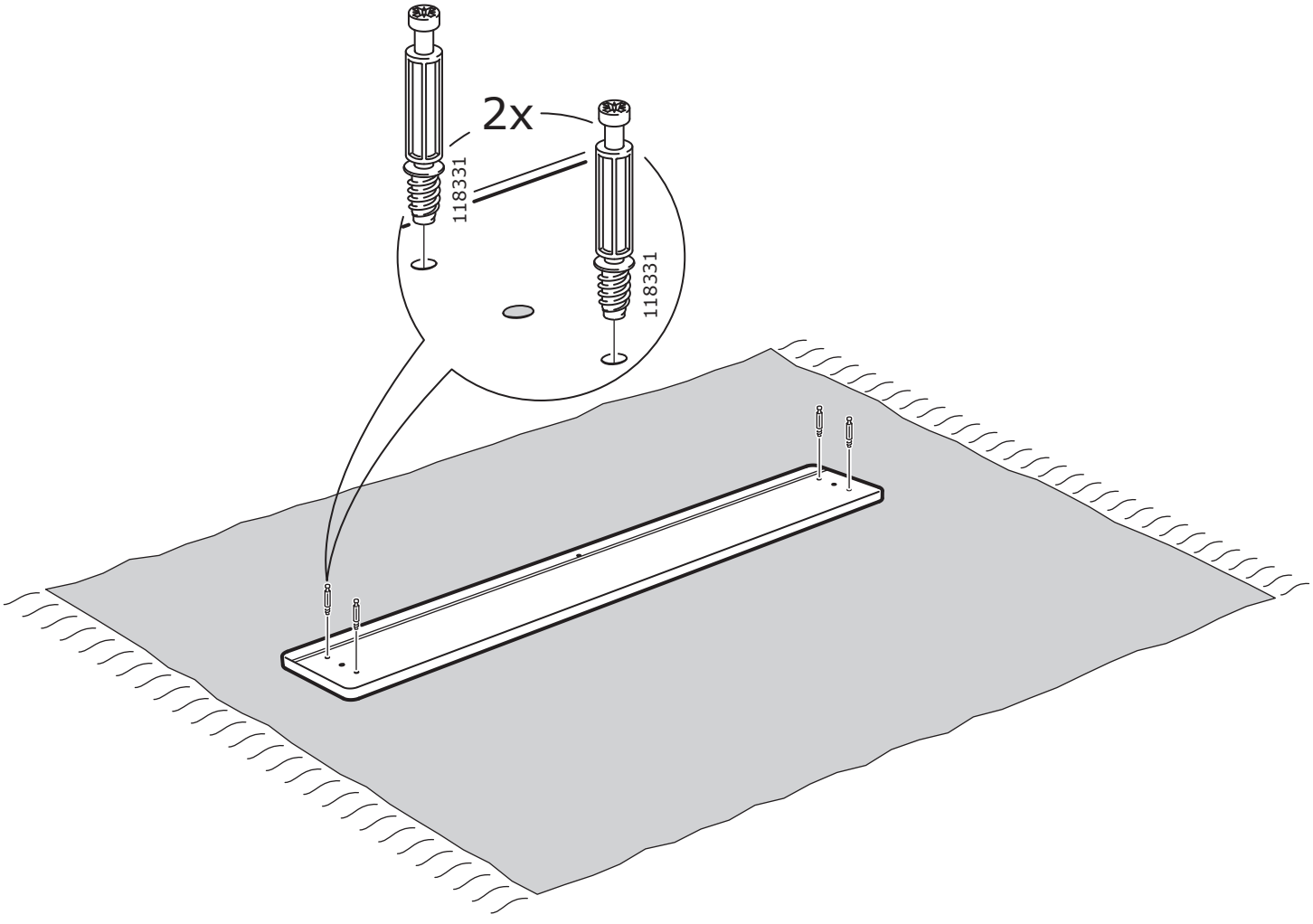

19

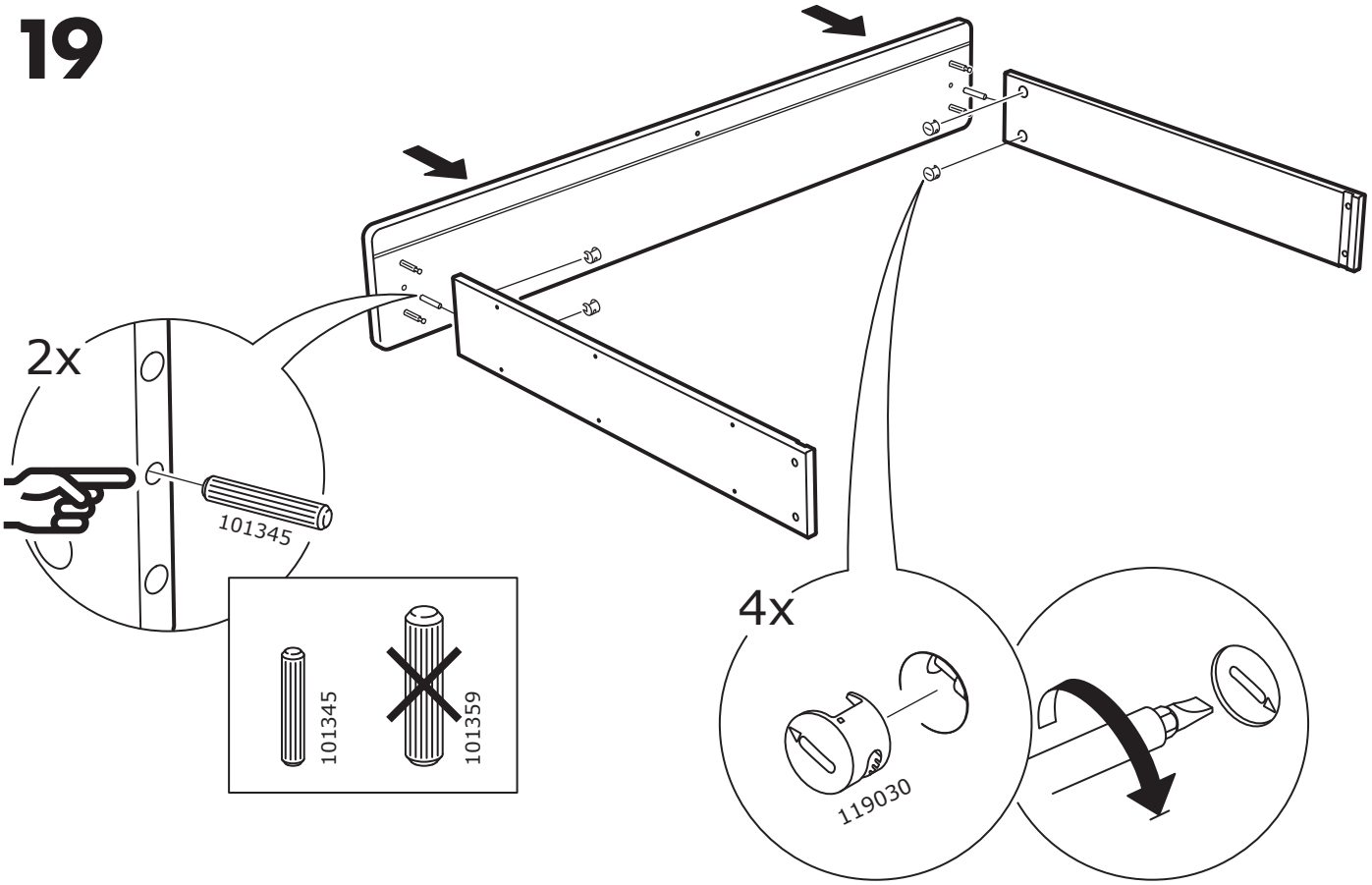

20

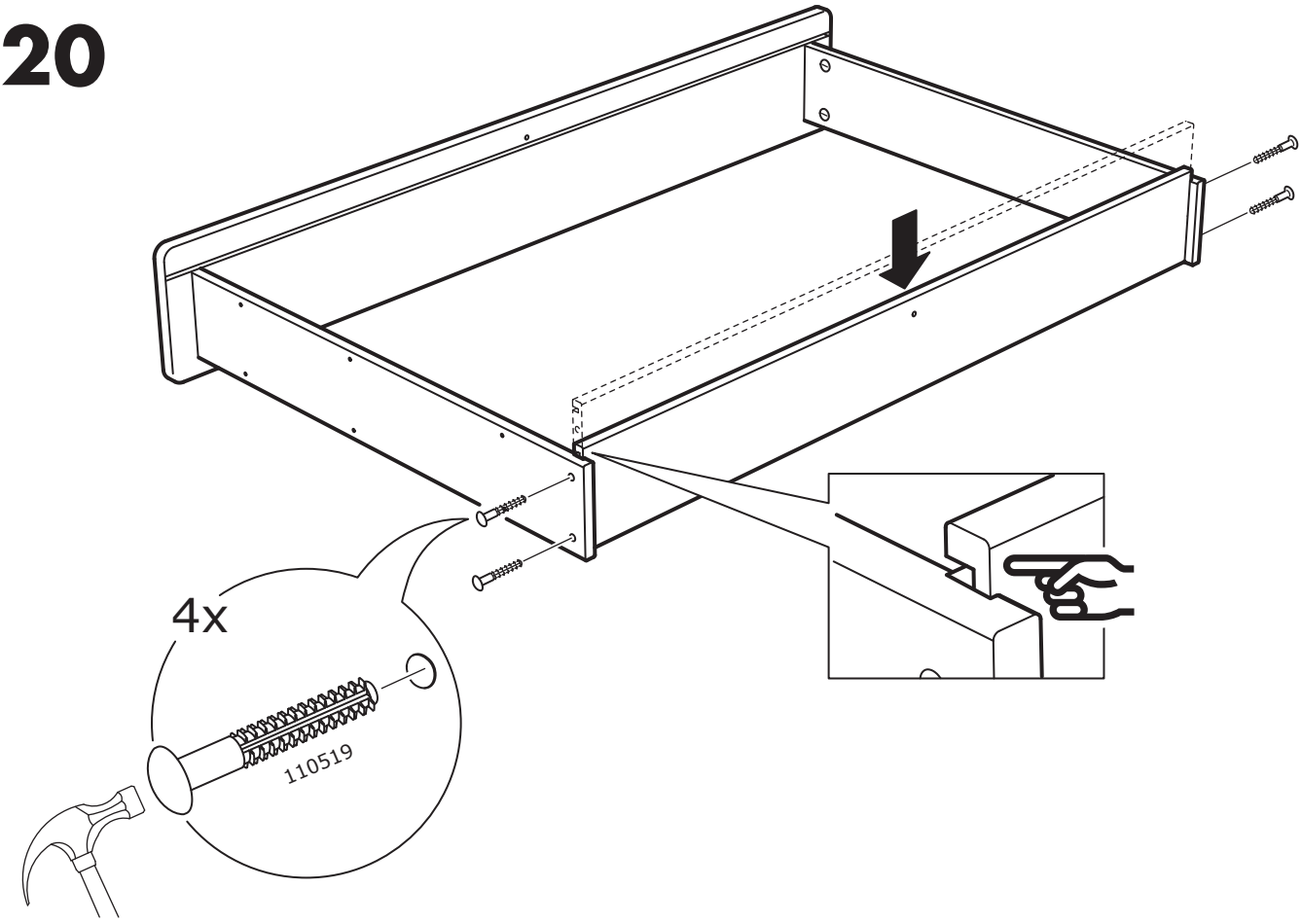

21

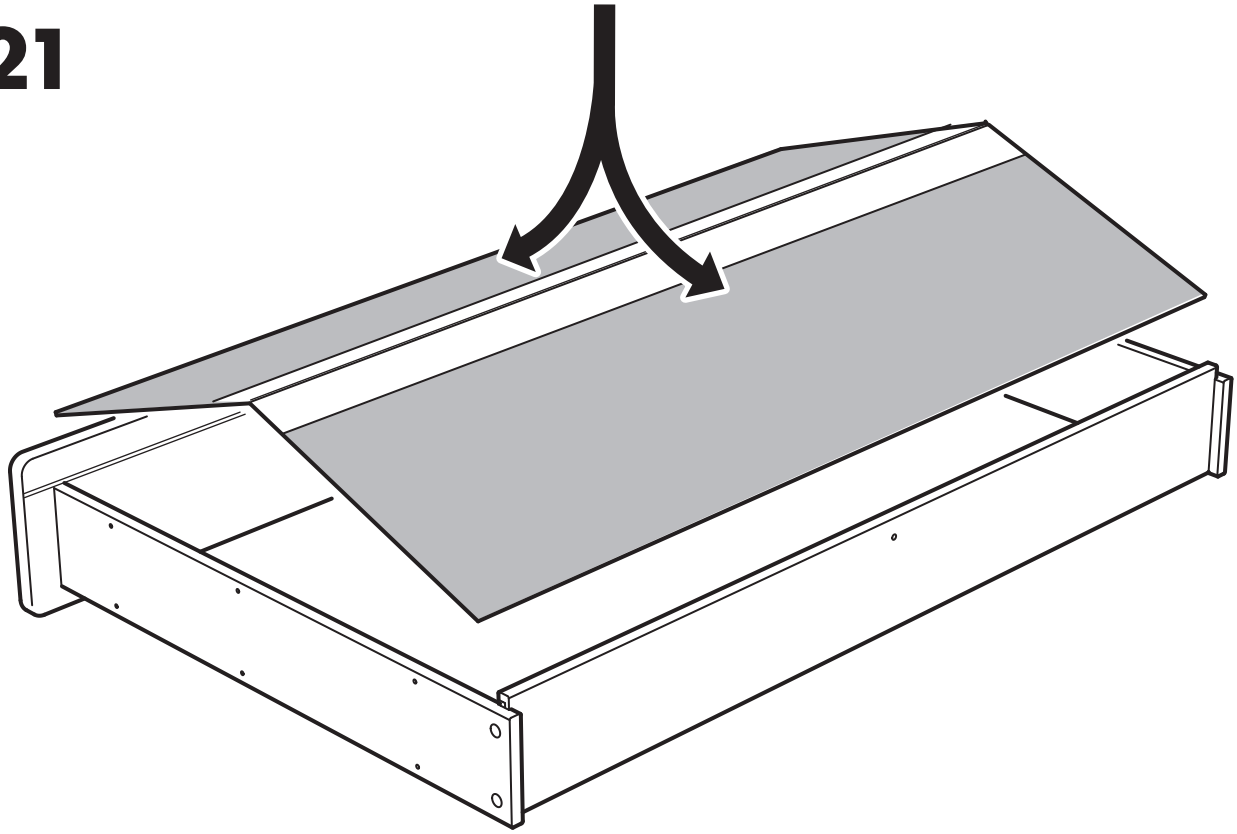

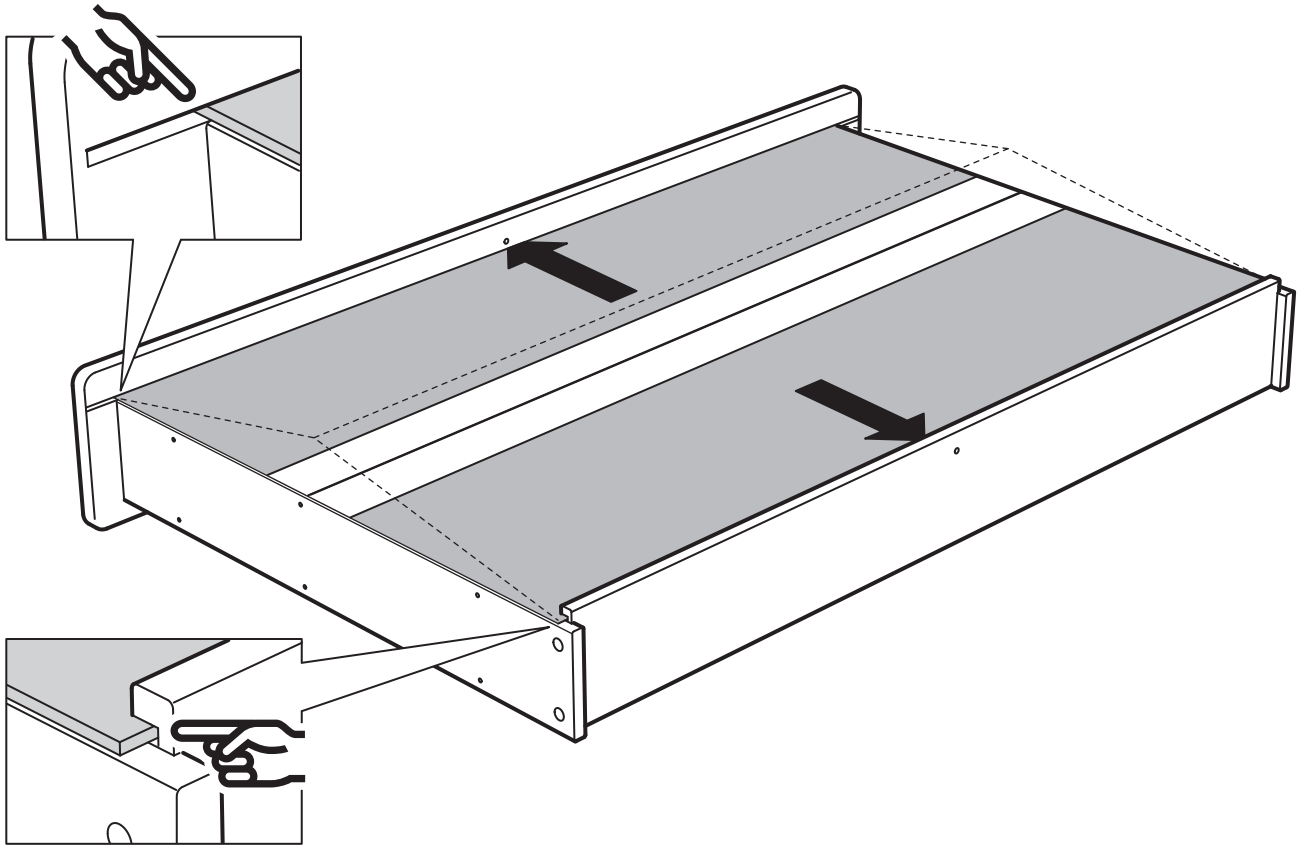

22

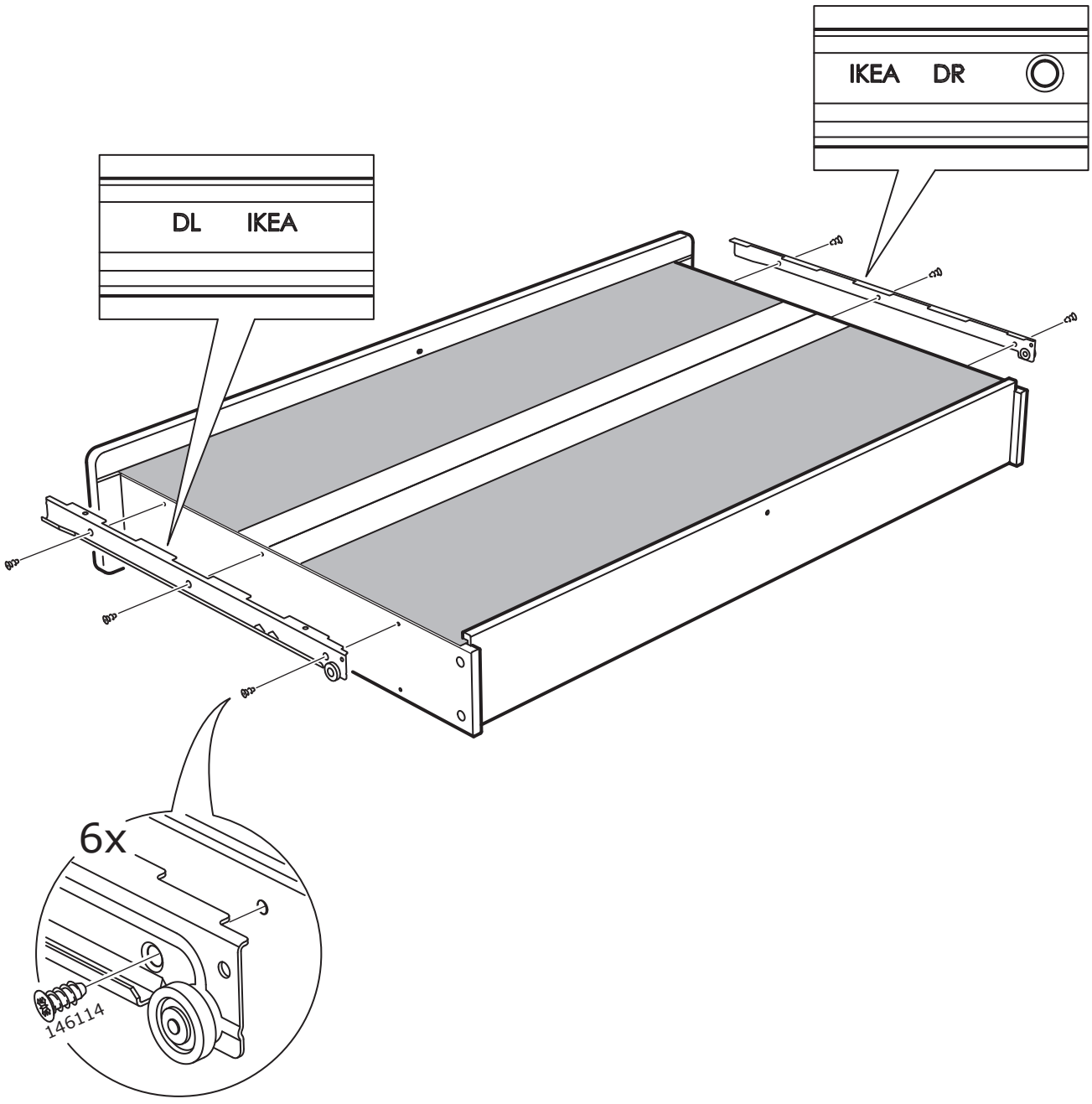

23

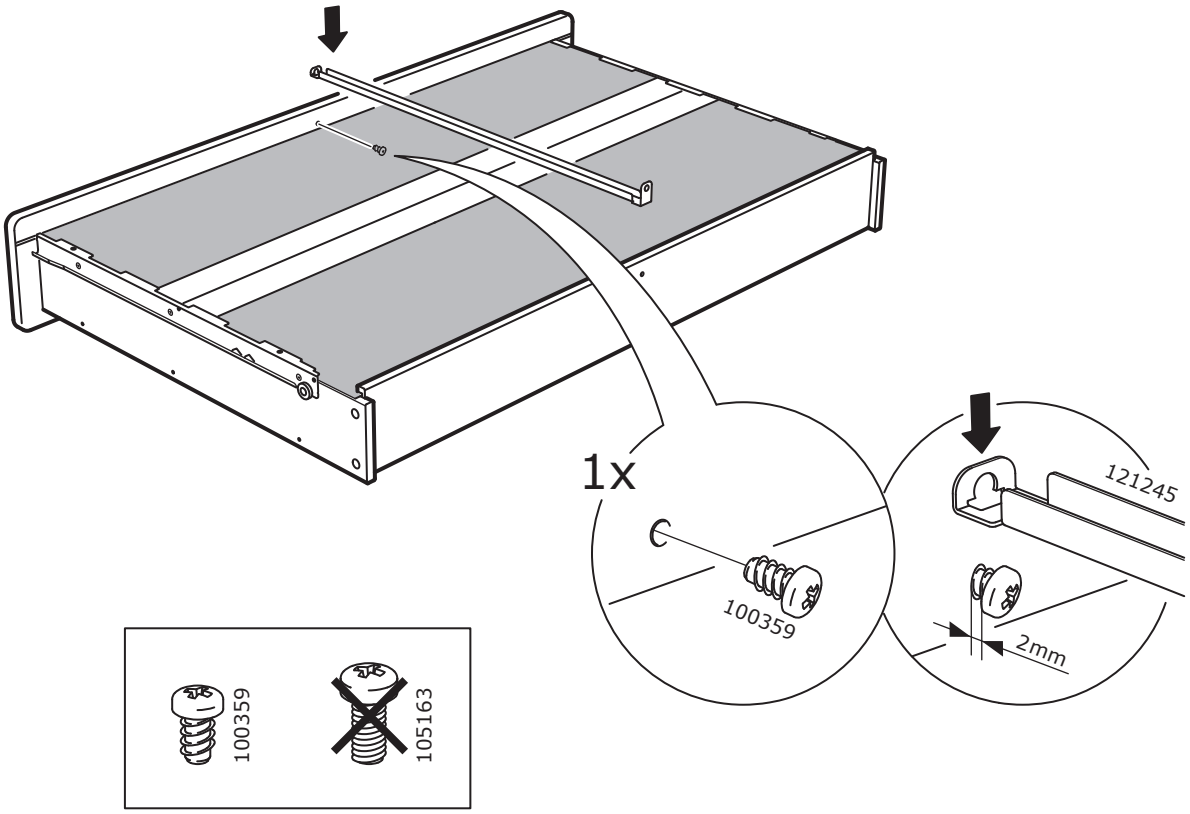

24

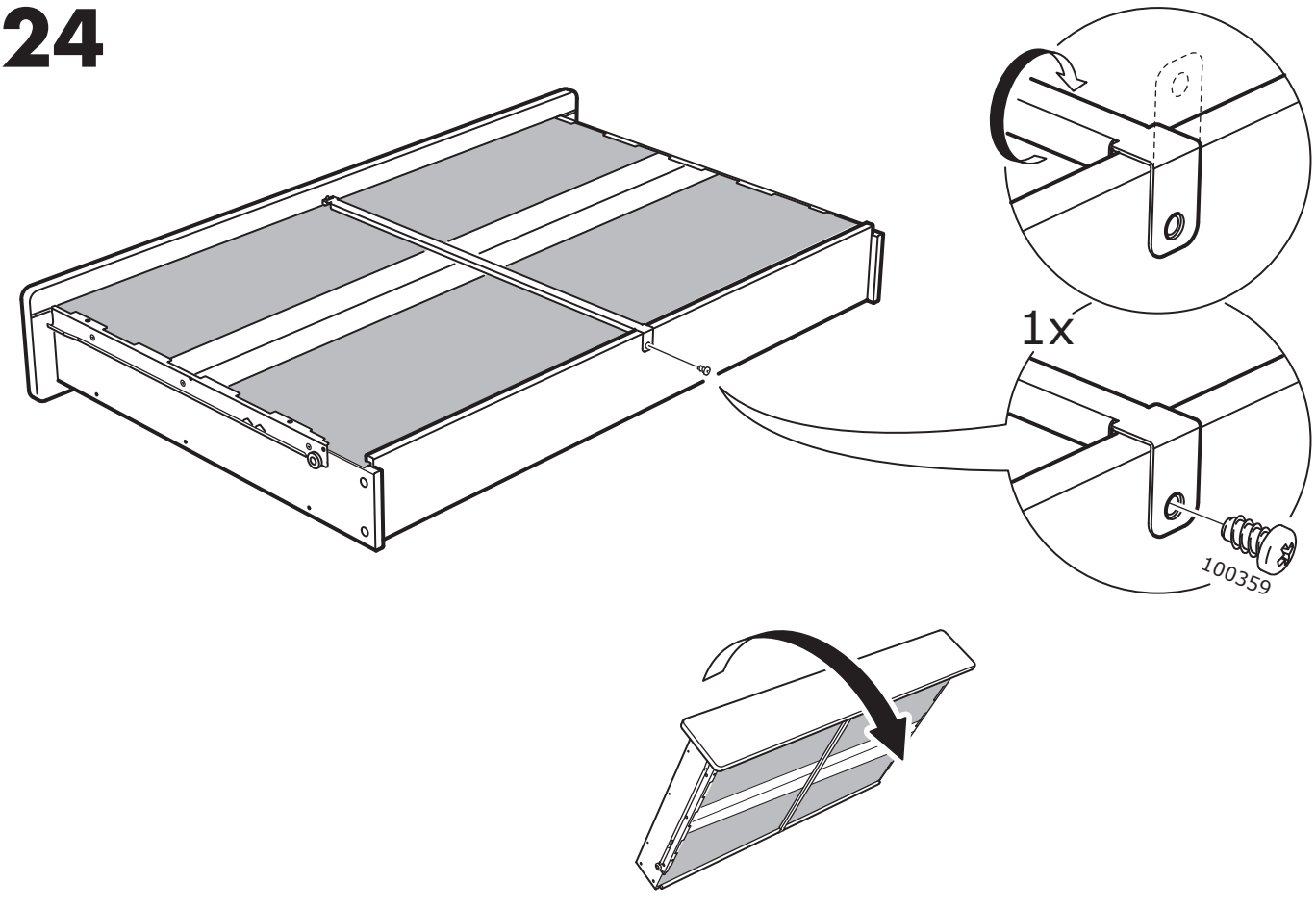

25

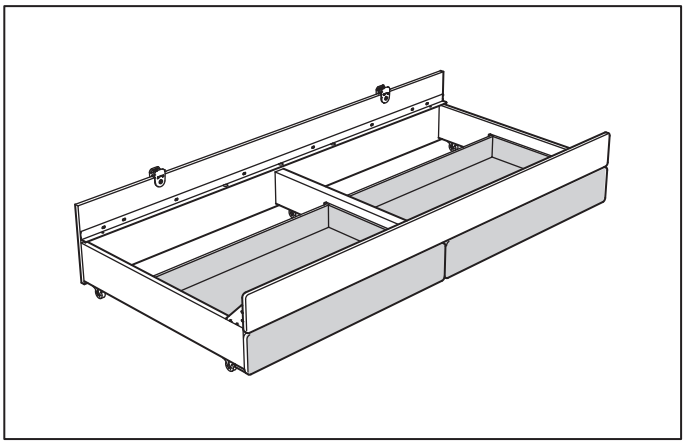

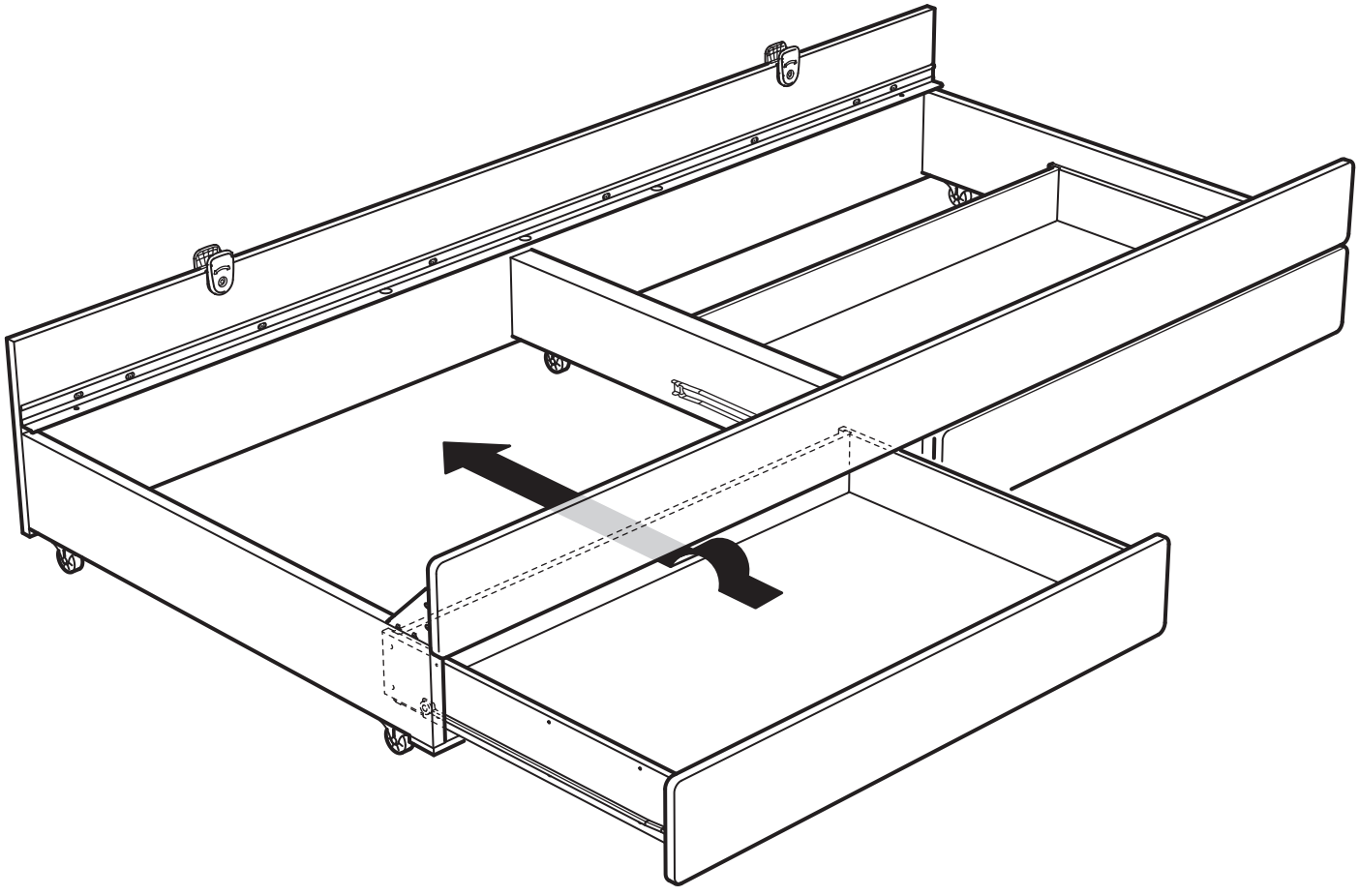

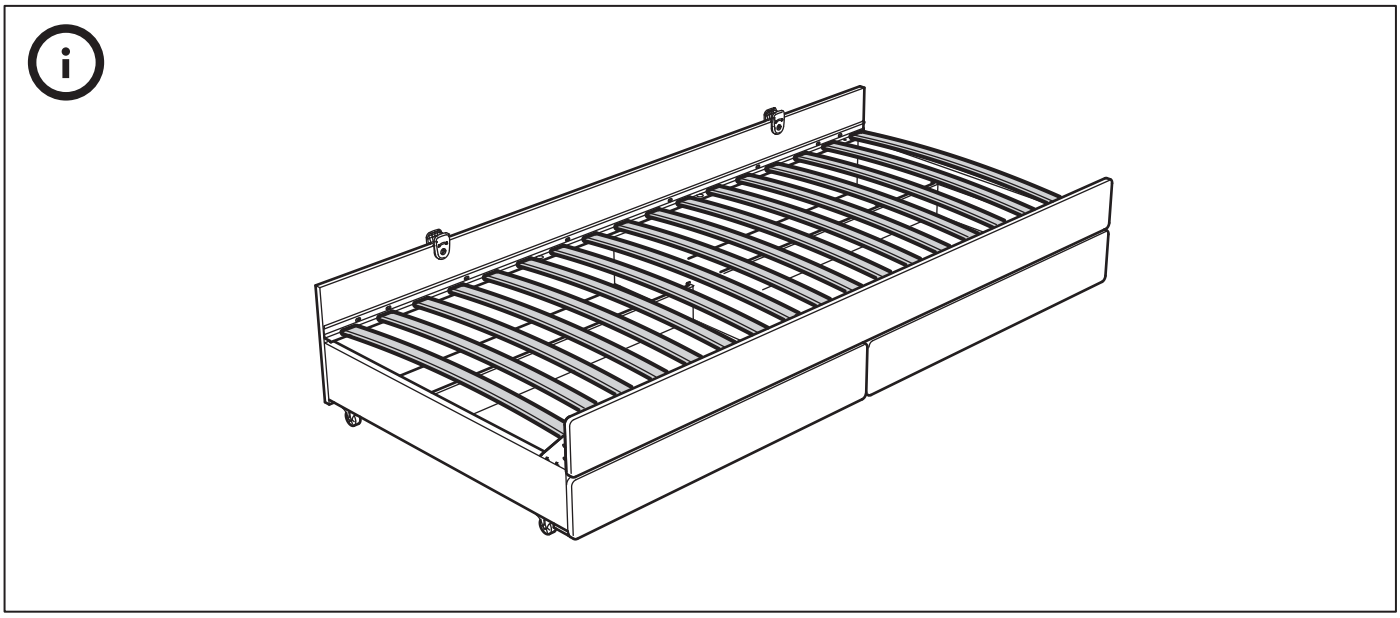

26

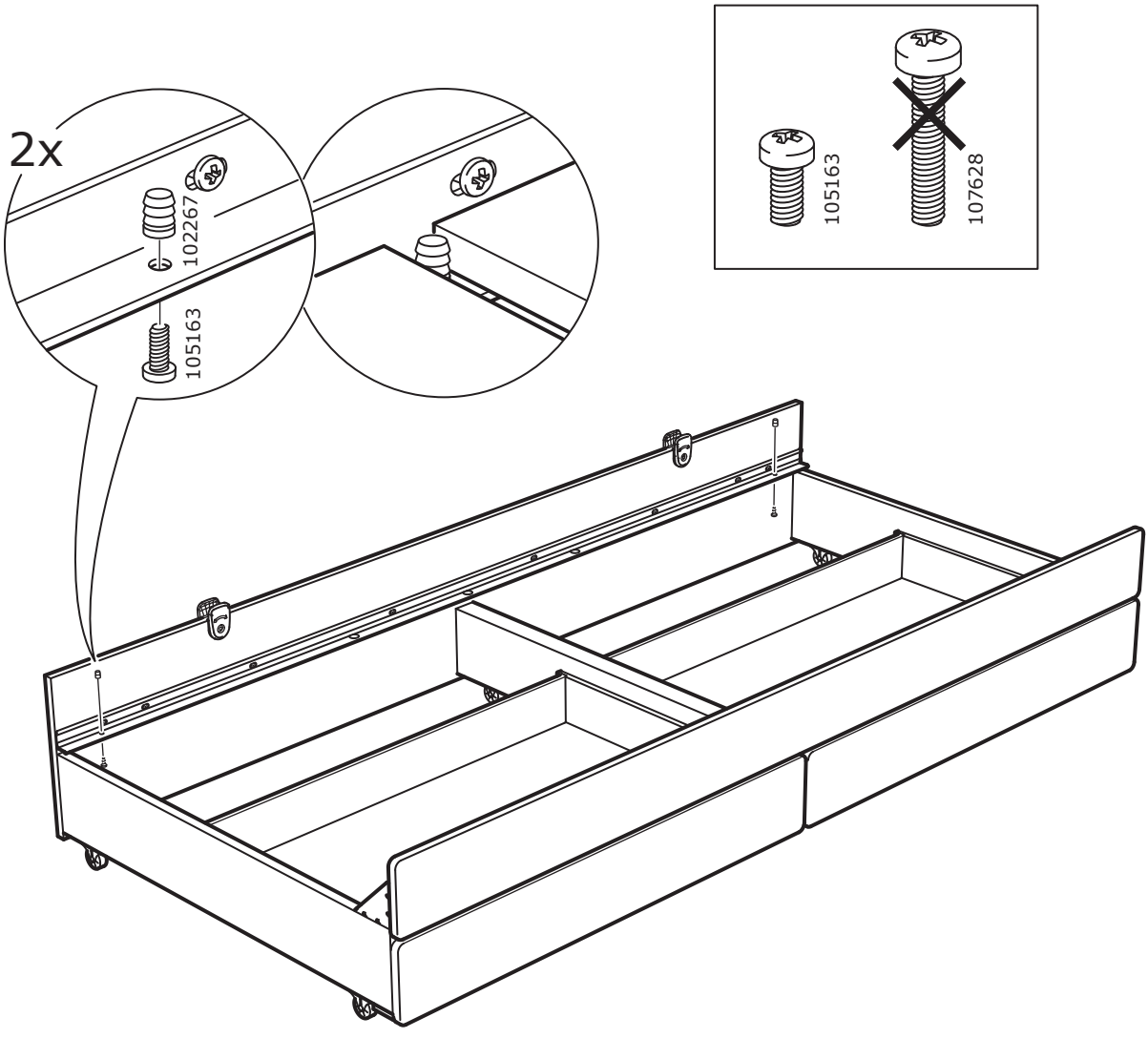

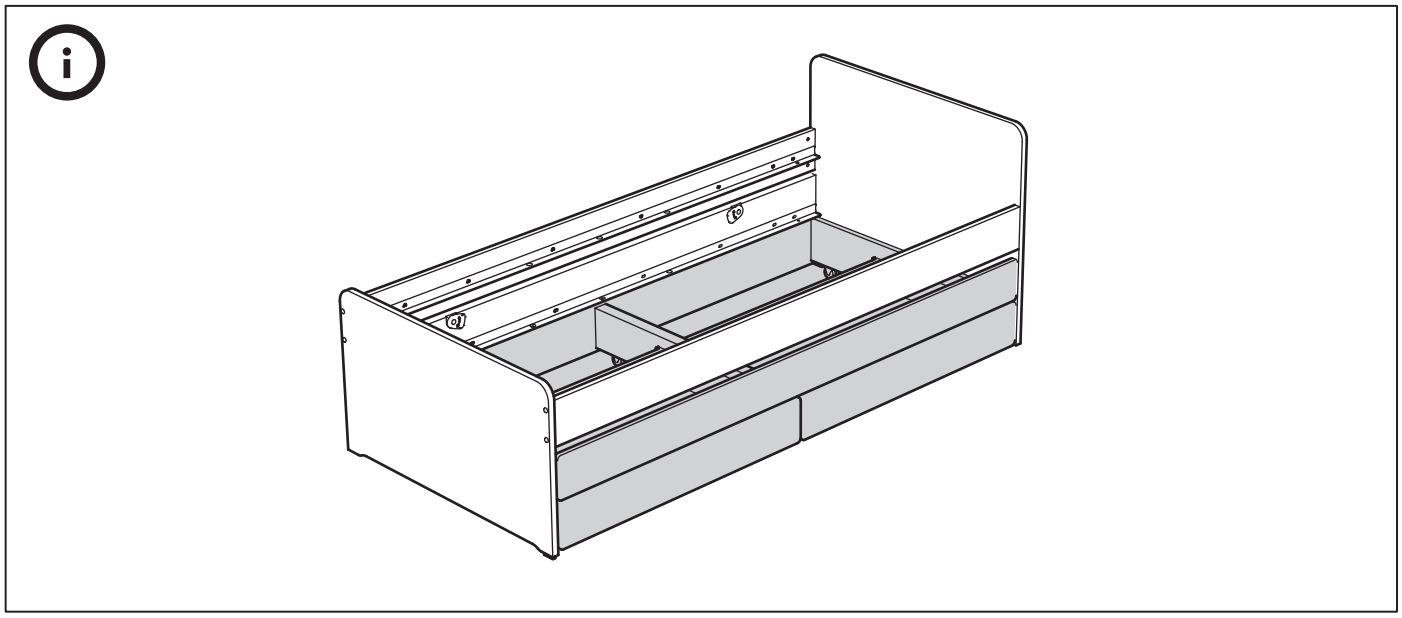

27

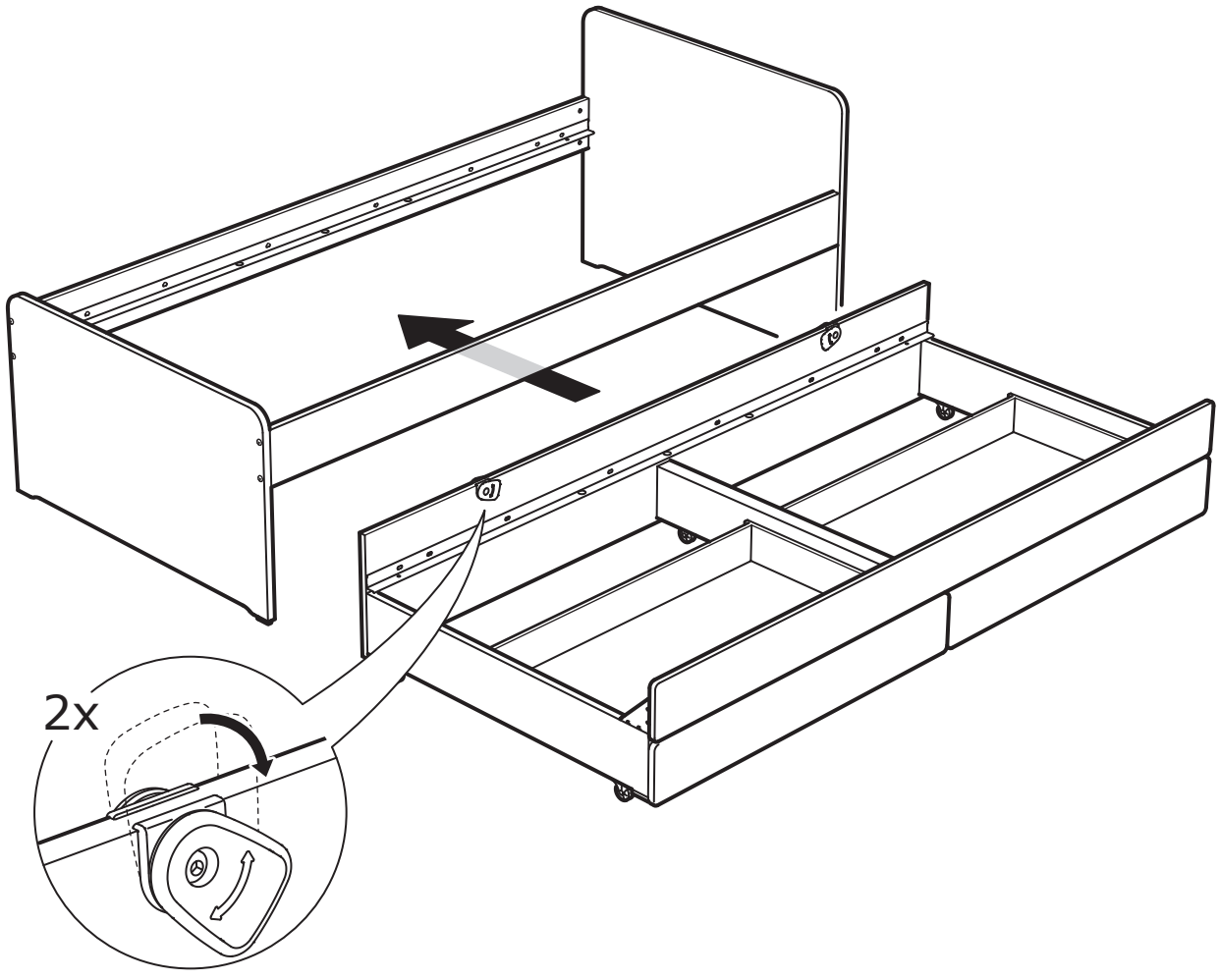

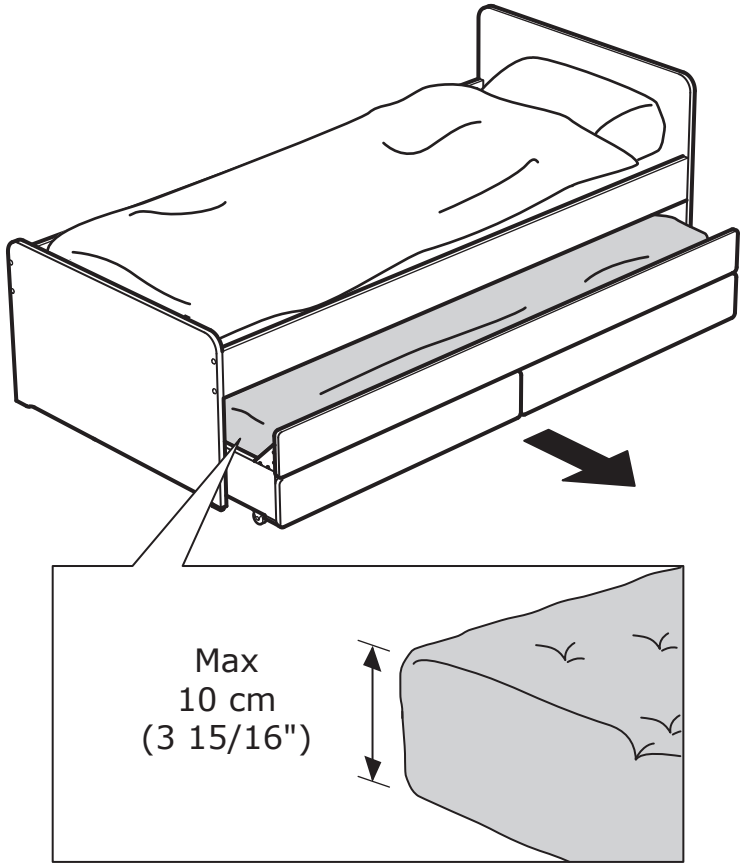
Max
10 cm
(3 15/16")

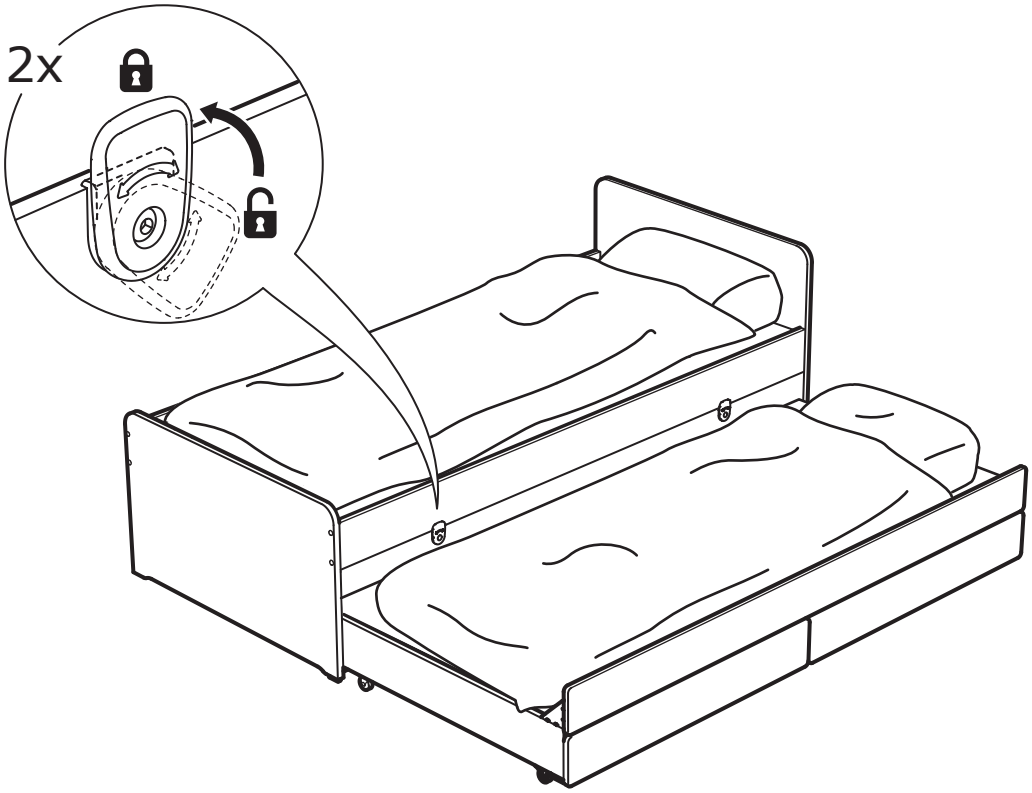
2x

© Inter IKEA Systems B.V. 2017