ANRÄTTA

CZ

HU

RO

SK

IKEA®

Design and Quality
IKEA of Sweden

Na poslední straně tohoto návodu je uveden úplný seznam určených autorizovaných servisních středisek IKEA a příslušná vnitrostátní telefonní čísla.

Kérjük, lapozza fel a jelen kézikönyv utolsó oldalát, ahol megtalálható az IKEA Hivatalos Szervizközpontjainak teljes listája és a hozzájuk tartozó országos telefonszámok.

Vă rugăm să consultați ultima pagină a acestui manual pentru lista completă a Centrelor de service autorizate IKEA și numerele de telefon naționale ale acestora.

Prosím pozrite si poslednú stranu tohto manuálu, kde nájdete kompletný zoznam autorizovaných servisných stredísk a príslušné národné telefónne čísla.

ČESKY **4**
MAGYAR **24**
ROMÂNĂ **47**
SLOVENSKY **67**

Obsah

Bezpečnostní informace	**4**	**Technické údaje**	**17**
Popis spotřebiče	**8**	**Instalace**	**18**
Ovládací panel	**9**	**Bezpečnostní zařízení dveří**	**19**
První použití	**9**	**Elektrické připojení**	**20**
Každodenní používání	**10**	**Poznámky ohledně životního prostředí**	**21**
Čištění a údržba	**15**	**ZÁRUKA IKEA**	**22**
Co dělat, když...	**16**		

Bezpečnostní informace

Před použitím spotřebiče si přečtěte tento návod k použití. Uschovejte si jej pro pozdější použití.

V těchto pokynech a na samotném spotřebiči jsou uvedena důležitá bezpečnostní upozornění, která je třeba za všech okolností dodržet. Výrobce odmítá nést jakoukoli odpovědnost za poruchy, které byly způsobeny nedodržením bezpečnostních pokynů, nevhodným používáním spotřebiče nebo nesprávným nastavením ovladačů.

BEZPEČNOSTNÍ UPOZORNĚNÍ

⚠ Velmi malé děti (0–3 roky) by se neměly pohybovat v blízkosti spotřebiče. Malé děti (3–8 let) by se neměly ke spotřebiči přibližovat, pokud nejsou pod dozorem.

Děti starší 8 let a osoby s fyzickým, smyslovým či duševním postižením nebo bez patřičných zkušeností a znalostí mohou tento spotřebič používat pouze pod dohledem nebo tehdy, pokud obdržely informace o bezpečném použití spotřebiče a pokud rozumějí rizikům, která s používáním spotřebiče souvisejí. Nedovolte dětem, aby si se spotřebičem hrály.

Nedovolte dětem, aby bez dohledu prováděly čištění a běžnou údržbu spotřebiče.

⚠ **VAROVÁNÍ!** Spotřebič a jeho přístupné součásti se při použití zahřívají.

⚠ **VAROVÁNÍ!** Z důvodu rizika popálení se při používání a po jeho ukončení nedotýkejte ohřívacích prvků nebo vnitřních povrchů.

⚠ Při sušení potravin neponechávejte spotřebič bez dozoru. Je-li spotřebič vhodný pro použití teplotní sondy, používejte pouze sondy doporučené výrobcem – riziko vzniku požáru!

⚠ Do blízkosti spotřebiče nepokládejte oděvy nebo jiné hořlavé materiály, dokud veškeré jeho součásti zcela nevychladnou – riziko požáru!

Buďte vždy obezřetní, pokud připravujete jídlo s vysokým obsahem tuku, oleje nebo když

přidáváte alkoholické nápoje – riziko vzniku požáru! Při vyjímání pekáčů a dalšího příslušenství používejte chňapku. Po dokončení přípravy otevírejte dvířka opatrně: tak, aby před jejich úplným otevřením mohl horký vzduch nebo pára postupně uniknout – riziko popálení! Neblokujte vývody na přední straně trouby, kterými odchází horký vzduch – riziko vzniku požáru.
⚠ Buďte vždy opatrní, pokud jsou dvířka trouby otevřená nebo se nacházejí ve spodní poloze, abyste do nich nenarazili.
⚠ **VAROVÁNÍ!** V případě, že jsou dvířka nebo jejich těsnění poškozené, trouba se nesmí používat, dokud nebude opravena – riziko úrazu.
⚠ **VAROVÁNÍ!** Tekutiny a potraviny se nesmějí ohřívat v uzavřených nádobách – nebezpečí výbuchu! Následkem takového způsobu ohřívání nápojů může být opožděný eruptivní var. Při manipulaci s nádobou je nutno dbát opatrnosti – nebezpečí popálení. Neohřívejte vejce ve skořápce a vejce uvařená natvrdo – riziko exploze.
⚠ Nepoužívejte pro sušení potravin nebo oděvů ani k ohřívání zahřívacích podložek, pantoflí, houbiček a podobných předmětů – nebezpečí požáru! Pokud ohříváte potraviny v plastových nebo papírových nádobách, neodcházejte od trouby – nebezpečí požáru!
⚠ Obsah kojeneckých lahví a nádob na dětské jídlo je třeba promíchat nebo protřepat a následně zkontrolovat teplotu – riziko popálení! Neohřívejte vejce ve skořápce a vejce uvařená natvrdo – riziko explodování!
⚠ Používejte pouze náčiní, které je vhodné do mikrovlnné trouby. Nepoužívejte kovové nádoby – nebezpečí poranění.
⚠ Používejte pouze teploměr doporučený pro tuto troubu – riziko požáru.
⚠ Vychází-li z trouby kouř, troubu vypněte nebo vytáhněte přívodní kabel ze zásuvky. Dvířka ponechejte zavřená, aby se zadusily plameny.
⚠ Pokud je spotřebič instalován do výšky nad 850 cm od podlahy, je třeba dbát na to, aby při vyjímání nádoby nedošlo k vysazení otočného talíře – nebezpečí poranění.
⚠Mikrovlnnou troubu nepoužívejte k fritování v olejové lázni, protože teplotu oleje není možné regulovat.

POVOLENÉ POUŽITÍ

⚠ Tento spotřebič je určen k použití v domácnostech a zařízeních, jako jsou: kuchyňské kouty pro zaměstnance v obchodech, kancelářích a na jiných pracovištích; statky; hotely,

motely a další ubytovací zařízení; Zařízení nabízející nocleh se snídaní (bed and breakfast).
⚠ **UPOZORNĚNÍ:** Tento spotřebič není určen k ovládání pomocí externího spínacího zařízení, jako je časovač, či samostatného systému dálkového ovládání.
⚠ Tento spotřebič není určen pro profesionální použití. Spotřebič nepoužívejte venku.
Není přípustné používat jej jiným způsobem (např. vytápění místností).
⚠ Neskladujte výbušné nebo hořlavé látky (např. benzín nebo tlakové rozprašovače) uvnitř nebo v blízkosti spotřebiče – nebezpečí požáru.

INSTALACE

⚠ K stěhování a instalaci spotřebiče jsou nutné minimálně dvě osoby – nebezpečí zranění.
Při rozbalování a instalaci používejte ochranné rukavice – nebezpečí pořezání.
⚠ Instalaci, včetně připojení přívodu vody (pokud nějaký existuje) a elektřiny, a opravy musí provádět kvalifikovaný technik.
Neopravujte ani nevyměňujte žádnou část spotřebiče, pokud to není výslovně uvedeno v návodu k použití. Nedovolte dětem, aby se přibližovaly k místu instalace.
Po vybalení spotřebiče se přesvědčte, že nebyl při dopravě poškozen.
V případě problémů se obraťte na prodejce nebo na nejbližší servisní středisko. Po instalaci musí být obalový materiál (plasty, polystyrenová pěna atd.) uložen mimo dosah dětí – nebezpečí udušení. Před zahájením instalace je nutné spotřebič odpojit od elektrické sítě – nebezpečí úrazu elektrickým proudem. Během instalace se ujistěte, že zařízení nepoškozuje napájecí kabel – nebezpečí požáru a úrazu elektrickým proudem. Zařízení nezapínejte, dokud nebyla ukončena instalace.
⚠ Tento spotřebič je určen k vestavbě. Neumisťujte spotřebič jako volně stojící, ani jej nezabudovávejte do skříňky.
Po vybalení spotřebiče zkontrolujte, zda není poškozený a zda dveře dokonale přiléhají.
V případě problémů se obraťte na prodejce nebo na nejbližší servisní středisko.
⚠ Je-li nutné skříňku, do které bude zařízení umístěno, přiříznout, proveďte tyto práce ještě předtím, než jej do skříňky zasunete.
Následně odstraňte všechny dřevěné třísky a piliny.
Do prostoru minimální vzdálenosti mezi pracovní plochou a horní hranou trouby nevkládejte žádné předměty – riziko popálení!
Do doby zahájení instalace neodstraňujte polystyrénový podstavec trouby.

⚠ Po provedení instalace nesmí být dno trouby přístupné – riziko popálení!

DŮLEŽITÁ UPOZORNĚNÍ TÝKAJÍCÍ SE ELEKTRICKÉHO ZAPOJENÍ

⚠ Typový štítek je umístěný na předním okraji trouby a je viditelný při otevřených dveřích.
⚠ V souladu s národními bezpečnostními normami týkajícími se elektrických zařízení musí být možné odpojit spotřebič od elektrické sítě vytažením zástrčky, pokud je zástrčka přístupná, nebo prostřednictvím vícepólového vypínače umístěného před zásuvkou a spotřebič musí být uzemněn.
⚠ Nepoužívejte prodlužovací kabely, sdružené zásuvky nebo adaptéry. Po provedení montáže nesmí být elektrické prvky spotřebiče pro uživatele přístupné. Nepoužívejte spotřebič, pokud jste mokří nebo naboso. Tento spotřebič nezapínejte, pokud je poškozen napájecí síťový kabel či zástrčka, pokud správně nefunguje nebo byl poškozen či spadl.
⚠ Jestliže je poškozený přívodní kabel, smí ho vyměnit (za identický díl) pouze výrobce, servisní technik nebo osoba s obdobnou kvalifikací, jinak by mohlo dojít k úrazu – riziko elektrického šoku.
⚠ V případě výměny napájecího kabelu se obraťte na autorizované servisní středisko.

Popis spotřebiče

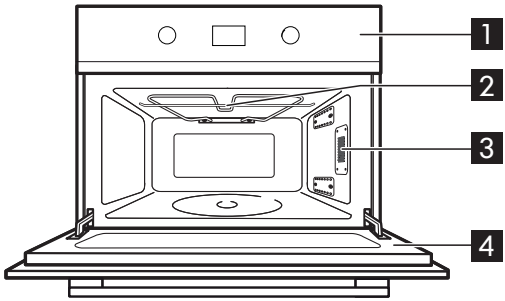

1 Ovládací panel
2 Topné těleso grilu
3 Žárovka vnitřního prostoru
4 Dvířka

Příslušenství

Držák otočného talíře

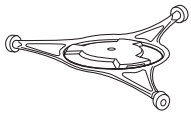

1x

Skleněný otočný talíř

1x

Mřížka

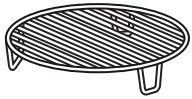

1x

Pečicí plech

1x

Obecně
Na trhu je mnoho různých druhů doplňků. Před nákupem se vždy ujistěte, že je vhodné pro mikrovlnnou troubu.
Nádoby, které se používají v mikrovlnné troubě, musí být pro ni vhodné a musí být z materiálu, kterým mohou mikrovlny volně procházet.
Když vkládáte nádoby s jídlem do mikrovlnné trouby, ujistěte se, že se nedotýkají vnitřního prostoru trouby.
To je důležité zvláště u příslušenství z kovu nebo s kovovými částmi.
Pokud se kovové nádobí dotýká vnitřních stěn zapnuté trouby, vznikají jiskry a trouba se může poškodit.
Malé části jídla lze bezpečně zakrýt alobalem, nesmí se však dotýkat vnitřního prostoru trouby.
Před zapnutím trouby se vždy ujistěte, že se otočný talíř může volně otáčet.

Držák otočného talíře
Nejprve vložte vnitřní kolečko a poté vnější část držáku otočného talíře.
Používejte držák otočného talíře pod skleněný otočný talíř. Na držák otočného talíře nepokládejte žádné jiné nádoby.

Skleněný otočný talíř
Skleněný otočný talíř umístěte na držák otočného talíře.
Skleněný otočný talíř používejte při všech způsobech úpravy jídel. Zachycuje veškeré odkapávající šťávy a odpadávající kousky jídel, které by jinak potřísnily a znečistily vnitřek trouby.

Mřížka
Při grilování nebo přípravě jídla s kombinací (mikrovlny a gril) používejte vždy mřížku.

Pečicí plech
Plech používejte pouze při grilování nebo pečení jídla v režimu s horkým vzduchem. Nikdy ho nepoužívejte v kombinaci s mikrovlnami.

Ovládací panel

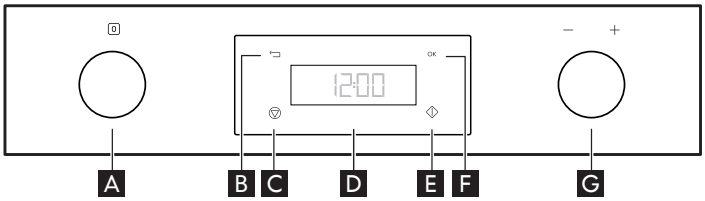

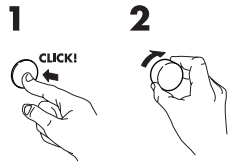

A Tlačítkový přepínač výběru
B Tlačítko Zpět
C Uzávěr
D Displej
E Spuštění
F Tlačítko potvrzení
G Nastavovací tlačítkový ovladač

Zasunovací ovladače
Chcete-li ovladač použít, stiskněte ho uprostřed. Ovladač vyskočí. Pootočte jím do požadované polohy. Po skončení vaření nastavte ovladač na 0 a stisknutím uprostřed ho zasuňte do původní polohy.

První použití

Nastavení
Když je spotřebič připojen k síti poprvé, požádá vás o nastavení hodin.
Po výpadku proudu začnou hodiny blikat a je nutné je znovu nastavit.
Vaše mikrovlnná trouba je vybavena mnoha funkcemi, které můžete nastavit podle svého přání.

1. Otáčejte knoflíkem A, dokud se nezobrazí Nastavení (přibl. 3 s).
2. Použijte nastavovací ovladač G k výběru jednoho z následujících nastavení k seřízení následujících položek: Hodiny, zvuk, ECO, jas

- **Hodiny**

1. Stiskněte tlačítko F, až začne levá číslice (hodiny) blikat.
2. Vysuňte nastavovací ovladač G a otočte jej k nastavení hodin.
3. Stiskněte tlačítko F (blikají dvě číslice vpravo – minuty).
4. Otočte ovladačem G k nastavení minut.
5. Stiskněte znovu tlačítko F.

Hodiny jsou nařízené a jsou v chodu.

- **Zvuk**

1. Stiskněte tlačítko F.
2. Vysuňte ovladač G a otočte jej k nastavení bzučáku na ON nebo OFF (ZAP/VYP).
3. Stiskněte opět tlačítko F k potvrzení změny.

- **Eko**

1. Stiskněte tlačítko F.
2. Vysuňte ovladač G a otočte jej k nastavení ECO na ON nebo OFF (ZAP/VYP).
3. Stiskněte opět tlačítko F k potvrzení změny.

Když je režim ECO zapnutý, jas displeje se automaticky přepne na nižší úroveň po 1 minutě. Když je režim ECO vypnutý, jas displeje se automaticky přepne na stejnou nižší úroveň po 3 minutách. Po stisknutí

libovolného tlačítka nebo po otevření dvířek se automaticky opět rozsvítí.

- **Jas**

1. Stiskněte tlačítko F.
2. Vysuňte ovladač G k nastavení požadovaného stupně jasu.
3. Stiskněte opět tlačítko F k potvrzení změny.

Každodenní používání

Ochrana při zapnutí / bezpečnostní zámek
Tato automatická bezpečnostní funkce se zapne minutu po přepnutí trouby do pohotovostního stavu. (Trouba je v pohotovostním stavu "stand by", když se na displeji ukazuje denní čas ve 24hodinovém formátu, nebo pokud hodiny nebyly nastaveny, když je displej prázdný).

Otevřete a zavřete dvířka a poté, pro spuštění zvolené funkce, stiskněte F.

Chlazení
Po skončení zvolené funkce se trouba může automaticky ochlazovat. Jedná se o běžný jev. Po ochlazení se trouba automaticky vypne. Jestliže je trouba v pohotovostním režimu a teplota je vyšší než 100 °C , zobrazuje se teplota uvnitř trouby a slovo "HOT" (horká). Buďte opatrní a nedotýkejte se při vytahování jídla vnitřních stěn. Používejte kuchyňské chňapky.
Varování “HOT” (horká) zůstane aktivní, dokud teplota uvnitř trouby neklesne pod 50 °C. Chlazení můžete přerušit bez jakéhokoli poškození trouby otevřením dvířek nebo stisknutím tlačítka C.

Nastavení časovače
Tuto funkci použijte, potřebujte-li použít minutku k přesnému odměření času např. při vaření vajec, těstovin nebo k vykynutí těsta před pečením.

1. Vysuňte ovladač A a otočte jej až do nulové polohy.
2. Vysuňte ovladač G a otočte jej k nastavení času na časovači.
3. Stiskněte tlačítko F.

Po uplynutí doby nastavené na spínači zazní zvukový signál.
Stisknutím libovolného tlačítka vypnete akustický signál.

VAROVÁNÍ : Mohou se v mikrovlnné troubě přehřát za bod varu, aniž by se objevily bubliny. Vroucí tekutiny pak mohou náhle vytéct z nádoby. Abyste tomu předešli, postupujte takto:

1. Nepoužívejte nádoby s rovnými stěnami a úzkým hrdlem.
2. Tekutinu před vložením nádoby do spotřebiče zamíchejte a nechte v ní ponořenou čajovou lžičku.
3. Po zahřátí nechte tekutinu chvíli v klidu a pak ji před opatrným vytažením nádoby z mikrovlnné trouby ještě zamíchejte.

Jet start
Tato funkce rychlého startu se používá k rychlému ohřevu potravin s vysokým obsahem vody, jako řídkých polévek, kávy nebo čaje.
S ovladačem ve svislé poloze zapněte tlačítkem Start funkci Jet Start.
Funkce Jet Start se automaticky zapne na plný výkon s dobou tepelné úpravy nastavenou na 30 vteřin. Každým dalším stisknutím se doba tepelné úpravy prodlouží o 30 vteřin.
Dobu můžete také zvyšovat nebo snižovat otáčením nastavovacího ovladače. Stiskněte tlačítko F.

Tabulka funkcí mikrovlnné trouby

Funkce		Popis funkce
0	**12:00**	Slouží k vypínání trouby
	MIKROVLNY	„Pro rychlou přípravu a opětovné ohřátí jídel a nápojů.“
	KOMBINOVANÝ GRIL	„Pro rychlé uvaření a gratinování s využitím kombinovaných funkcí mikrovln a grilu.“
	GRIL	„Pro osmahnutí dozlatova, grilování a gratinování. Doporučujeme jídlo během grilování obracet. Pro dosažení co nejlepších výsledků gril nejprve na 3 až 5 minut předehřejte.“
AUTO	**ROZMRAZOVÁNÍ**	„K rozmrazování masa, drůbeže, ryb, zeleniny a chleba.“
	KOMBI – HORKÝ VZDUCH A MIKROVLNY	Kombinace pečení v troubě s mikrovlnnou funkcí k pečení masa, drůbeže, brambor ve slupce, zmrazených potravin, piškotů, pečiva, ryb a pudinků.
	HORKÝ VZDUCH	K pečení pusinek, pečiva, piškotů, nákypů, drůbeže a pečeného masa.
	RYCHLÝ OHŘEV	Slouží k rychlému předehřátí prázdné trouby.

Mikrovlny

Tuto funkci použijte k běžnému vaření a ohřívání zeleniny, ryb, brambor a masa.

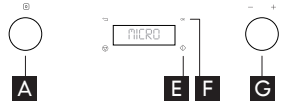

1. Vysuňte ovladač A a otočte k volbě požadované funkce mikrovln.
2. Vysuňte ovladač G a otočte jej k nastavení mikrovlnného výkonu.
3. Stiskněte tlačítko F k potvrzení volby.
4. Otočte ovladačem G k nastavení času přípravy.
5. Stiskněte tlačítko E.

Po spuštění vaření: Čas lze snadno prodlužovat ve 30vteřinových krocích stisknutím tlačítka Start. Každým stisknutím se doba prodlouží o 30 vteřin.
Dobu můžete také zvyšovat nebo snižovat otáčením ovladače nastavení.
Během tepelné úpravy lze změnit stupeň výkonu stisknutím tlačítka Zpět a otočením nastavovacím ovladačem.

Pouze stupeň výkonu mikrovln

Výkon	Vhodné pro:
900 W	Ohřívání nápojů, vody, řídkých polévek, kávy, čaje nebo jiných potravin s vysokým obsahem vody. Obsahuje-li jídlo vejce nebo smetanu, zvolte nižší výkon.
750 W	Vaření zeleniny, masa apod.
650 W	Pečení ryb.
500 W	Šetrnější přípravu např. omáček s vysokým obsahem bílkovin, sýrových a vaječných jídel a k dokončení zapékaných jídel.
350 W	Dušení masa, rozpouštění másla a čokolády.
160 W	Rozmrazování. Změknutí másla, sýrů.
90 W	Změknutí zmrzliny.

Kombinovaný gril

Tuto funkci používejte k přípravě zapékaných jídel, lasagní, drůbeže a pečených brambor.

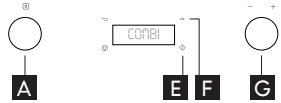

1. Vysuňte ovladač A a otočte jej k volbě funkce Kombi.
2. Vysuňte ovladač G a otočte jej k nastavení stupně grilování (1-2-3).
3. Stiskněte tlačítko F k potvrzení volby. Tím se automaticky dostanete na další nastavení.
4. Otočte ovladačem G k nastavení stupně mikrovlnného výkonu.
5. Stiskem F svou volbu potvrdíte.
6. Otočte ovladačem G k nastavení času přípravy.

7. Stiskněte tlačítko E.
Max. možný stupeň výkonu mikrovln při použití grilu je 650 W.

Výkon	Vhodné pro:
650 W	Vaření zeleniny a zapékaných jídel
350–500 W	Pečení drůbeže a lasagní
160–350 W	Pečení ryb a mražených zapékaných jídel
90 W	Zapékání ovoce

Gril

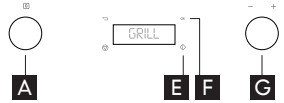

Tuto funkci používejte k rychlému zhnědnutí jídla.
1. Vysuňte ovladač A a otočte jej k volbě požadované funkce grilu.
2. Vysuňte ovladač G a otočte jej k nastavení stupně grilování (1-2-3), stiskněte tlačítko F
3. Vysuňte ovladač G a otočte jej k nastavení doby vaření.
4. Stiskněte tlačítko E.

Při použití této funkce položte jídlo na mřížku.
Během grilování jídlo obraťte.
Před použitím nádobí ke grilování si ověřte, zda je žáruvzdorné a vhodné do mikrovlnné trouby.

DŮLEŽITÉ: Při grilování nepoužívejte plastové náčiní. Roztavilo by se. Nádobí ze dřeva nebo papíru také není vhodné.

Automatické rozmrazování AUTO

Tuto funkci automatického rozmrazování Auto defrost použijte k rozmrazování masa, drůbeže, ryb, zeleniny a chleba.
Funkci automatického rozmrazování používejte pouze pro čistou váhu 100 g – 3 kg.
Talíř vždy pokládejte na skleněný otočný talíř.

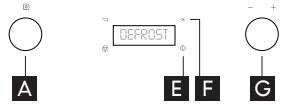

1. Vysuňte ovladač A a otočte jej k volbě požadované funkce Auto Defrost.
2. Vysuňte ovladač G a otočte jej k výběru kategorie potravin.
3. Stiskněte tlačítko F k potvrzení volby.
4. Otočte ovladačem G k nastavení váhy.
5. Stiskněte tlačítko F k potvrzení volby.
6. Stiskněte tlačítko E.

Hmotnost:
U této funkce musí trouba zjistit čistou váhu potravin. Trouba pak automaticky vypočítá potřebný čas k dokončení rozmrazení.

Zmrazené potraviny:
Má-li jídlo vyšší teplotu, než je teplota hlubokozmrazených potravin, (-18°C), zvolte nižší váhu jídla.
Má-li jídlo nižší teplotu, než je teplota hlubokozmrazených potravin, (-18°C), zvolte vyšší váhu jídla.

Jídlo	Tipy
Maso (100 g – 2,0 kg)	Mleté maso, kotlety, steaky nebo pečeně. Obraťte jídlo, když vás k tomu trouba vyzve.
Drůbež (100 g – 2,5 kg)	Celé kuře, kousky nebo řízky. Obraťte jídlo, když vás k tomu trouba vyzve.
Ryba (100 g – 2 kg)	Celé, řízky nebo filé. Obraťte jídlo, když vás k tomu trouba vyzve.
Zelenina (100 g – 2 kg)	Míchaná zelenina, hrášek, brokolice apod. Obraťte jídlo, když vás k tomu trouba vyzve.
Chléb (100 g – 2 kg)	Bochník, housky, žemle. Obraťte jídlo, když vás k tomu trouba vyzve.

U jídel, která nejsou obsažena v této tabulce, a v případě, že je váha nižší nebo vyšší než doporučená váha, postupujte podle pokynů pro nastavení mikrovln a výkon při rozmrazování nastavte na 160 W.

DŮLEŽITÉ: Nepokládejte zmrazené potraviny přímo na horký otočný talíř. Dejte je na talíř nebo tácek.

Mražené potraviny v plastových sáčcích, plastových fóliích nebo lepenkových krabičkách můžete vložit přímo do trouby jen tehdy, nejsou-li na obalu kovové části (např. svorky).

Tvar balíčku ovlivňuje dobu nutnou k rozmrazení. Potraviny zabalené do úzkých balíčků se rozmrazí rychleji než silné bloky. Jakmile jídlo trochu povolí, oddělte jednotlivé kusy od sebe. Jednotlivé plátky se rozmrazí mnohem rychleji. Když se některé části začnou ohřívat (např. kuřecí stehna a konce křidélek), zakryjte je hliníkovou fólií. Velké kusy uprostřed rozmrazování obraťte. Vařená jídla, guláše a masové omáčky se rozmrazí rychleji, jestliže je během rozmrazování zamícháte.
Při rozmrazování doporučujeme nechat jídlo částečně rozmrazit, a pak ho nechat dojít. Necháte-li jídlo po rozmrazování dojít, vždy dosáhnete lepšího výsledku, protože se v něm teplo rovnoměrně rozptýlí.

Rozmrazování s ručním nastavením
Řiďte se postupem pro nastavení mikrovln a výkon při rozmrazování nastavte na 160 W. Postupně sami zjistíte, jakou dobu různé množství jídla potřebuje.

MW – horký vzduch
Tuto funkci používejte k pečení masa, drůbeže, brambor ve slupce, zmrazených potravin, piškotů, pečiva, ryb a pudinků.

1. Vysuňte ovladač A a otočte jej k volbě funkce horkého vzduchu s mikrovlnami (zobrazuje se výchozí teplota a mikrovlnný výkon).
2. Vysuňte ovladač G a otočte jej k nastavení teploty.
3. Stiskněte tlačítko F k potvrzení volby. Tím se automaticky dostanete na další nastavení.
4. Otočte ovladačem G k nastavení stupně mikrovlnného výkonu.
5. Stiskněte tlačítko F k potvrzení volby. Tím se automaticky dostanete na další nastavení.
6. Otočte ovladačem G k nastavení času přípravy.
7. Stiskněte tlačítko E.

Jídlo vždy položte na rošt, aby kolem něho mohl volně proudit vzduch. Po spuštění pečení můžete snadno upravovat dobu pečení otáčením nastavovacího ovladače. Použijte tlačítko Zpět, chcete-li se vrátit ke změně stupně výkonu a konečné teploty. .
Max. možný stupeň výkonu mikrovln při použití horkého vzduchu je 350 W.

MW – horký vzduch	
Výkon	Doporučené nastavení výkonu:
350 W	Pečení drůbeže, ryb a zapékaných jídel
160 W	Pečení masa
90 W	Pečení chleba a moučníků

Horký vzduch
Tuto funkci používejte k pečení pusinek, pečiva, piškotů, nákypů, drůbeže a pečeného masa.

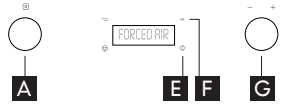

1. Vysuňte ovladač A a otočte jej k volbě funkce horkého vzduchu (zobrazuje se výchozí teplota).
2. Vysuňte ovladač G a otočte jej k nastavení teploty.
3. Stiskněte tlačítko F k potvrzení volby.
4. Otočte ovladačem G k nastavení času přípravy.
5. Stiskněte tlačítko E.

Jídlo vždy položte na rošt, aby kolem něho mohl volně proudit vzduch.
K pečení malých kousků jako sušenek a žemlí používejte plech. Po spuštění pečení můžete snadno upravovat dobu pečení otáčením nastavovacího ovladače. Použijte tlačítko Zpět, chcete-li se vrátit ke změně konečné teploty.

Předehřátí
Tuto funkci používejte k předehřátí prázdné trouby.
Předohřev se vždy provádí s prázdnou troubou, přesně tak, jak to děláte před pečením v tradiční troubě.

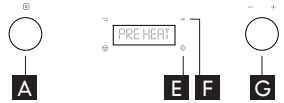

1. Vysuňte ovladač A a otočte jej k volbě funkce předohřevu (zobrazuje se výchozí teplota).
2. Vysuňte ovladač G a otočte jej k nastavení teploty.
3. Stiskněte tlačítko E. Během rychlého ohřevu se na displeji zobrazuje aktuální teplota uvnitř trouby.
4. Nastavte čas přidržení a stiskněte tlačítko F.

Před předohřevem ani v jeho průběhu nevkládejte do trouby jídlo. Spálilo by se vzniklým žárem. Po spuštění pečení můžete snadno upravovat teplotu otáčením nastavovacího ovladače.

⚠ **VAROVÁNÍ!** Spotřebič a jeho přístupné součásti se při použití zahřívají. Je třeba dbát opatrnosti, abyste se nedotkli topných těles. Malé děti by se neměly ke spotřebiči přibližovat.
Během používání ani po něm se nedotýkejte topných článků nebo vnitřních ploch spotřebiče - hrozí nebezpečí popálení. Spotřebič nesmí přijít do styku s útěrkami nebo jinými hořlavými materiály, dokud všechny díly zcela nevychladnou.

⚠ **VAROVÁNÍ!** V troubě neohřívejte ani nepřipravujte jídla v uzavřených skleničkách nebo nádobách.
Přetlakem uvnitř nádoby by nádoba mohla explodovat a troubu poškodit.

⚠ **VAROVÁNÍ!** VAROVÁNÍ: Jestliže troubu používáte v kombinovaném režimu, při kterém dosahuje vysokých teplot, smí děti troubu používat pouze za dozoru dospělých.

⚠ **VAROVÁNÍ!** Mohou se v mikrovlnné troubě přehřát za bod varu, aniž by se objevily bubliny. Vroucí tekutiny pak mohou náhle vytéct z nádoby. Abyste tomu předešli, postupujte takto:
1. Nepoužívejte nádoby s rovnými stěnami a úzkým hrdlem.
2. Tekutinu před vložením nádoby do spotřebiče zamíchejte a nechte v ní ponořenou čajovou lžičku.
3. Po zahřátí nechte tekutinu chvíli v klidu a pak ji před opatrným vytažením nádoby z mikrovlnné trouby ještě zamíchejte.

⚠ **VAROVÁNÍ!** Po ohřátí jídla z nápojů pro děti musíte pokrm nebo tekutinu protřepat a před podáváním zkontrolovat teplotu.

Čištění a údržba

Čištění je jedinou údržbou, která je obvykle nutná.
Nebudete-li troubu udržovat čistou, může dojít k poškození povrchu, a tedy ke zkrácení životnosti spotřebiče, a případně i k vytvoření nebezpečné situace.

DŮLEŽITÉ: nepoužívejte drsné kovové houbičky, čisticí prostředky s drsnými částicemi, kovové drátěnky, hadříky s čisticí drtí apod., které mohou poškodit ovládací panel, vnitřní i vnější plochy trouby.
Používejte houbu namočenou do neutrálního čisticího prostředku nebo papírový ubrousek s aerosolovým prostředkem na čištění skel.
Čisticí prostředek na skla nastříkejte vždy na papírový ubrousek.
Nikdy jej nestříkejte přímo na troubu.
V pravidelných intervalech, zvláště pokud došlo k přetečení tekutin, vyjměte otočný talíř, držák otočného talíře a vytřete dočista dno trouby.
Konstrukce této trouby umožňuje provoz jen s řádně usazeným otočným talířem.

DŮLEŽITÉ: nezapínejte mikrovlnnou troubu, jestliže jste vyjmuli otočný talíř kvůli čištění.
K čištění vnitřních ploch trouby, vnitřní i vnější části dvířek a jejich rámu používejte jemný čisticí prostředek, vodu a měkký hadřík.

DŮLEŽITÉ: odstraňujte mastné usazeniny nebo zbytky jídel kolem dvířek.
V případě odolných skvrn nechte v mikrovlnné troubě vřít plný šálek vody po dobu asi 2 nebo 3 minut. Nečistota vlivem páry změkne.

DŮLEŽITÉ: mikrovlnnou troubu nikdy nečistěte čisticím zařízením na páru.
Nepříjemný zápach v troubě se dá odstranit tak, že do šálku vody přidáte trochu citrónové šťávy, postavíte ho do trouby na otočný talíř a necháte vřít několik minut.
Topné těleso grilu není třeba čistit, protože velký žár spálí všechny nastříkané zbytky jídel, ale horní stěnu trouby musíte omývat pravidelně. Otírejte ji houbou namočenou do teplé vody s mycím prostředkem.
Jestliže funkci Gril nepoužíváte pravidelně, je třeba ji jednou za měsíc aspoň na 10 minut zapnout, aby se spálily všechny usazeniny.

Vhodné do myčky

- Držák otočného talíře.
- Skleněný otočný talíř.

⚠ **VAROVÁNÍ!:** Neodstraňujte žádné kryty. Pravidelně sledujte, zda není poškozeno těsnění dvířek nebo přilehlé plochy.
V případě poškození těchto míst troubu nepoužívejte, dokud ji kvalifikovaný technik neopraví. Před zahájením údržby – nebezpečí úrazu elektrickým proudem. Nikdy nepoužívejte parní čistič.

Co dělat, když...

Problém	Možná příčina	Řešení
Spotřebič nefunguje.	Není zapojený napájecí zdroj nebo spotřebič .	Zkontrolujte pojistky a ujistěte se, že není vypnutý elektrický proud.
	Dvířka nejsou zavřená.	Před zapnutím zkuste dvířka znovu otevřít a zavřít.
Na displeji se zobrazí písmeno „F“ následované písmenem nebo číslem	Softwarová chyba.	Kontaktujte nejbližší středisko poprodejních služeb a uveďte písmeno nebo číslo, které následuje za písmenem „F“.
Jídlo není prohřáté rovnoměrně.	Velmi tenké kousky, jako kuřecí křidélka, nebyla zakryté.	Zakryjte slabé kousky alobalem.
	Nastavili jste příliš vysoký stupeň výkonu.	Zvolte nižší stupeň výkonu.
	Otočný talíř se zastavil.	Zkontrolujte, zda jsou otočný talíř a držák otočného talíře řádně usazeny na svém místě, a jídlo je uprostřed, nedotýká se stěn trouby.
Neobrátili jste jídlo.	Otočný talíř se zastavil.	Zkontrolujte, zda jsou otočný talíř a držák otočného talíře řádně usazeny na svém místě, a vnitřek trouby je čistý.

Autorizované servisní středisko

Než zavoláte do autorizovaného servisního centra:

1. Zkuste poruchu odstranit sami (viz tabulku ..."Co dělat, když ...").
2. Vypněte a znovu zapněte spotřebič, abyste zjistili, zda problém nezmizel.

Projevuje-li se závada i po provedení výše uvedených kontrol, kontaktujte autorizované servisní středisko společnosti IKEA.

Uveďte:

- typ závady,
- přesný typ a model spotřebiče;
- číslo autorizovaného servisního střediska (t.j. číslo uvedené za slovem “Service” na typovém štítku), uvedené na vnitřní hraně trouby - viditelné při otevřených dvířkách);
- svou úplnou adresu,
- své telefonní číslo.

- Jestliže je nutná jakákoliv oprava, obraťte se na autorizované servisní centrum IKEA (abyste měli jistotu, že budou použity originální náhradní díly a že oprava bude provedena správně).

Technické údaje

Identifikace modelu: ANRÄTTA 104 117 65	
Napětí v síti	220-240 V / 50 Hz
Jmenovitý příkon	2800 W
Pojistka	16 A
Mikrovlnný výkon	900 W
Gril	1600 W
Horkovzdušný výkon	1 200 W
Vnější rozměry (V × Š × H)	455 × 595 × 566
Vnitřní rozměry (V x Š x H)	210 × 450 × 420

Technické údaje jsou uvedeny na typovém štítku uvnitř spotřebiče.

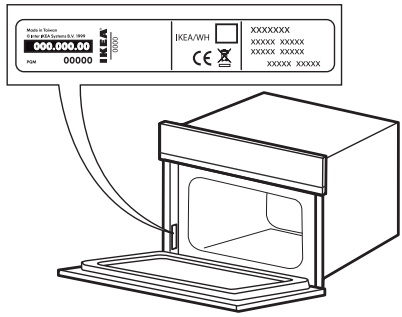

Údaje o výkonu ohřevu pro zkušební testy podle normy IEC 60705.
Mezinárodní komise pro elektrotechniku vytvořila normu pro porovnávací testování tepelného výkonu různých mikrovlnných trub. Pro tuto troubu doporučujeme tyto hodnoty:

Test	**Množství**	**Přibliž. čas**	**Teplotní stupeň**	**Nádoba**
12.3.1 Vaječný pudink	750 g	16 - 17 min	500 W	Pyrex 3.227
12.3.2 Houba dort	475 g	7 - 8 min	750 W	Pyrex 3.827
12.3.3 Sekaná	900 g	20 - 22 min	750 W	Pyrex 3.838
12.3.4 Gratinované brambory	1100 g	18 - 20 min	Grill Medium + 650 W	Pyrex 3.827
12.3.5 Dort	700 g	28 - 30 min	Forced air 175°C + 90 W	Pyrex 3.827
12.3.6 Kuřecí	1000 g	40 - 45 min	Turbo grill High + 350 W	Pyrex 3.827
13.3 Rozmrazování masa	500 g	15 - 16 min	160 W	

V souladu s normou IEC 60350
Mezinárodní komise pro elektrotechniku vytvořila normu pro porovnávací testování tepelného výkonu různých mikrovlnných trub. Pro tuto troubu doporučujeme tyto hodnoty:

Test	Přibliž. čas	Teplota	Předehřátá trouba	Příslušenství
7.5.1 Pečiva	30 - 35 min	150 °C	ne	Pečicí plech
7.5.3 Malé koláče	20 - 25 min	170 °C	Ano	Pečicí plech
7.6.1 Fatless houba dort	40 - 45 min	160 °C	Ano	Rošt
7.6.2 Jablečný koláč	60 - 70 min	160 -170 °C	Ano	Rošt
9.2 Toast	4 - 5 min	Grill High	Ano	Rošt

POZNÁMKA: tyto informace jsou určeny pouze pro kvalifikovaného technika.

Instalace

Instalace spotřebiče
Při instalaci spotřebiče se řiďte samostatnými přiloženými instalačními pokyny.
Instalaci nebo opravy musí provést kvalifikovaný technik podle pokynů výrobce a v souladu s platnými místními bezpečnostními předpisy. Neopravujte ani nevyměňujte žádnou část spotřebiče, pokud to není výslovně uvedeno v návodu k použití.
Děti by neměly provádět úkony související s instalací. Během instalace zařízení držte děti v bezpečné vzdálenosti. Obalový materiál (plastové sáčky, polystyrenové části apod.) odstraňte z dosahu dětí, a to jak během provádění instalace zařízení, tak i po jejím dokončení.
Při vybalování a instalaci používejte ochranné rukavice.
Ke stěhování a instalaci spotřebiče jsou nutné minimálně dvě osoby.
Před zahájením instalace je nutné spotřebič odpojit od elektrické sítě.
Po vybalení spotřebiče se přesvědčte, že nebyl při dopravě poškozen. V případě problémů se obraťte na prodejce nebo na nejbližší servisní středisko.
Po vybalení spotřebiče zkontrolujte, zda není poškozený a zda dveře dokonale přiléhají.
V případě problémů se obraťte na prodejce nebo na nejbližší servisní středisko. Aby se trouba nepoškodila, doporučujeme
odstranit polystyrénový podstavec až před instalací.
Po instalaci se přesvědčte, zda spotřebič nepoškodil přívodní kabel.

Bezpečnostní zařízení dveří

Uzamykací zařízení dveří

Při otevírání dveří s uzamykacím zařízením dveří postupujte podle obrázku 1.

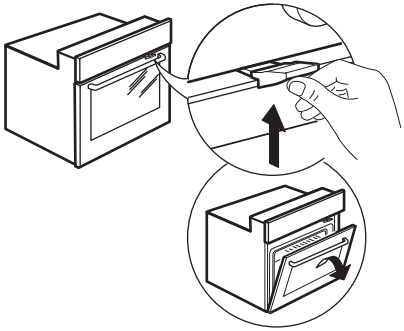

Obr. 1

Bezpečnostní zařízení dveří lze odstranit – postupujte podle obrázků (viz obr. 2).

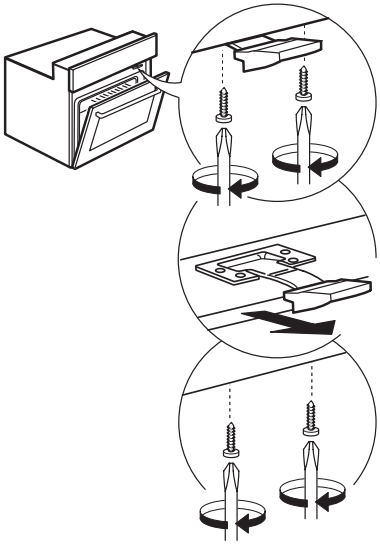

Obr. 2

Elektrické připojení

Před připojením
Zkontrolujte, zda napětí na typovém štítku odpovídá napětí ve vaší domácnosti.
Typový štítek je umístěný na předním okraji trouby a je viditelný při otevřených dveřích.
Nesnímejte kryty vstupu mikrovln umístěné na vnitřní boční straně trouby. Chrání přívodní kanálky mikrovln před tukem a zbytky jídel.

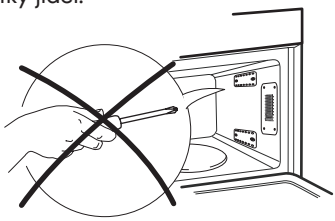

Před instalací trouby se přesvědčte, že je trouba prázdná.
Zkontrolujte, zda není trouba poškozená.
Zkontrolujte, zda jsou dvířka trouby řádně zavřená a zda těsnění není poškozené.
Z trouby vyjměte všechny předměty a vnitřek vymyjte měkkým vlhkým hadříkem.
Nezapínejte tento elektrospotřebič, pokud je poškozena přívodní síťová šňůra nebo zástrčka, pokud spotřebič nefunguje správně nebo došlo k poškození či pádu spotřebiče. Napájecí síťový kabel ani zástrčku neponořujte do vody. Přívodní kabel se nesmí dotýkat žádné horké plochy. Mohlo by dojít k úrazu elektrickým proudem, požáru nebo k jinému ohrožení zdraví a majetku.

Po připojení
Troubu lze spustit jen tehdy, jsou-li dvířka správně zavřená.
Uzemnění spotřebiče je ze zákona povinné.
Výrobce odmítá jakoukoli odpovědnost za zranění osob a zvířat nebo za škody na majetku, pokud tento požadavek nebyl dodržen.
Výrobce neodpovídá za žádné problémy způsobené nedodržením těchto pokynů uživatelem.
Nedostatečné pochopení těchto pokynů může způsobit nebezpečí. Výrobce odmítá jakoukoli odpovědnost v případě zranění osob a zvířat či poškození majetku při nedodržení výše uvedených doporučení a bezpečnostních opatření.

UPOZORNĚNÍ: Provoz spotřebiče nelze řídit pomocí externího časovače nebo samostatného systému dálkového ovládání.
Po skončení instalace nesmí být elektrické komponenty pro uživatele volně přístupné.
Spotřebič musí splňovat platné bezpečnostní předpisy a k instalaci musí být proto použit vícepólový odpojovač s minimální vzdáleností mezi kontakty 3 mm.

VAROVÁNÍ: Napájecí kabel musí být dostatečně dlouhý, aby mohl spojit vestavěný spotřebič s elektrickým zdrojem.
Netahejte za napájecí kabel spotřebiče.
V případě nutnosti vyměňte napájecí kabel za nový stejného typu. Instalaci nebo údržbu musí provést kvalifikovaný technik podle pokynů výrobce a v souladu s platnými místními bezpečnostními předpisy. Obraťte se na autorizované servisní středisko.
Nezapínejte tento elektrospotřebič, pokud je poškozena přívodní síťová šňůra nebo zástrčka, pokud spotřebič nefunguje správně nebo došlo k poškození či pádu spotřebiče. Napájecí síťový kabel ani zástrčku neponořujte do vody. Přívodní kabel se nesmí dotýkat žádné horké plochy.
Spotřebiče se nedotýkejte vlhkými částmi těla a nepoužívejte jej, když jste naboso.
Nepoužívejte prodlužovací kabely, sdružené zásuvky nebo rozdvojky. Nepřipojujte zařízení do zásuvky, kterou je možné ovládat pomocí dálkového ovládání.

Poznámky ohledně životního prostředí

⚠ **VAROVÁNÍ!:** Servisní zásahy nebo opravy, u kterých je nutné sejmout kryty chránící před mikrovlnami, jsou nebezpečné. Takové činnosti smí provádět pouze odborně vyškolený technik.

⚠ **VAROVÁNÍ!:** Nebudete-li troubu udržovat čistou, může dojít k poškození povrchu, a tedy ke zkrácení životnosti spotřebiče, a případně i k vytvoření nebezpečné situace.

⚠ **VAROVÁNÍ!:** Mikrovlnnou troubu pravidelně čistěte a vždy odstraňujte všechny zbytky jídel.

⚠ **VAROVÁNÍ!:** Před zahájením údržby musí být spotřebič odpojen od elektrického napájení – nebezpečí úrazu elektrickým proudem. Nikdy nepoužívejte parní čistič.

⚠ **VAROVÁNÍ!:** K čištění skla dvířek nepoužívejte drsné abrazivní čističe nebo kovové škrabky, jinak se jeho povrch může poškrábat a v důsledku toho roztříštit.

⚠ Před prováděním jakýchkoli úkonů údržby nebo čištěním je nutné nechat spotřebič vychladnout. – riziko popálení!

⚠ **VAROVÁNÍ!:** Před výměnou žárovky spotřebič vypněte – riziko elektrického šoku!

LIKVIDACE OBALOVÉHO MATERIÁLU

Obal je ze 100% recyklovatelného materiálu a je označen recyklačním znakem. Obalový materiál proto nevyhazujte s domácím odpadem, ale zlikvidujte ho podle platných místních předpisů.

LIKVIDACE DOMÁCÍCH ELEKTROSPOTŘEBIČŮ

Tento spotřebič byl vyroben z recyklovatelných nebo opakovaně použitelných materiálů. Zlikvidujte jej podle místních předpisů pro likvidaci odpadu. Další informace o likvidaci, renovaci a recyklaci elektrických spotřebičů získáte na místním úřadě, ve středisku pro sběr domácího odpadu nebo v obchodě, kde jste spotřebič zakoupili. Tento spotřebič je označen v souladu s evropskou směrnicí 2012/19/EU o odpadních elektrických a elektronických zařízeních (OEEZ). Zajištěním správné likvidace tohoto výrobku pomůžete zabránit negativním vlivům na životní prostředí a lidské zdraví.

Symbol na výrobku nebo příslušných dokladech udává, že tento výrobek nesmí být likvidován společně s domácím odpadem, nýbrž je nutné jej odevzdat do příslušného sběrného střediska k recyklaci elektrických a elektronických zařízení.

RADY K ÚSPOŘE ELEKTRICKÉ ENERGIE

Troubu předehřívejte pouze tehdy, je-li to výslovně uvedeno v tabulce pečení nebo ve vašem receptu. Používejte tmavé lakované nebo smaltované plechy, neboť mnohem lépe absorbují teplo. Jídlo vyžadující delší pečení se bude péct dále i po vypnutí trouby.

ZÁRUKA IKEA

Jak dlouho záruka IKEA platí?
Tato záruka platí po dobu pěti let od data nákupu spotřebiče v IKEA. Jako doklad o koupi se doporučuje originální účtenka. Jestliže se v době záruky provádí nějaká oprava, tato činnost neprodlužuje záruční dobu na spotřebič.

Kdo provádí servisní službu?
Autorizovaný poskytovatel servisu IKEA zajišťuje servisní službu prostřednictvím své vlastní sítě.

Na co se záruka vztahuje?
Záruka se vztahuje na závady spotřebiče, které byly způsobené vadnou konstrukcí nebo vadným materiálem, a ke kterým došlo po zakoupení v IKEA. Tato záruka se vztahuje pouze na domácí používání. Výjimky jsou uvedené v části "Na co se nevztahuje záruka?". Během záruční doby se záruka vztahuje na náklady k odstranění závady, např. opravu, díly, práci a cestu pracovníka za předpokladu,že je tento spotřebič dostupný pro opravu bez zvláštních nákladů. Za těchto podmínek se uplatňují směrnice EU (č. 99/44/ES) a příslušné místní předpisy. Vyměněné díly se stávají majetkem IKEA.

Jak bude IKEA při odstranění závady postupovat?
Určený poskytovatel servisu IKEA prozkoumá výrobek a dle svého vlastního uvážení rozhodne, zda se na něj vztahuje tato záruka. Jestliže rozhodne, že záruka platí, poskytovatel servisu IKEA nebo jeho autorizovaný servisní partner prostřednictvím svých vlastních servisních provozů dle vlastního uvážení buď vadný výrobek opraví, nebo ho vymění za stejný nebo srovnatelný výrobek.

Na co se nevztahuje záruka?
- Na normální opotřebení a odření.
- Na poškození způsobené úmyslně nebo nedbalostí, nedodržením návodu k použití, nesprávnou instalací nebo připojením k nesprávnému napětí, poškození způsobené chemickou nebo elektrochemickou reakcí, rzí, korozí nebo vodou včetně, ale nikoli výhradně omezené na nadměrné množství vápence v přiváděné vodě, poškození způsobené abnormálními podmínkami okolního prostředí.
- Na spotřební materiál včetně baterií a žárovek.
- Na nefunkční a ozdobné části, který nemají vliv na normální používání spotřebiče včetně jakéhokoli poškrábání a možných rozdílů v barvě.
- Na náhodné poškození způsobené cizími předměty nebo látkami a čištěním nebo uvolněním filtrů, vypouštěcích systémů nebo zásuvek na čisticí prostředek.
- Na poškození následujících dílů: keramického skla, příslušenství, košů na nádobí a příbory, přívodní a vypouštěcí trubky, těsnění, žárovky a kryty žárovek, filtry, ovladače, opláštění a jeho části. S výjimkou takových poškození, u kterých lze prokázat, že tato poškození byla způsobena výrobními vadami.
- Na případy, kdy technik při své návštěvě nenalezl žádnou závadu.
- Na opravy, které neprováděli naši k tomu určení poskytovatelé služeb a/nebo autorizovaní smluvní servisní partneři, nebo na opravy, při nichž nebyly použity originální náhradní díly.
- Na opravy způsobené instalací, která není správná, nebo neodpovídá technickým údajům.
- Na použití spotřebiče mimo domácnost, tedy k profesionálnímu použití.
- Na poškození při dopravě. Jestliže zákazník dopravuje spotřebič sám do svého bytu nebo na jinou adresu, neodpovídá společnost IKEA za žádné poškození, ke kterému mohlo při dopravě dojít. Pokud ale dopravovala spotřebič na uvedenou adresu zákazníka společnost IKEA, pak je případné poškození při dopravě kryto touto zárukou IKEA

- Na náklady na provedení první instalace spotřebiče IKEA.
  Jestliže ale poskytovatel služeb IKEA nebo jeho autorizovaný servisní partner opraví nebo vymění spotřebič v rámci této záruky, poskytovatel služeb IKEA nebo jeho autorizovaný servisní partner opravený spotřebič nebo nový spotřebič znovu nainstalují, pokud to bude nutné.

Tato omezení se nevztahují na práce prováděné bez zjištění závady, které provedl náš vyškolený technik s použitím našich originálních dílů za účelem přizpůsobení spotřebiče technickým bezpečnostním požadavkům v jiné zemi EU.

Uplatnění zákonů dané země
Záruka IKEA poskytuje zvláštní zákoná práva, která zahrnují nebo přesahují všechny místní zákonné požadavky. Tyto podmínky však žádným způsobem neomezují práva spotřebitele popsaná v místní legislativě.

Rozsah platnosti
Pro spotřebiče, které jsou zakoupeny v jedné zemi EU a převezeny do jiné země EU, budou servisní služby prováděny v rámci záručních podmínek obvyklých v nové zemi. Povinnost provést servisní službu v rámci záruky existuje jen tehdy, pokud je spotřebič instalován a je ve shodě s:
- technickými požadavky platnými vzemi, ve které byl záruční požadavek vznesen;
- pokyny k instalaci a bezpečnostními informacemi v uživatelské příručce.

Vyhrazený POPRODEJNÍ SERVIS pro spotřebiče IKEA
Obraťte se prosím na určené autorizované servisní centrum v případě:
- požadavku na servis v rámci této záruky;
- dotazu týkajícího se vysvětlení instalace spotřebiče IKEA do určeného kuchyňského nábytku IKEA;
- dotazu týkajícího se vysvětlení funkce spotřebičů IKEA

Abychom vám mohli poskytnout co nejlepší pomoc, prosíme čtěte pozorně instalační návod a/nebo návod k použití předtím, než nás kontaktujete.

Kde nás najdete, když potřebujete servisní službu

Úplný seznam určených autorizovaných servisních center a příslušná telefonní čísla v jednotlivých zemích najdete na poslední straně tohoto manuálu.

Abychom Vám mohli poskytnout co nejrychlejší asistenci, doporučujeme využít telefonický kontakt uvedený v tomto manuálu a vždy nahlásit produktový kód IKEA (8místný kód) a 12místné servisní číslo, které najdete na typovém štítku spotřebiče.

USCHOVEJTE SI DOKLAD O ZAPLACENÍ !
Je to Váš doklad o koupi a je nutný k uplatnění záruky. Na dokladu o zaplacení je také uveden název a produktový kód IKEA (8místný kód) každého zakoupeného spotřebiče.

Potřebujete další informace?
Pro odpověď na Vaše další otázky, které nesouvisí se záručním servisem prosíme kontaktujte IKEA kontaktní centrum.
Předtím, než nás kontaktujete, doporučujeme pozorně přečíst dokumentaci doručenou společně s výrobkem.

Tartalomjegyzék

Biztonsági tudnivalók	**24**	**Műszaki adatok**	**37**
Termék leírása	**28**	**Üzembe helyezés**	**38**
Vezérlőpanel	**29**	**Ajtóbiztonsági eszköz**	**39**
Első használat	**29**	**Elektromos csatlakozás**	**40**
Napi használat	**30**	**Környezetvédelmi megfontolások**	**41**
Tisztítás és karbantartás	**35**	**IKEA GARANCIA**	**42**
Mi a teendő, ha...	**36**		

Biztonsági tudnivalók

A készülék használata előtt olvassa el az alábbi biztonsági útmutatót. Őrizze meg a későbbi felhasználás érdekében.

A kézikönyvben és a készüléken található fontos biztonsági figyelmeztetéseket mindig olvassa el és tartsa be. A gyártó nem vállal felelősséget a biztonsági utasítások figyelmen kívül hagyásából, a készülék nem rendeltetésszerű használatából vagy a készülék kezelőszerveinek helytelen beállításaiból eredő károkért.

BIZTONSÁGI FIGYELMEZTETÉSEK

⚠ Kisgyermekeket (0–3 év között) ne engedjen a készülék közelébe. Gyermekek (3–8 év között) kizárólag felnőtt felügyelete mellett tartózkodhatnak a készülék közelében.

A 8 éves vagy idősebb gyermekek, továbbá csökkent fizikai, érzékszervi vagy mentális képességekkel élő, illetve kellő tapasztalattal és a készülékre vonatkozó ismeretekkel nem rendelkező személyek csak felügyelet mellett használhatják a készüléket, továbbá ha előzőleg ellátták őket útmutatásokkal a készülék használatára vonatkozóan, és ismerik a használatból eredő esetleges kockázatokat. Ne engedje, hogy gyermekek játsszanak a készülékkel.

Gyermekek nem végezhetik a készülék tisztítását és karbantartását felügyelet nélkül.

⚠ **VIGYÁZAT!** A készülék és annak hozzáférhető részei használat közben felforrósodnak.

⚠ **VIGYÁZAT!** Használat közben vagy használat után ne érjen hozzá a fűtőelemekhez vagy a belső burkolathoz, mert azok égési sérülést okozhatnak.

⚠ Aszalás közben soha ne hagyja a készüléket felügyelet nélkül! Ha a készülékben ételszonda is használható, csak az ehhez a sütőhöz ajánlott típusokat használja, ellenkező esetben tűz keletkezhet.

⚠ Tűzbiztonsági okokból ne hagyjon konyharuhát vagy más gyúlékony tárgyat a készülék

közelében, amíg annak minden része teljesen ki nem hűl. Mindig kísérje figyelemmel a zsíros, olajos ételek készítését, és legyen óvatos az alkoholos italok hozzáadásakor, mert azok tüzet okozhatnak. Az edények és tartozékok kivételéhez használjon fogókesztyűt. A sütés végén óvatosan nyissa ki a sütő ajtaját: az égési sérülések elkerülése érdekében hagyja, hogy a forró levegő vagy gőz fokozatosan távozzon, mielőtt Ön a sütőbe nyúlna. Ne torlaszolja el a sütő elején levő szellőzőket, ahol a forró levegő távozik, mert azzal tüzet okozhat.

⚠ Legyen óvatos, amikor a sütő ajtaja nyitva van vagy le van hajtva, nehogy megüsse magát.

⚠ **VIGYÁZAT!** A sérülések elkerülése érdekében, ha az ajtó vagy annak szigetelése sérült, addig ne használja a sütőt, amíg egy szakember meg nem javította azt.

⚠ **VIGYÁZAT!** A folyadékokat és ételeket nem szabad zárt edényben melegíteni, mert felrobbanhatnak, illetve az italok túlmelegítése robbanásszerű forrást eredményezhet. Az égési sérülések elkerülése érdekében az edényekhez fokozott óvatossággal nyúljon hozzá. Ne melegítsen tojást héjában, sem egész kemény tojást, mert ezek felrobbanhatnak.

⚠ Ne szárítson ételt, ruhaneműt, melegítő párnát, papucsot, szivacsot vagy hasonló jellegű tárgyakat a sütőben, mert azok kigyulladhatnak. Amikor műanyag vagy papír edényben melegíti az ételt, ne hagyja felügyelet nélkül a készüléket, mert a készülék falán visszamaradó csomagolásmaradványok meggyulladhatnak.

⚠ A cumisüvegek, bébiételes üvegek tartalmát melegítés után rázza fel vagy keverje meg, és ellenőrizze az étel hőmérsékletét az égési sérülések elkerülése érdekében. Ne melegítsen a sütőben nyers vagy egész főtt tojásokat, mert azok felrobbanhatnak.

⚠ Kizárólag mikrohullámú sütőben használható konyhai eszközöket használjon. A sérülések elkerülése érdekében ne használjon fémből készült edényeket.

⚠ Kizárólag az adott sütőhöz ajánlott ételszondát használjon, ellenkező esetben tűz keletkezhet.

⚠ Ha a sütőből füst jön, kapcsolja ki vagy húzza ki a készüléket a hálózatból, és ne nyissa ki az ajtaját, mert kicsaphatnak a lángok.

⚠ Ha a készüléket a padlótól számítva több mint 850 mm magasságban helyezi üzembe, ügyeljen rá, hogy amikor kiveszi az edényt, nehogy kirántsa vele a forgótányért is, mert az sérülést okozhat.

⚠ Ne használja a mikrohullámú sütőt olajfürdőben való kisütésekhez, mert a készülékben nincs lehetőség az olaj hőmérsékletének szabályozására.

RENDELTETÉSSZERŰ HASZNÁLAT

⚠ Ezt a készüléket háztartási, illetve ahhoz hasonló felhasználásra tervezték, mint például:
üzletekben, irodákban és munkahelyeken lévő konyhákban; tanyán; szállodák, motelek és egyéb szálláshelyek vendégei számára; Étkezést is biztosító szálláshelyeken.

⚠ **FIGYELEM:** Kialakításából adódóan a készülék működtetése nem lehetséges külső időzítő szerkezettel vagy külön távirányítóval.

⚠ Ezt a készüléket nem ipari felhasználásra tervezték. Ne használja a készüléket kültéren! Egyéb célra történő használata tilos (pl. helyiség fűtése).

⚠ Ne tegyen a készülékbe vagy annak közelébe robbanásveszélyes vagy gyúlékony anyagokat (pl. benzint vagy aeroszolos flakont), mert ezek tüzet okozhatnak.

ÜZEMBE HELYEZÉS

⚠ A készülék mozgatását és üzembe helyezését a sérülésveszély csökkentése érdekében két vagy több személy végezze. Viseljen védőkesztyűt a készülék kicsomagolása és üzembe helyezése során, nehogy megvágja magát.

⚠ A készülék üzembe helyezését és javítását, a vízbekötést (ha van) és az elektromos csatlakoztatást is beleértve, kizárólag képzett szakember végezheti. Ne próbálja a készüléket megjavítani vagy bármely alkatrészét kicserélni, kivéve, ha azt jelen útmutató kifejezetten előírja. Ne engedje a gyermekeket abba a helyiségbe, ahol az üzembe helyezést végzi. A készülék kicsomagolása után győződjön meg róla, hogy az nem sérült meg szállítás közben. Probléma esetén vegye fel a kapcsolatot a kereskedővel vagy a legközelebbi vevőszolgálattal. Üzembe helyezés után a csomagolóanyagokat (műanyag, habszivacs stb.) az esetleges fulladásveszély miatt olyan helyen tárolja, vagy úgy dobja ki, hogy a gyermekek ne férhessenek hozzá. Az áramütés elkerülése érdekében az üzembe helyezési műveletek előtt húzza ki a készülék hálózati csatlakozóját. Az áramütés elkerülése érdekében az üzembe helyezés során győződjön meg arról, hogy a készülék miatt nem sérül-e a hálózati tápkábel. A készüléket csak a megfelelő üzembe helyezést követően kapcsolja be.

⚠ Ez a készülék beépített használatra készült. Ne használja

különálló készülékként, vagy ne tegye ajtóval záródó szekrénybe. Kicsomagolás után ellenőrizze, hogy készülék ajtaja megfelelően záródik-e.
Problémák esetén vegye fel a kapcsolatot a kereskedővel vagy a legközelebbi vevőszolgálattal.
⚠ Végezzen el minden asztalosmunkát a bútoron, és gondosan távolítson el minden faforgácsot és fűrészport, mielőtt a készüléket a befoglaló egységbe szerelné.
Tűzbiztonsági okokból ne torlaszolja el a munkalap és a sütő teteje közötti minimálisan szükséges rést.
A sütőt csak az üzembe helyezéskor vegye le a hungarocell védőalapzatról.
⚠ Az égési sérülések elkerülése érdekében az üzembe helyezést követően a készülék alja már nem lehet hozzáférhető.

ELEKTROMOS ÁRAMMAL KAPCSOLATOS FIGYELMEZTETÉSEK

⚠ Az adattábla a sütő elülső szegélyén van (látható, amikor az ajtó nyitva van).

⚠ Fontos, hogy a készüléket le lehessen választani az elektromos hálózatról a villásdugó kihúzásával vagy az aljzat és a készülék közé szerelt, többpólusú megszakítóval, illetve kötelező a készüléket a biztonsági előírásoknak megfelelően földelni.
⚠ Ne használjon hosszabbítót, elosztót vagy adaptert. Beszerelés után az elektromos alkatrészeknek hozzáférhetetlennek kell lenniük a felhasználó számára. Ne használja a készüléket mezítláb, és ne nyúljon hozzá nedves kézzel. Ne használja a készüléket, ha a tápkábel vagy a csatlakozódugó sérült, illetve ha a készülék nem működik megfelelően, megsérült vagy leejtették.
⚠ Ha a hálózati kábel sérült, az áramütés kockázatának elkerülése érdekében a gyártóval, a gyártó szervizképviselőjével vagy hasonlóan képzett személlyel kell egy azonos kábelre kicseréltetni.
⚠ A hálózati tápkábel cseréjéhez forduljon a hivatalos szervizközponthoz.

Termék leírása

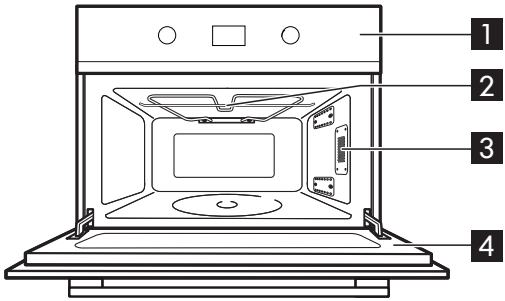

1 Vezérlőpanel
2 Grillező fűtőszál
3 Sütőtér-világítás
4 Ajtó

Tartozékok

Forgótányértartó

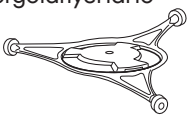

1x

Üveg forgótányér

1x

Sütőrács

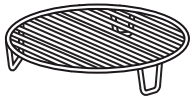

1x

Sütőlap

1x

Általános
Többféle kiegészítő van forgalomban. Vásárlás előtt mindig győződjön meg arról, hogy ezek alkalmasak-e mikrohullámú sütéshez.
A sütés megkezdése előtt győződjön meg arról, hogy az alkalmazandó eszközök ellenállnak-e a sütőben keletkező hőnek, és átengedik-e a mikrohullámokat.
Amikor ételt és kiegészítőket tesz a mikrohullámú sütőbe, ügyeljen rá, hogy azok ne érintkezzenek a sütőtér belső falával.
Ez különösen a fémből készült vagy fém részeket tartalmazó tartozékok esetén fontos.
Ha a fémet tartalmazó tartozékok a sütő működése közben hozzáérnek a sütő belsejéhez, akkor szikra keletkezhet, és a sütő károsodhat.
Alufólia biztonságosan használható az étel kis területeinek leárnyékolására, amíg az nem érintkezik a sütő belsejével.
A sütő bekapcsolása előtt mindig győződjön meg róla, hogy a forgótányér szabadon mozog.

Forgótányértartó
Először a forgótányértartó belső görgőit illessze a helyükre.
A forgótányértartót az üveg forgótányér alá helyezze. Soha ne tegyen semmilyen más konyhai eszközt a forgótányértartóra.

Üveg forgótányér
Helyezze az üveg forgótányért a forgótányértartóra. Az üveg forgótányért mindegyik sütési módszerhez alkalmazza.
Ez felfogja a kicsöpögő levet és az olyan ételdarabokat, amelyek egyébként beszennyeznék a sütő belterét.

Sütőrács
Használja a grillrácsot, amikor a grill funkció használatával grillez, vagy kombinációs módban (mikrohullám és grill) készíti el az ételt.

Sütőlap
A sütőlapot csak akkor használja, amikor hőlégbefúvásos üzemmódot vagy grillt használ. Soha ne használja mikrohullámmal kombinálva.

Vezérlőpanel

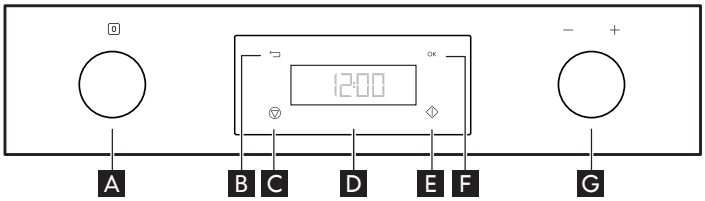

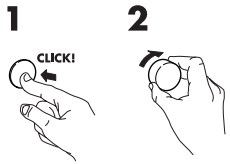

A Választó nyomógomb
B Vissza gomb
C Stop
D Kijelző
E Indítás
F Jóváhagyó gomb
G Beállító nyomógomb

Kihúzható gombok
Az ilyen típusú gomb használatához nyomja meg azt középen. A gomb kiugrik. Forgassa el a kívánt helyzetbe. A sütés végén forgassa a gombot [0] állásba, majd nyomja meg ismét, hogy visszakerüljön az eredeti helyzetébe.

Első használat

Beállítások
Amikor a készüléket először csatlakoztatja az elektromos hálózatra, be kell állítania a készülék óráját. Áramkimaradás után az óra villog, és újra be kell állítani.
A mikrohullámú sütő számtalan, személyre szabható funkcióval rendelkezik.

1. Forgassa az A gombot, amíg meg nem jelenik a SETTINGS (Beállítások) felirat (kb. 3 mp).
2. Nyomja meg a G gombot, hogy kiugorjon, majd forgassa az alábbi beállítási lehetőségek egyikére: Clock (Óra), Sound (Hang), ECO, Brightness (Fényerő)

- **Óra**

1. Nyomja meg az F gombot (a bal oldali számjegyek óra villogni kezdenek).
2. Nyomja meg a G gombot, hogy kiugorjon, majd forgassa el az óra beállításához.
3. Nyomja meg az F gombot (a jobb oldali számjegyek (perc) villogni kezdenek).
4. Forgassa el a G gombot a perc beállításához.
5. Nyomja meg ismét az F gombot.
Az óra beállítása megtörtént.

- **Hang**

1. Nyomja meg az F gombot.
2. Nyomja meg a G gombot, hogy kiugorjon, majd elforgatva kapcsolja be (ON) vagy ki (OFF) a hangjelzést.
3. Nyomja meg ismét az F gombot a változtatás elmentéséhez.

- **Eco**

1. Nyomja meg az F gombot.
2. Nyomja meg a G gombot, hogy kiugorjon, majd elforgatva kapcsolja be (ON) vagy ki (OFF) az ECO üzemmódot.
3. Nyomja meg ismét az F gombot a változtatás elmentéséhez.

Amikor az ECO üzemmód be van kapcsolva, a kijelző fényereje automatikusan alacsonyabb szintre kapcsol 1 perc elteltével. Amikor az ECO üzemmód ki van kapcsolva, a fényerő 3 perc elteltével kapcsol ugyanerre

az alacsonyabb szintre. Automatikusan visszakapcsol a beállított fényerőszintre, amikor egy gombot megnyomnak, vagy az ajtót kinyitják.

- **Fényerő**

1. Nyomja meg az F gombot.
2. Nyomja meg a G gombot, hogy kiugorjon, majd elforgatva állítsa be a kívánt fényerőt.
3. Nyomja meg ismét az F gombot a változtatás jóváhagyásához.

Napi használat

Indításvédelem / Biztonsági zár
Ez az automatikus biztonsági funkció egy perccel azután kapcsol be, hogy a sütő visszatért készenléti állapotba. (A sütő akkor van készenléti állapotban, amikor a pontos idő látható a kijelzőn, vagy, amennyiben az óra nincs beállítva, amikor a kijelző üres.)

Nyissa ki, majd csukja be az ajtót, majd nyomja meg a F gombot a funkció indításához.

Lehűtés
Egy funkció befejezésekor a sütő egy hűtési műveletsort hajthat végre. Ez természetes jelenség. A műveletsor végeztével a sütő automatikusan kikapcsol. Ha a hőmérséklet 100 °C-nál magasabb, a "HOT" (forró) felirat és a sütőtér aktuális hőmérséklete jelenik meg a kijelzőn, amikor a sütő készenléti üzemmódban van. Legyen óvatos, ne érintse meg a sütőtér belsejét az étel kivételekor. Használjon sütőkesztyűt. A "HOT" (forró) figyelmeztetés mindaddig aktív marad, amíg a sütőtér hőmérséklete 50 °C alá nem kerül.
A hűtési folyamatot nyugodtan félbeszakíthatja az ajtó kinyitásával vagy a C gomb megnyomásával anélkül, hogy kárt okozna a készülékben.

Az időzítő beállítása
Olyankor használja ezt a funkciót, amikor egy konyhai órára van szüksége a pontos időtartam méréséhez különféle célokra, mint például tojás főzése vagy a tészta kelesztése a sütés előtt stb.

1. Nyomja meg az A gombot, hogy kiugorjon, majd fogassa nulla állásba.
2. Nyomja meg a G gombot, hogy kiugorjon, majd elforgatva állítsa be a kívánt időzítési időtartamot.
3. Nyomja meg az F gombot.

Amikor az időzítő számlálója eléri a nullát, hangjelzés hallható. Az akusztikus jel kikapcsolásához nyomja meg bármelyik gombot.

VIGYÁZAT! A folyadékok forráspont fölé hevítése szemmel látható buborékképződés nélkül is végbemehet. Ezért a forró folyadék hirtelen kifuthat. Ennek elkerülése érdekében a következők szerint járjon el:

1. Kerülje a szűk nyakú edények alkalmazását.
2. Keverje össze a folyadékot az edény készülékbe helyezése előtt, és hagyjon benne egy teáskanalat.
3. A felmelegítést követően hagyjon egy kis pihenőidőt, és a készülékből való kivétel előtt újra keverje össze a folyadékot.

Jet start
Ez a funkció nagy víztartalmú ételek gyors felmelegítésére szolgál, mint pl. nem sűrű levesek, kávé vagy tea. Miközben a gomb függőleges helyzetben van, nyomja meg a Start gombot a Jet Start funkció bekapcsolásához.
A Jet Start automatikusan elindul teljes mikrohullámos teljesítménnyel és 30 másodperces sütési idővel. A gomb minden további megnyomására 30 másodperccel

meghosszabbodik az időtartam.
A sütés időtartama a Beállító gombbal is növelhető vagy csökkenthető. Nyomja meg az F gombot.

A mikrohullámú sütő funkciói

Funkció		A funkció leírása
0	**12:00**	A sütő kikapcsolásához
	MIKROHULLÁM	Ételek és italok gyors főzéséhez vagy melegítéséhez.
	GRILL KOMBI	A mikrohullám és a grill funkciók kombinációja ételek gyors főzéséhez vagy csőben sütéséhez.
	GRILL	Pirításhoz, grillezéshez és csőben sültekhez. Javasoljuk, hogy sütés közben forgassa meg az ételt. A jobb eredmény érdekében melegítse elő a sütőt 3-5 percig.
AUTO	**KIOLVASZTÁS**	Hús, szárnyas, hal, zöldség és kenyér kiolvasztásához.
	KOMBI - HŐLÉGBEFÚVÁS + MIKROHULLÁM	A sütőben sütés és a mikrohullám funkció kombinációja sült hús, sült csirke, héjában sült burgonya, fagyasztott félkész ételek, piskóta, sütemények, hal és pudingok sütéséhez.
	HŐLÉGBEFÚVÁS	Habcsók, sütemény, piskóta, felfújt és sült hús sütéséhez.
	GYORS ELŐMELEGÍTÉS	Az üres sütő gyors előmelegítéséhez.

Mikrohullám
Ezt a funkciót mindennapos sütéshez és újramelegítéshez használhatja, például zöldségekhez, halhoz, burgonyához és húshoz.

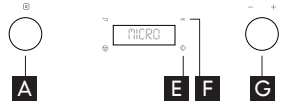

1. Nyomja meg az A gombot, hogy kiugorjon, majd forgassa a Mikrohullám funkcióra.
2. Nyomja meg a G gombot, hogy kiugorjon, majd elforgatva állítsa be a mikrohullám teljesítményszintjét.
3. Nyomja meg az F gombot a beállítás elmentéséhez.
4. Forgassa el a G gombot a sütési idő beállításához.
5. Nyomja meg az E gombot.

Miután a sütési folyamat elkezdődött:
Az időtartamot könnyen megnövelheti 30 másodperces lépésenként a Start gomb megnyomásával. Minden további gombnyomással a sütési idő 30 másodperccel meghosszabbodik. A beállítógombot elforgatva is növelheti vagy csökkentheti az időtartamot.
A teljesítményszint a sütés alatt módosítható a Vissza gomb megnyomásával és a Beállító gomb elforgatásával.

Teljesítményszint - Csak mikrohullámra vonatkozik

Teljesítmény	Javasolt használat:
900 W	Italok, víz, híg levesek, kávé, tea vagy más, magas víztartalmú étel újramelegítése. Ha az étel tojást vagy tejszínt tartalmaz, válasszon alacsonyabb teljesítményszintet.
750 W	Zöldségek, hús stb. sütése.
650 W	Hal sütése.
500 W	Kényesebb ételek, azaz magas fehérjetartalmú szószok, sajtok és tojásos ételek főzéséhez és egytálételek befejezéséhez.
350 W	Raguk lassú főzéséhez, vaj és csokoládé olvasztásához.
160 W	Kiolvasztás. Vaj, sajtok felpuhításához.
90 W	Fagylalt lágyításához.

Grill kombi
Ennek a funkciónak a használatával olyan ételek készíthetők el, mint a csőben sültek, lasagne, baromfi és sült burgonya.

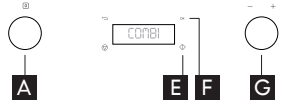

1. Nyomja meg az A gombot, hogy kiugorjon, majd forgassa a Grill kombi funkcióra.

2. Nyomja meg a G gombot, hogy kiugorjon, majd elforgatva állítsa be a grill erősségét (1-2-3).
3. Nyomja meg az F gombot a beállítás jóváhagyásához. A kijelző automatikusan a következő beállításra lép.
4. Forgassa el a G gombot a mikrohullám teljesítményszintjének beállításához.
5. Nyomja meg a F gombot a jóváhagyáshoz.
6. Forgassa el a G gombot a sütési idő beállításához.
7. Nyomja meg az E gombot.

A Grill funkcióhoz beállítható legmagasabb mikrohullámú teljesítményszint 650 W.

Teljesítmény	Javasolt használat:
650 W	Zöldségek és csőben sültek elkészítése
350–500 W	Baromfi és lasagne elkészítése
160–350 W	Halak és fagyasztott csőben sültek elkészítése
90 W	Gyümölcs gratinírozása

Grill

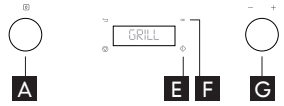

Ennek a funkciónak a használatával az ételek pirosra süthetők.

1. Nyomja meg az A gombot, hogy kiugorjon, és forgassa a Grill funkcióra.
2. Nyomja meg a G gombot, hogy kiugorjon, majd elforgatva állítsa be a grill erősségét (1-2-3), és nyomja meg az F gombot.
3. Nyomja meg a G gombot, hogy kiugorjon, majd elforgatva állítsa be a sütési időt.
4. Nyomja meg az E gombot.

Helyezze az ételt a grillrácsra. Fordítsa meg az ételt a sütés alatt.
Győződjön meg róla, hogy a használt konyhai eszközök hőállók és sütőben használhatók, mielőtt grillezéshez használná őket.

FONTOS: Grillezéshez ne használjon műanyag konyhai eszközöket. Ezek megolvadnak. A papírból vagy fából készült eszközök szintén nem megfelelőek.

Automata kiolvasztás AUTO

Ezt a funkciót hús, baromfi, hal, zöldségek és kenyér kiolvasztásához használja. Az Auto kiolvasztás funkció csak 100 g–3 kg közötti nettó súly esetében használható. Mindig tegyen egy tányért az üveg forgótányérra.

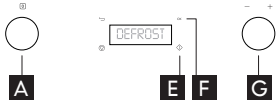

1. Nyomja meg az A gombot, hogy kiugorjon, majd elforgatva válassza ki az Automata kiolvasztás funkciót.
2. Nyomja meg a G gombot, hogy kiugorjon, majd elforgatva válassza ki az ételkategóriát.
3. Nyomja meg az F gombot a beállítás elmentéséhez.
4. Forgassa el a G gombot a súly beállításához.
5. Nyomja meg az F gombot a beállítás elmentéséhez.
6. Nyomja meg az E gombot.

Súly:
Ennél a funkciónál meg kell adnia az élelmiszer nettó súlyát. A sütő ezután automatikusan kiszámolja a művelet elvégzéséhez szükséges időt.

Fagyasztott élelmiszerek:
Ha az élelmiszer melegebb a mélyhűtési hőmérsékletnél (-18 °C), válasszon az élelmiszer súlyánál alacsonyabb súlyértéket.
Ha az étel a mélyhűtési hőmérsékletnél (-18 °C) hidegebb, állítson be nagyobb súlyt.

Étel	Tanácsok
Hús (100 g–2,0 kg)	Darált hús, szeletek, steak vagy sültek. Fordítsa meg az ételt, ha a sütő ezt jelzi.
Szárnyas (100 g–2,5 kg)	Csirke, egész, darabok vagy filék. Fordítsa meg az ételt, ha a sütő ezt jelzi.
Hal (100 g–2 kg)	Egész, szeletek vagy filék. Fordítsa meg az ételt, ha a sütő ezt jelzi.

Zöldségek (100 g–2 kg)	Vegyes zöldség, borsó, brokkoli stb. Fordítsa meg az ételt, amikor a sütő ezt jelzi.
Kenyér (100 g–2 kg)	Cipó, zsemle vagy kifli. Fordítsa meg az ételt, ha a sütő ezt jelzi.

A táblázatból hiányzó ételek esetén, illetve, ha a súly az ajánlott súlynál kevesebb vagy több, kövesse a mikrohullámú beállításokat, és válassza a 160 W-os teljesítményt a kiolvasztáshoz.

FONTOS: Ne tegye a fagyasztott ételt közvetlenül a forró forgótányérra. Tegyen egy tányért az étel és a forgótányér közé.

A műanyag zacskóban, műanyag fóliában vagy kartondobozban levő fagyasztott ételeket csomagolással együtt a sütőbe helyezheti, feltéve, hogy a csomagoláson nincsenek fém részek (pl. kötöződrót).
A csomag alakja befolyásolja a kiolvasztáshoz szükséges időt. A lapos csomagok gyorsabban olvaszthatók ki, mint a mély tömbök.
Válassza szét a darabokat, ahogy kezdenek felengedni. A különálló szeletek könnyebben engednek fel. Kisebb alufóliadarabokkal fedje le az étel kiálló részeit, ha azok kezdenek felmelegedni (pl. csirkecombok, csirkeszárnyak vége). A nagyobb húsdarabokat a kiolvasztás félidejénél fordítsa meg.
A főtt ételek, raguk és hússzószok jobban kiolvadnak, ha közben megkeveri őket.
Kiolvasztáskor jobb, ha nem olvasztja ki teljesen az ételt, hanem hagy egy kis állásidőt, hogy a kiolvadás magától befejeződjön.
A kiolvasztás utáni állásidő mindig javít a kiolvasztás hatásfokán, mivel ilyenkor az étel hőmérséklete egyenletesen oszlik el.

Kézi kiolvasztás
Kövesse a mikrohullámú beállításokat, és válassza a 160 W-os teljesítményt a kiolvasztáshoz.
Némi tapasztalat birtokában a különböző ételmennyiségek függvényében is fel tudja majd mérni az időket.

Mikrohullám-Hőlégbefúvás
Ezzel a funkcióval sült húst, sült szárnyasokat, héjában sült burgonyát, fagyasztott félkész ételeket, piskótát, süteményeket, halat és pudingokat készíthet el.

1. Nyomja meg az A gombot, hogy kiugorjon, majd forgassa az MH-Hőlégbefúvás funkcióra (megjelenik az alapértelmezett hőmérséklet és mikrohullámú teljesítmény).
2. Nyomja meg a G gombot, hogy kiugorjon, majd elforgatva állítsa be a hőmérsékletet.
3. Nyomja meg az F gombot a beállítás elmentéséhez. A kijelző automatikusan a következő beállításra lép.
4. Forgassa el a G gombot a mikrohullámú teljesítményszint beállításához.
5. Nyomja meg az F gombot a beállítás elmentéséhez. A kijelző automatikusan a következő beállításra lép.
6. Forgassa el a G gombot a sütési idő beállításához.
7. Nyomja meg az E gombot.

Mindig használja a sütőrácsot, hogy a levegő megfelelően tudjon áramlani az étel körül.
A melegítési folyamat megkezdése után a sütési időt könnyen módosíthatja a beállító gombbal. A vissza gomb használatával térhet vissza oda, ahol a teljesítményszintet vagy a véghőmérsékletet módosítani lehet.
A Hőlégbefúvás funkcióhoz beállítható legmagasabb mikrohullámú teljesítményszint 350 W.

Mikrohullám-Hőlégbefúvás	
Teljesítmény	A teljesítmény javasolt használata:
350 W	Baromfi, hal és csőben sültek elkészítése
160 W	Sültek elkészítése
90 W	Kenyér és sütemények sütése

Hőlégbefúvás
Habcsók, sütemény, piskóta, felfújt, szárnyasok és sült hús elkészítéséhez.

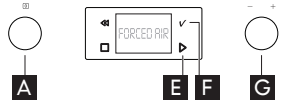

1. Nyomja meg az A gombot, hogy kiugorjon, majd forgassa a Hőlégbefúvás funkcióra (megjelenik az alapértelmezett hőmérséklet).
2. Nyomja meg a G gombot, hogy kiugorjon, majd elforgatva állítsa be a hőmérsékletet.
3. Nyomja meg az F gombot a beállítás elmentéséhez.
4. Forgassa el a G gombot a sütési idő beállításához.
5. Nyomja meg az E gombot.

Mindig használja a sütőrácsot, hogy a levegő megfelelően tudjon áramlani az étel körül. Használja a sütőlapot, amikor olyan kis méretű darabokat süt, mint a kekszek vagy a tekercsek. A melegítési folyamat megkezdése után a sütési időt könnyen módosíthatja a beállító gombbal. A vissza gomb használatával térhet vissza oda, ahol a véghőmérsékletet módosítani lehet.

Az előmelegítés

Ez a funkció az üres sütő előmelegítésére szolgál. Az előmelegítés során a sütő mindig üres a hagyományos sütők sütés előtti előmelegítéséhez hasonlóan.

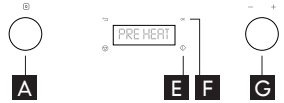

1. Nyomja meg az A gombot, hogy kiugorjon, majd forgassa az Előmelegítés funkcióra (megjelenik az alapértelmezett hőmérséklet).
2. Nyomja meg a G gombot, hogy kiugorjon, majd elforgatva állítsa be a hőmérsékletet.
3. Nyomja meg az E gombot. A sütőtér aktuális hőmérséklete a gyors melegítési folyamat alatt látható a kijelzőn.
4. Állítsa be a tartási időt és nyomja meg az F gombot.

Ne tegye az ételt a sütőbe az előmelegítés előtt vagy alatt. Az intenzív hőhatástól megéghet. A melegítési folyamat megkezdése után a hőmérsékletet könnyen módosíthatja a beállító gomb elforgatásával.

⚠ **VIGYÁZAT!** A készülék és annak hozzáférhető részei használat közben felforrósodnak. Ügyeljen rá, hogy ne érjen hozzá a fűtőelemekhez! A kisgyermekeket tartsa távol a készüléktől.

A használat alatt és azt követően be érintse meg a készülék fűtőelemeit vagy belső felületét - égésveszély. Ne hagyja, hogy a készülékhez ruhadarabokkal vagy más gyúlékony anyaggal hozzáérjenek, amíg valamennyi komponens teljesen le nem hűlt.

⚠ **VIGYÁZAT!** A készülékben ne használjon melegítéshez vagy sütéshez zárt dobozokat vagy tartályokat.

A bennük fejlődő nyomás hatására felrobbanhatnak, és a készülékben kárt tehetnek.

⚠ **VIGYÁZAT!** Ha a készüléket kombinált üzemmódban működteti, a gyermekek csak felnőtt felügyelete mellett használhatják a készüléket a létrejövő magas hőmérséklet miatt.

⚠ **VIGYÁZAT!** A folyadékok forráspont fölé hevítése szemmel látható buborékképződés nélkül is végbemehet. Ezért a forró folyadék hirtelen kifuthat. Ennek elkerülése érdekében a következők szerint járjon el:

1. Kerülje a szűk nyakú edények alkalmazását.
2. Keverje össze a folyadékot az edény készülékbe helyezése előtt, és hagyjon benne egy teáskanalat.
3. A felmelegítést követően hagyjon egy kis pihenőidőt, és a készülékből való kivétel előtt újra keverje össze a folyadékot.

⚠ **VIGYÁZAT!** Bébiételek vagy cumisüvegben levő folyadékok felmelegítését követően először mindig rázza össze az anyagot, és ellenőrizze annak hőmérsékletét.

Tisztítás és karbantartás

Normál használat mellett a tisztítás jelenti az egyedüli karbantartást.
A sütő tisztán tartásának elmulasztása a felület károsodásához vezethet, ami kedvezőtlenül befolyásolhatja a készülék élettartamát, és esetleg veszélyes helyzeteket eredményezhet.

FONTOS: Ne használjon fémből készült tisztítóeszközöket, erős mosószereket, fémből készült tisztítóeszközöket, fém súrolópárnákat, érdes hatású rongyokat stb., amelyek károsíthatják a kezelőlapot, valamint a sütő külső és belső felületeit. Az üvegek tisztításához szivacsot és közömbös mosószert vagy papírtörülközőt és valamilyen sprayt használjon. Az ablaktisztításra szolgáló sprayt fújja rá a papírtörölközőre.
Semmilyen anyagot ne spricceljen közvetlenül a sütőbe.
Rendszeres időközönként, különösen folyadékok kicsordulása esetén, vegye ki a forgótányért, és tisztítsa meg a sütő alját. Ez a sütő csak behelyezett forgótányérral üzemeltethető.

FONTOS: Ne használja a sütőt akkor, ha tisztítás céljából kivette a forgótányért.
Használjon közömbös mosószert, vizet és puha rongyot a belső felületek, az ajtó külső és belső részének, valamint az ajtó szigetelésének tisztításához.

FONTOS: Ne hagyja, hogy zsír vagy ételmaradékok gyűljenek fel az ajtónál.
A makacs szennyeződések eltávolításához tegyen be a sütőbe 2-3 percre egy vízzel telt poharat. A vízből elpárolgó gőz fel fogja puhítani a szennyeződést.

FONTOS: A mikrohullámú sütő tisztításakor ne használjon gőzzel tisztító készülékeket.
A sütő belterében érezhető kellemetlen illatok úgy távolíthatók el, hogy a sütőbe a forgótányérra helyez egy vízzel és citromlével színültig telt poharat, és azt néhány percig forralja.
A grillező fűtőszál nem igényel tisztítást, mert az intenzív hő minden szennyeződést leéget, de a közelében lévő fal esetén rendszeres tisztításra lehet szükség. Használjon ehhez meleg vizet, mosószert és szivacsot.
Ha nem használja rendszeresen a Grill funkciót, havonta 10 percig működtetve le kell égetni a szennyeződéseket.

Mosogatógépben tisztítható

- Forgótányér-tartó.
- Üveg forgótányér.

⚠ **VIGYÁZAT!** Ne távolítsa el a burkolat semmilyen elemét. Az ajtótömítéseket és az azok közelében található részeket időről időre ellenőrizze. Károsodások észlelése esetén ne használja addig a készüléket, amíg szakemberrel el nem végeztette a javítást, különben áramütés érheti Önt. Soha ne használjon gőznyomással működő tisztítókészüléket.

Mi a teendő, ha...

Probléma	Lehetséges ok	Megoldás
A készülék nem működik.	A hálózati áramellátás vagy a készülék nincs csatlakoztat.	Ellenőrizze a biztosítékokat, és győződjön meg arról, hogy nincs-e áramkimaradás.
	Az ajtó nincs bezárva.	Nyissa ki, majd csukja be az ajtót, mielőtt ismét próbálkozna.
A kijelzőn az „F" betű, majd egy szám vagy egy betű látható.	Szoftverhiba.	Hívja a vevőszolgálatot, és diktálja be az „F" betű után látható betűt vagy számot.
Az élelmiszer egyenetlenül melegszik.	A nagyon vékony darabok, mint a csirkeszárnyak csúcsai és hasonlók, nincsenek árnyékolva.	Árnyékolja a vékonyabb darabokat alufóliával.
	Az élelmiszer melegítése túl magas teljesítményszinten történt.	Válasszon alacsonyabb teljesítményszintet.
	A forgótányér leállt.	Ellenőrizze, hogy a forgótányér és a forgótányértartó a helyén van-e, az élelmiszer középre van-e helyezve, nem érintkezik-e a sütőtér falaival.
Az étel nem forog.	A forgótányér leállt.	Ellenőrizze, hogy a forgótányér és a forgótányértartó a helyén van-e, és a sütőtér alja tiszta-e.

Hivatalos Szervizközpont

Mielőtt a hivatalos szervizközpontot hívná:

1. Nézze meg, hogy meg tudja-e oldani a problémát saját maga (lásd a „Mi a teendő, ha..." táblázatot).
2. Kapcsolja ki és ismét be a készüléket, és ellenőrizze, hogy megoldódott-e a probléma.

Ha a fenti ellenőrzések elvégzése után a hiba továbbra is fennáll, forduljon az IKEA hivatalos szervizközpontjához.

Mindig adja meg:

- a hiba típusát;
- a készülék pontos típusát és modellszámát;
- a Hivatalos Szervizközpont hivatkozási számát (a törzslapon a „Service" szó után álló szám), amely a sütőtér belső szélén található (akkor látható, ha ki van nyitva az ajtó);
- a teljes címét;
- a telefonszámát.

- Ha bármilyen javítás válik szükségessé, kérjük, forduljon az IKEA hivatalos szervizközpontjához (így biztosítható, hogy eredeti alkatrészeket használnak és a javításokat megfelelően végzik el).

Műszaki adatok

Modell azonosítása: ANRÄTTA 104 117 65	
Tápfeszültség	220-240 V/50 Hz
Névleges teljesítményfelvétel	2800 W
Biztosíték	16 A
Mikrohullámos kimenő teljesítmény	900 W
Grill	1600 W
Légkeveréses	1200 W
Külső méretek (Ma x Sz x Mé)	455 x 595 x 566
Sütőtér belső méretei (Ma x Sz x Mé)	210 x 450 x 420

A műszaki adatok a készülék belsejében elhelyezett adattáblán vannak feltüntetve.

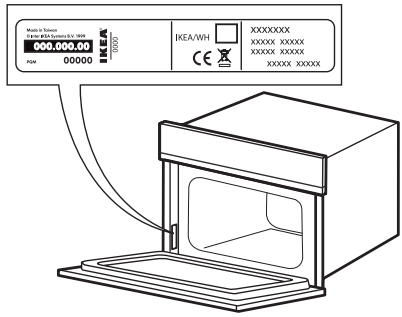

Melegítési teljesítményteszt adatok az IEC 60705 sz. szabvánnyal összhangban.
A Nemzetközi Elektrotechnikai Bizottság a mikrohullámú sütők melegítési teljesítményének értékeléséhez melegítési normát vezetett be. Ehhez a készülékhez a következőket javasoljuk:

Teszt	Mennyiség	Kb. időtartam	Energiaszint	Tárolóedény
12.3.1 Tojás puding	750 g	16 - 17 min	500 W	Pyrex 3.227
12.3.2 Szivacsos sütemény	475 g	7 - 8 min	750 W	Pyrex 3.827
12.3.3 Fasírt	900 g	20 - 22 min	750 W	Pyrex 3.838
12.3.4 Burgonya gratin	1100 g	18 - 20 min	Grill Medium + 650 W	Pyrex 3.827
12.3.5 Torta	700 g	28 - 30 min	Forced air 175°C + 90 W	Pyrex 3.827
12.3.6 Csirke	1000 g	40 - 45 min	Turbo grill High + 350 W	Pyrex 3.827
13.3 Hús leolvasztás	500 g	15 - 16 min	160 W	

Az IEC 60350 sz. szabvánnyal összhangban.
A Nemzetközi Elektrotechnikai Bizottság a különböző sütők melegítési teljesítményének értékeléséhez melegítési normát vezetett be. Ehhez a készülékhez a következőket javasoljuk:

Teszt	Kb. időtartam	Hőmérséklet	Előmelegített sütő	Tartozékok
7.5.1 Sütijük	30 - 35 min	150 °C	Nem	Sütőlap
7.5.3 Kis sütemény	20 - 25 min	170 °C	Igen	Sütőlap
7.6.1 Fatless Szivacs Cake	40 - 45 min	160 °C	Igen	Sütőrács
7.6.2 Almás pite	60 - 70 min	160 -170 °C	Igen	Sütőrács
9.2 Pirítós	4 - 5 min	Grill High	Igen	Sütőrács

MEGJEGYZÉS: Ez az információ kizárólag a szakképzett műszerész számára szól.

Üzembe helyezés

A készülék beszerelése
Kövesse a külön mellékelt beszerelési útmutatót.
A készülék üzembe helyezését és javítását szakembernek kell végeznie a gyártó utasításaival és a helyi biztonsági előírásokkal összhangban. Csak akkor javítsa meg vagy cserélje ki a készülék egyes alkatrészeit, ha az adott művelet szerepel a felhasználói kézikönyvben.
Ne engedje, hogy gyermekek vegyenek részt a készülék beszerelésében!
A beszerelés során ne engedje a gyermekeket a közelbe! Ügyeljen rá, hogy a beszerelés közben a gyermekek ne férhessenek hozzá a csomagolóanyaghoz (műanyag zacskók, hungarocelldarabok stb.).
Viseljen védőkesztyűt a kicsomagoláshoz és a beszereléshez.
A készülék mozgatását és üzembe helyezését két vagy több személy végezze.
Mielőtt bármilyen szerelési műveletet végezne, a készüléket le kell választani az elektromos hálózatról.
A készülék kicsomagolása után ellenőrizze, hogy a szállítás során nem sérült-e meg. Problémák esetén vegye fel a kapcsolatot a kereskedővel vagy a legközelebbi vevőszolgálattal.
Kicsomagolás után ellenőrizze, hogy készülék ajtaja megfelelően záródik-e. Probléma esetén vegye fel a kapcsolatot a kereskedővel vagy a legközelebbi vevőszolgálattal. A károsodás megelőzése érdekében csak az üzembe helyezéskor vegye le a sütőt a hungarocell védőalapzatról.
Beszerelés közben ügyeljen rá, hogy a készülék ne okozzon kárt az elektromos kábelben.

Ajtóbiztonsági eszköz

Ajtózáró eszköz

Az ajtózáró eszközzel felszerelt ajtó kinyitásához lásd az 1. ábrát.

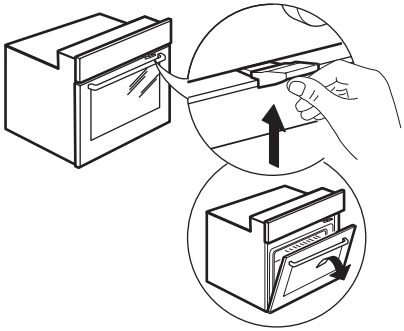

1. ábra

Az ajtóbiztonsági eszközt a képek sorrendjének követésével lehet eltávolítani (lásd 2. ábra).

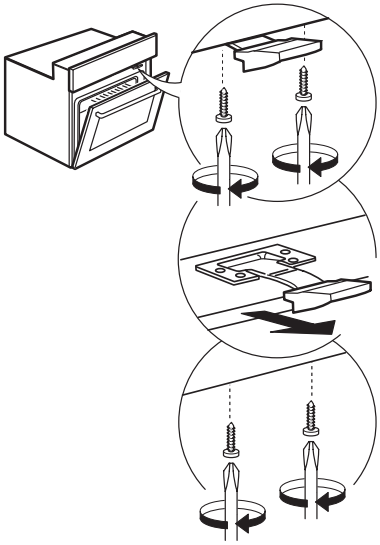

2. ábra

Elektromos csatlakozás

A hálózatra csatlakoztatás előtt
Ellenőrizze, hogy a készülék adattábláján található feszültség megegyezik-e az Ön otthonában levő elektromos hálózat feszültségével.
Az adattábla a sütő elülső szegélyén van (látható, amikor az ajtó nyitva van).
Ne távolítsa el a mikrohullám-bevezetést védő lemezeket, amelyek a sütőtér oldalsó falain vannak. Ezek megakadályozzák, hogy zsiradékok és ételdarabok kerüljenek a mikrohullámok bevezető csatornáiba.

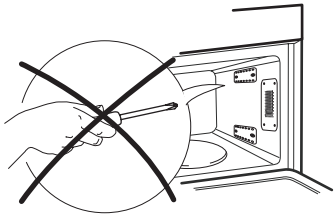

Győződjön meg arról a szerelés előtt, hogy a sütő beltere üres.
Bizonyosodjon meg arról, hogy a készülék nincs megsérülve.
Győződjön meg arról, hogy a sütő ajtaja tökéletesen zár-e, valamint hogy a tömítés nem sérült-e meg. Vegyen ki mindent a sütőből, és tisztítsa meg a sütő belső burkolatát egy puha, benedvesített ronggyal. Ne használja a készüléket akkor, ha a hálózati tápkábel vagy a villásdugó sérült, továbbá ha a készülék nem működik megfelelően, vagy ha megsérült vagy leesett. A hálózati tápkábelt, illetve a villásdugót soha ne mártsa vízbe. Tartsa távol a kábelt a forró felületektől. Különben áramütéshez, tűzhöz vagy más veszélyekhez vezethet.

A csatlakoztatás után
A sütő csak akkor működtethető, ha az ajtó jól be van zárva.
A készüléket az előírásoknak megfelelően földelni kell.
A gyártó semmilyen felelősséget nem vállal a fenti előírások figyelmen kívül hagyásából eredő anyagi károkért, személyi sérülésekért vagy állatok sérüléseiért.
A gyártó nem felelős semmilyen olyan problémáért, amelyet az okozott, hogy a felhasználó elmulasztotta betartani ezeket az utasításokat.
A jelen utasítások betartásának elmulasztása veszélyhelyzetekhez vezethet.
A gyártó semmilyen jogi felelősséget nem vállal a fenti tanácsok és óvintézkedések figyelmen kívül hagyásából eredő anyagi károkért, személyi sérülésekért vagy állatok sérüléseiért.

FIGYELEM: A készüléket nem lehet külső időzítővel vagy független távirányító rendszerrel működtetni.
Az üzembe helyezést követően az elektromos alkatrészeknek hozzáférhetetlennek kell lenniük a felhasználó számára.
Az érvényes biztonsági előírásoknak való megfelelés érdekében a beszerelésnél legalább 3 mm-es érintkezőtávolságú többpólusú kapcsoló használata szükséges.

VIGYÁZAT! A hálózati kábelnek kellő hosszúságúnak kell lennie ahhoz, hogy a készüléket végleges beszerelt állapotában is közvetlenül a hálózati áramforrásra lehessen csatlakoztatni.
Ne húzza meg a tápkábelt.
Ha a hálózati tápkábel megsérült, azt egy vele megegyezővel ki kell cserélni.
A hálózati kábelt kizárólag képzett szakember cserélheti ki a gyártó utasításainak és a hatályos biztonsági előírásoknak megfelelően. Hívja a hivatalos szervizközpontot.
Ne használja a készüléket akkor, ha a hálózati tápkábel vagy a villásdugó sérült, továbbá ha a készülék nem működik megfelelően, vagy ha megsérült vagy leesett. A hálózati tápkábelt, illetve a villásdugót soha ne mártsa vízbe. Tartsa távol a kábelt a forró felületektől.
Ne érjen a készülékhez nedves testrésszel, és ne használja a készüléket, ha mezítláb van.
Ne használjon hosszabbítót, elosztót vagy adaptert! Ne csatlakoztassa a készüléket távvezérléssel működtethető aljzathoz!

Környezetvédelmi megfontolások

⚠ **VIGYÁZAT!** A mikrohullámú energia ellen védelmet nyújtó burkolat eltávolításával járó javítási vagy karbantartási munkákat kizárólag szakképzett személy végezheti, mert ez hozzá nem értő személyek számára veszélyes.

⚠ **VIGYÁZAT!** A sütő tisztán tartásának elmulasztása a felület károsodásához vezethet, ami kedvezőtlenül befolyásolhatja a készülék élettartamát, és esetleg veszélyes helyzeteket eredményezhet.

⚠ **VIGYÁZAT!** A sütőt rendszeresen tisztítani kell, és el kell távolítani belőle az ételek okozta lerakódásokat.

⚠ **VIGYÁZAT!** Az áramütés elkerülése érdekében bármilyen karbantartási vagy tisztítási művelet előtt győződjön meg arról, hogy a készüléket kikapcsolta és kihúzta a konnektorból. Soha ne használjon gőznyomással működő tisztítókészüléket.

⚠ **VIGYÁZAT!** Ne használjon durva, korrozív tisztítószereket vagy éles fémkaparókat a sütőajtó üvegének tisztításához, ugyanis azok összekarcolhatják a felületét, ami az üveg töréséhez vezethet.

⚠ Az égési sérülés elkerülése érdekében ügyeljen arra, hogy a készülék lehűljön, mielőtt bármilyen tisztítási vagy karbantartási műveletet végezne.

⚠ **VIGYÁZAT!** Az áramütés elkerülése érdekében a lámpa cseréje előtt kapcsolja ki a készüléket.

A CSOMAGOLÓANYAGOK ÁRTALMATLANÍTÁSA

A csomagolóanyagok 100% újrahasznosítható anyagból készültek, ezért megtalálható rajtuk az újrahasznosítási jelzés: ♺.
A csomagolás különféle részeinek hulladékba helyezését ezért felelősségteljesen és a hulladékok elhelyezését szabályozó helyi rendelkezésekkel teljes összhangban végezze.

HÁZTARTÁSI KÉSZÜLÉKEK LESELEJTEZÉSE

Ez a készülék újrahasznosítható vagy újrafelhasználható anyagok felhasználásával készült. A készüléktől a helyi hulladékelhelyezési előírásoknak megfelelően szabaduljon meg. Az elektromos háztartási készülékek kezelésére, hasznosítására és újrafeldolgozására vonatkozó további információkért forduljon az illetékes helyi hatósághoz, a háztartási hulladékok begyűjtését végző vállalathoz vagy az üzlethez, ahol a készüléket vásárolta. Ez a készülék a 2012/19/EU európai irányelvnek (elektromos és elektronikus készülékek leselejtezése) megfelelő jelzésekkel van ellátva. A hulladékká vált termék szabályszerű elhelyezésével Ön segít elkerülni a környezettel és az emberi egészséggel kapcsolatos negatív következményeket.
A terméken vagy a kísérő dokumentumokon található jel azt jelzi, hogy a készüléket nem szabad háztartási hulladékként kezelni, hanem az elektromos és elektronikai készülékeknek megfelelő gyűjtőhelyen kell leadni.

ENERGIATAKARÉKOSSÁGI TANÁCSOK

A sütőt csak akkor melegítse elő, ha a sütési táblázat vagy a recept ezt írja elő. Használjon sötét színűre lakkozott vagy zománcozott sütőedényeket, mert ezek jobban felveszik a hőt. A hosszú sütést igénylő ételek a sütő kikapcsolását követően tovább sülnek.

IKEA GARANCIA

Meddig érvényes az IKEA garancia?
Ez a garancia az IKEA áruházban vett készülék eredeti vásárlási napjától számított öt évig érvényes. A vásárlás bizonyítékaként az eredeti nyugta szolgál. A garancia alapján végzett munka nem hosszabbítja meg a készülék garanciális időszakát.

Ki végzi majd a szervizelést?
A szervizelést az IKEA hivatalos szervizszolgáltatója biztosítja saját vagy hivatalos szervizpartnere hálózatán keresztül.

Mire vonatkozik a garancia?
A garancia az IKEA áruházban történt vásárlás napjától kezdve vonatkozik a készülék azon hibáira, amelyeket a hibás gyártás vagy anyaghibák okoznak. A garancia csak háztartási célú használat esetén érvényes. A kivételek a "Mire nem terjed ki a garancia?" cím alatt találhatók. A garanciális időszak alatt a garancia kiterjed a hiba megszüntetésével kapcsolatban felmerülő költségekre (pl. javítás, alkatrészek, munka és utazás), feltéve ha javítás céljából speciális kiadások nélkül hozzáférhető a készülék. Ezekre a feltételekre az Európai Unió iránymutatásai (99/44/EK) és az adott helyi jogszabályok tekintendők irányadónak. A kicserélt alkatrészek az IKEA tulajdonát képezik.

Mit tesz az IKEA a probléma megszüntetése érdekében?
Az IKEA által kijelölt szolgáltató megvizsgálja a terméket, és - saját belátása szerint - eldönti, hogy vonatkozik-e a garancia a problémára. Ha igen, akkor az IKEA szolgáltatója vagy annak hivatalos szervizpartnere - saját szerviztevékenységén belül és a saját belátása szerint - megjavítja vagy egy ugyanolyan vagy hasonló termékre kicseréli a meghibásodott terméket.

Mire nem terjed ki a garancia?
- Normál kopás és elhasználódás.
- Szándékosságból vagy hanyagságból eredő károsodás, a használati útmutató be nem tartása, a helytelen üzembe helyezés vagy a nem megfelelő feszültségre kapcsolás miatti károsodás, a kémiai vagy elektrokémiai reakció miatti károsodás, a rozsda, korrózió vagy víz miatti károsodás, beleértve - korlátozás nélkül - a vezetékes víz túlzott kalciumtartalma miatti károsodást is, valamint a normálistól eltérő környezeti viszonyok miatti károsodás.
- Az elhasználódó alkatrészek, így az elemek és izzók.
- A készülék normál használatát nem befolyásoló funkció nélküli és díszítő elemek, beleértve a karcolásokat és az esetleges színeltéréseket is.
- Az idegen tárgyak vagy anyagok miatti, valamint a szűrők, lefolyórendszerek vagy szappanadagolók tisztítása vagy eltömődésének megszüntetése miatti véletlen károsodás.
- Az alábbi alkatrészek károsodása: kerámiaüveg, tartozékok, cserépedény- és evőeszközkosarak, bevezető és elvezető csövek, tömítések, izzók és izzóburkolatok, védőrácsok, gombok, készülékházak és készülékházrészek, hacsak ezekről a károsodásokról nem bizonyítható be, hogy gyártási hibák okozták őket.
- Azon esetek, amikor a helyszínre kiszálló szakember nem talál hibát.
- Azon javítások, amelyeket nem a mi szolgáltatónk és/vagy valamilyen hivatalos szerződéses szervizpartner végez el, illetve amikor nem eredeti alkatrészek kerülnek felhasználásra.
- Azon javítások, amelyek a hibás vagy nem a specifikáció szerint végzett üzembe helyezés miatt szükségesek.
- A készülék nem háztartási célú használata, tehát például professzionális használat esetén.
- Szállítási sérülések. Ha a vevő maga szállítja a terméket otthonába vagy más címre, az IKEA nem felelős semmilyen kárért, ami esetleg a szállítás alatt bekövetkezik. Azonban ha az IKEA kézbesíti a terméket a vevő kézbesítési címére, akkor a terméknek ezen kézbesítés során bekövetkezett sérülését az IKEA fogja fedezni.

- Az IKEA készülék eredeti beüzemelésének elvégzésekor felmerült költség.
  Azonban ha az IKEA szolgáltatója vagy annak hivatalos szervizpartnere megjavítja vagy kicseréli a készüléket a jelen garancia feltételei alapján, a szolgáltató vagy annak hivatalos szervizpartnere szükség esetén újra üzembe helyezi a megjavított készüléket, illetve üzembe helyezi a cserekészüléket.

Ezek a korlátozások nem vonatkoznak az olyan hibátlan munkára, amelyet a mi eredeti alkatrészeinket felhasználva azért végez egy szakember, hogy a készüléket egy másik EU tagállam műszaki biztonsági normáihoz igazítsa.

Az adott ország törvényeinek hatálya
Ez az IKEA garancia konkrét jogokat biztosít Önnek, amelyek vagy megegyeznek az adott ország törvényi előírásaival, vagy meghaladják azokat. Ezek a feltételek azonban semmilyen módon nem korlátozhatják a helyi törvényi előírásokban leírt vásárlói jogokat.

Területi érvényesség
A valamelyik EU tagállamban vásárolt és aztán egy másik EU tagállamba átvitt készülékek esetén a szervizelés az új országban érvényes garanciális feltételek keretén belül történik. A garancián belüli szervizelési kötelezettség csak akkor áll fenn, ha a készülék és a beüzemelése megfelel a következőknek:
- azon ország műszaki specifikációjának, ahol a garanciális igény felmerül;
- az Összeszerelési utasításnak és a Felhasználói kézikönyv Biztonsági információinak.

ÜGYFÉLSZOLGÁLAT IKEA berendezésekhez
Kérjük, forduljon az IKEA Hivatalos Szervizközpontjához, amennyiben:
- Garanciális és garanciaidőn túli szervizelésre van szüksége
- Az IKEA készüléknek a megfelelő IKEA konyhabútorba történő beszerelésével kapcsolatos kérdése van
- Az IKEA készülékek funkcióinak tisztázására irányuló kérdése van.

Annak érdekében, hogy a leghatékonyabban tudjunk önnek segíteni, kérjük, tanulmányozza át a az Összeszerelési utasítást és/vagy a Felhasználói kézikönyvet, mielőtt minket hív.

Elérhetőségeink, ha szervizre van szüksége

Ezen tájékoztató utolsó oldalán található az országonkénti IKEA kijelölt Hivatalos Szervizközpontjainak és a vonatkozó országos telefonszámoknak a listája.

Annak érdekében, hogy gyorsabb szervizt tudjunk biztosítani Önnek, javasoljuk, hogy a jelen kézikönyvben feltüntetett telefonszámokat használja. Mindig hivatkozzon annak a készüléknek a kézikönyvében szereplő számokra, amelyre vonatkozóan segítségre van szüksége. Kérjük, minden esetben hivatkozzon a termék IKEA cikkszámra (8 jegyű kód), illetve a 12 jegyű szervizszámra, amely a készülék adattábláján található.

ŐRIZZE MEG A VÁSÁRLÁSI NYUGTÁT!
Ez bizonyítja a vásárlást, és ez kell a garancia érvényesítéséhez is. A vásárlási nyugta tartalmazza minden egyes vásárolt készülék esetében annak IKEA nevét és cikkszámát (8 jegyű kód).

Szüksége van segítségre ezen túlmenően?
Ha bármilyen további, a készülék értékesítés utáni szervizelésével nem kapcsolatos kérdése van, kérjük, vegye fel a kapcsolatot a legközelebbi IKEA áruház telefonos ügyfélszolgálatával. Javasoljuk, hogy a hívás előtt olvassa el alaposan a készülék dokumentációját.

JÓTÁLLÁSI SZELVÉNYEK

Bejelentés időpontja: ..... Hiba megszüntetésének időpontja: ..... Visszaadás időpontja: ..... Bejelentett hiba: ..... Az elhárított hiba leírása: ..... Értékcsökkenés oka, mértéke: ..... A jótállás új határideje: ..... Szerviz neve: ..... Munkalapszám: ...., 20 ..... hó ..... nap (P.H.) aláírás	JÓTÁLLÁSI SZELVÉNY ..... Típus: .... Gyártási szám: ..... Eladás kelte: .... 20 ..... n (betűvel) Eladó szerv: .....
Bejelentés időpontja: ..... Hiba megszüntetésének időpontja: ..... Visszaadás időpontja: ..... Bejelentett hiba: ..... Az elhárított hiba leírása: ..... Értékcsökkenés oka, mértéke: ..... A jótállás új határideje: ..... Szerviz neve: ..... Munkalapszám: ...., 20 ..... hó ..... nap (P.H.) aláírás	JÓTÁLLÁSI SZELVÉNY ..... Típus: .... Gyártási szám: ..... Eladás kelte: .... 20 ..... n (betűvel) Eladó szerv: .....
Bejelentés időpontja: ..... Hiba megszüntetésének időpontja: ..... Visszaadás időpontja: ..... Bejelentett hiba: ..... Az elhárított hiba leírása: ..... Értékcsökkenés oka, mértéke: ..... A jótállás új határideje: ..... Szerviz neve: ..... Munkalapszám: ...., 20 ..... hó ..... nap (P.H.) aláírás	JÓTÁLLÁSI SZELVÉNY ..... Típus: .... Gyártási szám: ..... Eladás kelte: .... 20 ..... n (betűvel) Eladó szerv: .....
Bejelentés időpontja: ..... Hiba megszüntetésének időpontja: ..... Visszaadás időpontja: ..... Bejelentett hiba: ..... Az elhárított hiba leírása: ..... Értékcsökkenés oka, mértéke: ..... A jótállás új határideje: ..... Szerviz neve: ..... Munkalapszám: ...., 20 ..... hó ..... nap (P.H.) aláírás	JÓTÁLLÁSI SZELVÉNY ..... Típus: .... Gyártási szám: ..... Eladás kelte: .... 20 ..... n (betűvel) Eladó szerv: .....
Bejelentés időpontja: ..... Hiba megszüntetésének időpontja: ..... Visszaadás időpontja: ..... Bejelentett hiba: ..... Az elhárított hiba leírása: ..... Értékcsökkenés oka, mértéke: ..... A jótállás új határideje: ..... Szerviz neve: ..... Munkalapszám: ...., 20 ..... hó ..... nap (P.H.) aláírás	JÓTÁLLÁSI SZELVÉNY ..... Típus: .... Gyártási szám: ..... Eladás kelte: .... 20 ..... n (betűvel) Eladó szerv: .....
Bejelentés időpontja: ..... Hiba megszüntetésének időpontja: ..... Visszaadás időpontja: ..... Bejelentett hiba: ..... Az elhárított hiba leírása: ..... Értékcsökkenés oka, mértéke: ..... A jótállás új határideje: ..... Szerviz neve: ..... Munkalapszám: ...., 20 ..... hó ..... nap (P.H.) aláírás	JÓTÁLLÁSI SZELVÉNY ..... Típus: .... Gyártási szám: ..... Eladás kelte: .... 20 ..... n (betűvel) Eladó szerv: .....

Cuprins

Informații privind siguranța	47	Date tehnice	60
Descrierea produsului	51	Instalare	61
Panou de comandă	52	Dispozitivul pentru siguranța uşii	62
Prima utilizare	52	Racordarea la rețeaua de alimentare cu energie electrică	63
Utilizarea zilnică	53	Protecția mediului înconjurător	64
Curățarea şi întreținerea	58	GARANȚIE IKEA	65
Ce trebuie să faceți dacă...	59		

Informații privind siguranța

Înainte de a utiliza aparatul, citiți aceste instrucțiuni privind siguranța. Păstrați-le la îndemână pentru a le putea consulta şi pe viitor.

Aceste instrucțiuni şi aparatul în sine furnizează avertismente importante privind siguranța, care trebuie respectate întotdeauna. Producătorul nu îşi asumă nicio răspundere pentru nerespectarea acestor instrucțiuni de siguranță, pentru utilizarea necorespunzătoare a aparatului sau pentru setarea incorectă a butoanelor de comandă.

AVERTISMENTE PRIVIND SIGURANȚA

⚠ Nu lăsați aparatul la îndemâna copiilor foarte mici (0-3 ani). Nu lăsați aparatul la îndemâna copiilor mici (3-8 ani) decât dacă sunt supravegheați în permanență. Copiii cu vârsta de peste 8 ani şi persoanele cu capacități fizice, senzoriale sau mintale reduse sau fără experiență şi cunoştințe pot folosi acest aparat doar dacă sunt supravegheate sau au fost instruite cu privire la utilizarea în siguranță şi înțeleg riscurile implicate. Copiii nu trebuie să se joace cu aparatul.

Curățarea şi întreținerea nu trebuie să fie efectuate de către copii fără a fi supravegheați.

⚠ **AVERTIZARE!** Aparatul şi părțile sale accesibile se înfierbântă în timpul utilizării.

⚠ **AVERTIZARE!** Evitați atingerea rezistențelor sau suprafața internă în timpul utilizării şi după utilizare - pericol de arsuri.

⚠ Nu lăsați niciodată aparatul nesupravegheat în timpul deshidratării alimentelor. Dacă aparatul poate fi utilizat împreună cu o sondă, utilizați exclusiv o sondă de temperatură recomandată pentru acest cuptor - pericol de incendiu.

⚠ Nu amplasați articole vestimentare sau materiale inflamabile lângă aparat până când nu s-au răcit complet toate componentele acestuia - pericol de incendiu.

Fiți întotdeauna atenți atunci când gătiți alimente bogate în grăsimi, ulei sau la adăugarea de băuturi alcoolice - pericol de incendiu.

Folosiți mănuşi pentru cuptor pentru a scoate tăvile şi accesoriile. La finalul procesului de preparare,

deschideți cu atenție uşa cuptorului: permițând aerului cald sau aburului să iasă treptat înainte de a introduce mâinile în interiorul cuptorului - pericol de arsuri. Nu blocați orificiile de ventilare a aerului fierbinte din partea frontală a cuptorului - pericol de incendiu.
⚠ Acționați cu atenție atunci când uşa cuptorului este deschisă parțial sau complet, pentru a evita lovirea acesteia.
⚠ **AVERTIZARE!** Dacă uşa sau garniturile uşii sunt deteriorate, cuptorul nu trebuie utilizat până când nu a fost reparat - pericol de rănire.
⚠ **AVERTIZARE!** Lichidele şi alimentele nu trebuie încălzite în recipiente sigilate - pericol de explozie; încălzirea băuturilor poate cauza fierberea eruptivă întârziată, recipientul trebuie manevrat cu atenție - pericol de arsuri; nu încălziți ouăle în coajă, ouăle întregi fierte - risc de explozie.
⚠ Nu deshidratați alimente sau haine şi nu încălziți perne electrice, papuci, bureți şi alte articole similare - pericol de incendiu. Atunci când încălziți alimente în recipiente din plastic sau hârtie, supravegheați cu atenție cuptorul - pericol de incendiu.
⚠ Conținutul biberoanelor şi al caserolelor cu mâncare pentru copii trebuie amestecat sau agitat, iar temperatura trebuie verificată - pericol de arsuri. Nu încălziți ouă în coajă şi ouă fierte tari întregi - pericol de explozie
⚠ Folosiți numai ustensile potrivite pentru cuptorul cu microunde. Nu folosiți recipiente metalice - pericol de rănire.
⚠ Folosiți exclusiv sonda de temperatură recomandată pentru acest cuptor - pericol de incendiu.
⚠ Dacă observați fum, opriți sau deconectați aparatul de la sursa de alimentare şi păstrați închisă uşa cuptorului pentru a înăbuşi flăcările.
⚠ Dacă aparatul este instalat la o înălțime de peste 850 cm față de planşeul încăperii, trebuie să aveți grijă să nu deplasați suportul plăcii rotative în timp ce scoateți recipientul - pericol de rănire.
⚠ Nu utilizați cuptorul dvs. cu microunde pentru prăjirea intensivă (cu mult ulei), întrucât temperatura uleiului nu poate fi controlată.

UTILIZAREA PERMISĂ

⚠ Acest aparat este proiectat pentru a fi utilizat în locuințe, precum şi în alte spații, cum ar fi: Bucătării destinate personalului din magazine, birouri şi alte spații de lucru; Ferme; De către clienții din hoteluri, moteluri şi alte spații rezidențiale; Unități care oferă cazare şi mic dejun.
⚠ **ATENȚIE:** aparatul nu trebuie să fie pus în funcțiune prin intermediul unui întrerupător extern, cum ar fi un temporizator, sau al unui sistem separat de comandă de la distanță.
⚠ Acest aparat nu este destinat

utilizării în scop profesional. Nu utilizați aparatul afară.
Orice altă utilizare este interzisă (de ex. încălzirea încăperilor).
⚠ Nu depozitați substanțe explozive sau inflamabile (de ex. benzină sau doze de aerosoli) în interiorul sau în apropierea aparatului - risc de incendiu.

INSTALARE

⚠ Manevrarea şi instalarea aparatului trebuie să fie efectuate de două sau mai multe persoane - risc de rănire. Folosiți mănuşi de protecție la despachetare şi instalare - risc de tăiere.
⚠ Instalarea, inclusiv racordarea la rețeaua de alimentare cu apă (dacă este necesară) şi la rețeaua de alimentare cu energie electrică, precum şi reparațiile trebuie efectuate de un tehnician calificat. Nu reparați sau nu înlocuiți nicio piesă a aparatului dacă nu se specifică în mod special acest lucru în manualul de utilizare. Nu lăsați copiii în apropierea zonei de instalare. După despachetarea aparatului, asigurați-vă că acesta nu a fost deteriorat în timpul transportului.
Dacă apar probleme, contactați distribuitorul sau cel mai apropiat serviciu de asistență tehnică post-vânzare. Odată instalat aparatul, deşeurile de ambalaje (bucăți de plastic, polistiren etc.) nu trebuie lăsate la îndemâna copiilor - risc de asfixiere. Înainte de orice operație de instalare, aparatul trebuie să fie deconectat de la rețeaua de alimentare cu energie electrică - risc de electrocutare. În timpul instalării, aveți grijă ca aparatul să nu deterioreze cablul de alimentare - risc de incendiu sau de electrocutare. Activați aparatul numai atunci când instalarea a fost finalizată.
⚠ Acest aparat este proiectat pentru a fi utilizat încorporat. Nu utilizați aparatul fără ca acesta să fie sprijinit pe un suport sau montat într-un dulap.
După despachetarea aparatului, asigurați-vă că uşa acestuia se închide bine.
Dacă apar probleme, contactați distribuitorul sau cel mai apropiat serviciu de asistență tehnică post-vânzare.
⚠ Executați toate operațiunile de decupare a mobilei înainte de a încorpora aparatul şi înlăturați cu grijă toate aşchiile din lemn şi rumeguşul.
Nu obstrucționați deschiderea minimă dintre blatul de lucru şi marginea superioară a cuptorului - pericol de arsuri.
Nu scoateți cuptorul din suportul său din polistiren decât în momentul instalării.
⚠ După instalare, partea inferioară a aparatului nu trebuie să mai fie accesibilă - pericol de arsuri.

AVERTISMENTE PRIVIND ALIMENTAREA CU ENERGIE ELECTRICĂ

⚠ Plăcuța cu datele tehnice este vizibilă pe marginea frontală a cuptorului, când se deschide uşa.
⚠ Aparatul trebuie să poată fi deconectat de la rețeaua electrică fie prin scoaterea ştecherului din priză (dacă ştecherul este accesibil), fie prin intermediul unui întrerupător multipolar situat în amonte de priză, în conformitate cu standardele naționale privind siguranța electrică.
⚠ Nu utilizați prelungitoare, prize multiple sau adaptoare. După finalizarea instalării, componentele electrice nu trebuie să mai fie accesibile pentru utilizator. Nu utilizați aparatul dacă aveți părți ale corpului umede sau când sunteți desculți. Nu puneți în funcțiune acest aparat dacă are cablul de alimentare sau ştecherul deteriorat, dacă nu funcționează corespunzător sau dacă a fost deteriorat sau a căzut pe jos.
⚠ Dacă este deteriorat cablul de alimentare, acesta trebuie înlocuit cu unul identic de către producător, agentul de service sau de o persoană calificată similară, pentru a se evita pericolele - pericol de electrocutare.
⚠ În cazul în care este necesară înlocuirea cablului de alimentare, contactați un centru de service autorizat.

Descrierea produsului

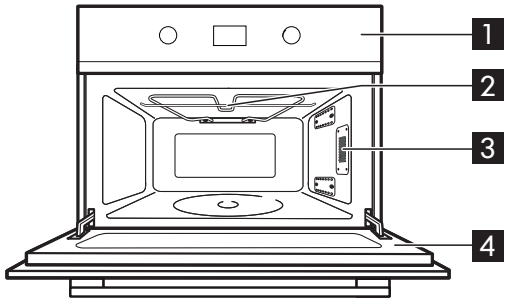

1 Panoul de comandă
2 Elementul pentru grill
3 Becul cavității
4 Hubloul

Accesoriile

Suportul plăcii rotative | Placa rotativă din sticlă | Grătarul de sârmă | Tavă de copt

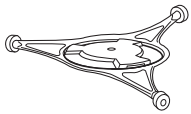
1x

1x

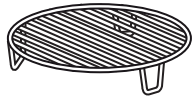
1x

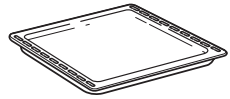
1x

Aspecte generale
Există mai multe accesorii disponibile pe piață. Înainte de a le achiziționa, verificați ca acestea să fie adecvate utilizării în cuptoarele cu microunde.
Controlați ca ustensilele utilizate să fie rezistente la cuptor şi să permită trecerea microundelor prin ele, înainte de a începe să gătiți. Când puneți alimentele şi accesoriile în cuptorul cu microunde, asigurați-vă că acestea nu intră în contact cu partea interioară a cuptorului. Acest aspect este important în special în cazul accesoriilor fabricate din metal sau cu componente din metal.
Dacă accesoriile ce conțin metal intră în contact cu interiorul cuptorului, în timp ce cuptorul funcționează, se pot produce scântei, iar cuptorul se poate deteriora.
Se poate utiliza în siguranță folie de aluminiu pentru a proteja suprafețe mici de alimente, cu condiția de a nu intra în contact cu interiorul cuptorului. Înainte de punerea în funcțiune a cuptorului, verificați întotdeauna ca placa rotativă să se poată roti liberă.

Suportul plăcii rotative
Montați întâi roata internă şi apoi partea externă a plăcii rotative.
Utilizați suportul pentru placa rotativă de sub placa rotativă din sticlă. Nu amplasați niciodată niciun fel de ustensile pe suportul plăcii rotative.

Placa rotativă din sticlă
Aşezați placa rotativă din sticlă pe suportul său.
Utilizați placa rotativă de sticlă cu toate metodele de gătit. Aceasta va colecta picăturile de sos şi particulele de alimente care, altfel, ar păta şi ar murdări interiorul cuptorului.

Grătarul de sârmă
Utilizați grătarul de sârmă când frigeți folosind grătarul sau când gătiți combinat (microunde şi grătar).

Tavă de copt
Utilizați tava de copt numai atunci când gătiți cu aer forțat sau la grătar. Nu o utilizați niciodată în combinație cu microundele.

Panou de comandă

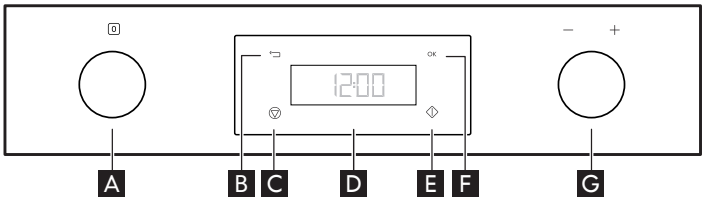

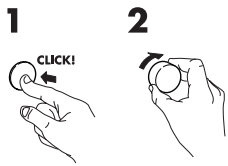

- **A** Butonul de selectare cu apăsare
- **B** Butonul Înapoi
- **C** Oprire
- **D** Afişaj
- **E** Pornire
- **F** Buton de confirmare
- **G** Butonul de reglare cu apăsare

Butoane retractabile
Pentru a utiliza acest tip de buton, apăsați-l în zona din mijloc. Butonul iese afară. Rotiți-l în poziția dorită. După terminarea gătitului, rotiți butonul pe poziția [0] şi apăsați-l din nou pentru a-l readuce la poziția sa originală.

Prima utilizare

Setări
Când aparatul este conectat pentru prima dată la curent, vă va solicita să reglați ceasul. După o întrerupere a curentului electric ceasul va clipi şi va trebui să fie resetat. Cuptorul dvs. este dotat cu un număr de funcții care pot fi reglate conform dorinței dvs.

1. Rotiți **A** selectorul până când se afişează setarea (aprox. 3 sec).
2. Împingeți butonul **G** în afară şi rotiți-l pentru a alege una din următoarele setări pentru reglare:
   Ceas, sonerie, ECO, luminozitate

- **Ceasul**

1. Apăsați butonul **F** (cifrele din partea stângă orele clipesc).
2. Apăsați butonul **G** pentru a-l scoate afară şi rotiți-l pentru a seta orele.
3. Apăsați butonul **F** (cele două cifre din dreapta (minute) clipesc).
4. Rotiți butonul de reglare **G** pentru a seta minutele.
5. Apăsați butonul **F** din nou.

Ceasul este reglat şi este în funcțiune.

- **Sunet**

1. Apăsați butonul **F**.
2. Apăsați butonul de reglare **G** pentru a-l scoate afară şi rotiți-l pentru a porni şi a opri soneria.
3. Apăsați butonul **F** din nou pentru a confirma modificarea.

- **Eco**

1. Apăsați butonul **F**.
2. Apăsați butonul de reglare **G** pentru a-l scoate afară şi rotiți-l pentru a porni şi a opri setarea ECO.
3. Apăsați butonul **F** din nou pentru a confirma modificarea.

Atunci când modul ECO este activat, luminozitatea afişajului va trece automat la un nivel mai redus după 1 minut.

Atunci când modul ECO este dezactivat, luminozitatea va trece la acelaşi nivel mai redus după 3 minute. Va trece din nou automat înapoi la nivelul de luminozitate setat atunci când este apăsat un buton sau uşa este deschisă.

- **Brightness (Luminozitate)**

1. Apăsați butonul F.
2. Apăsați butonul de reglare G pentru a-l scoate afară şi rotiți-l pentru a seta nivelul de luminozitate potrivit preferințelor dvs.
3. Apăsați butonul F din nou pentru a confirma modificarea.

Utilizarea zilnică

Protecția împotriva pornirii accidentale/Blocarea de siguranță
Această funcție automată de siguranță este activată la un minut după ce cuptorul a revenit la modalitatea de funcționare "repaus". (Cuptorul este în "stand by" (repaus) când ora este afişată în format de 24 de ore sau dacă ceasul nu a fost reglat, când afişajul este gol).

Deschideți şi închideți uşa, iar apoi apăsați pe F pentru a porni funcția.

Cooling down (Răcirea)
În momentul în care o funcție este terminată, cuptorul poate efectua o procedură de răcire. Acest lucru este normal. La terminarea acestei proceduri, cuptorul se stinge automat. Dacă temperatura este mai mare de 100°C, se afişează mesajul “HOT” (Fierbinte) şi temperatura curentă din cuptor, atunci când acesta este în modul repaus (standby). Aveți grijă să nu atingeți interiorul cavității când scoateți alimentele. Utilizați mănuşi de bucătărie. Avertizarea “HOT” va rămâne activă până când temperatura din interiorul cavității ajunge sub 50°C. Procedura de răcire poate fi întreruptă fără a dăuna în nici un fel cuptorului prin deschiderea uşii sau apăsarea butonului C.

Setarea cronometrului
Utilizați această funcție când aveți nevoie de un cronometru de bucătărie pentru a măsura exact durata în diverse scopuri, cum ar fi prepararea ouălor sau lăsarea aluatului la dospit înainte de coacere etc.

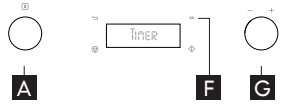

1. Apăsați butonul de reglare A pentru a-l scoate afară şi rotiți-l până în poziția zero.
2. Apăsați butonul de reglare G pentru a-l scoate afară şi rotiți-l pentru a seta durata dorită a cronometrului.
3. Apăsați butonul F.

Un semnal sonor se va auzi atunci când cronometrul a terminat numărătoarea inversă.
Apăsând orice buton pentru a opri semnalul acustic.

AVERTIZARE: Supraîncălzirea lichidului peste punctul de fierbere poate apărea fără ca acest lucru să fie pus în evidență de bulele de aer. Din acest motiv, se poate produce o revărsare bruscă a lichidului fierbinte. Pentru a preveni această eventualitate, trebuie luate următoarele măsuri de precauție:

1. Evitați utilizarea recipientelor cu laturi rectilinii şi cu gât îngust.
2. Amestecați lichidul înainte de a introduce recipientul în aparat şi lăsați linguriță în recipient.
3. După încălzire, lăsați să se odihnească puțin, apoi amestecați din nou înainte de a scoate cu grijă recipientul din aparat.

Jet start
Această funcție este utilizată pentru încălzirea rapidă a alimentelor care conțin o cantitate mare de apă, ca de exemplu: supe lichide, cafea sau ceai. Cu butonul în poziție verticală, apăsați butonul Start pentru a activa funcția Jet Start. Jet Start porneşte automat cu nivelul maxim de putere al microundelor

şi durata de coacere fixată la 30 secunde. Cu fiecare apăsare în plus durata se măreşte cu 30 de secunde. De asemenea, puteți modifica durata cu ajutorul butonului de reglare, pentru a mări sau a micşora durata. Apăsați butonul F.

Tabel cu funcțiile cuptorului cu microunde

Funcție		Descrierea funcției
0	**12:00**	Pentru oprirea cuptorului
	MICROUNDE	"Pentru prepararea şi reîncălzirea rapidă a alimentelor sau băuturilor."
	GRILL COMBI	"Pentru prepararea şi gratinarea rapidă a alimentelor, combinați funcția de microunde cu funcțiile Grill."
	GRILL	"Pentru rumenire, frigere pe grill şi gratinare. Este recomandat să întoarceți alimentele pe parcursul procesului de preparare. Pentru rezultate optime, preîncălziți grătarul timp de 3-5 minute."
AUTO	**DECONGELARE**	"Pentru a decongela carne, carne de pasăre, peşte, legume şi pâine."
	COMBINAT - AER FORȚAT ŞI MICROUNDE	Combinați prepararea la cuptor cu funcția de microunde pentru a găti fripturi, carne de pasăre şi cartofi în coajă, semipreparate congelate, pandişpan, produse de patiserie, peşte şi budinci.
	FORCED AIR (AER FORȚAT)	Pentru a găti bezele, produse de patiserie, pandişpan, sufleuri, carne de pasăre şi fripturi.
	QUICK HEAT	Pentru a preîncălzi rapid cuptorul gol.

Microunde

Utilizați această funcție pentru gătitul normal şi pentru încălzirea alimentelor precum legume, peşte, cartofi şi carne.

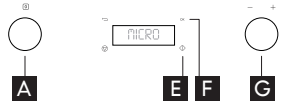

1. Apăsați butonul de reglare A pentru a-l scoate afară şi rotiți-l până când găsiți funcția de microunde.
2. Apăsați butonul de reglare G pentru a-l scoate afară şi rotiți-l pentru a seta nivelul de putere al microundelor.
3. Apăsați butonul F pentru a confirma selecția dvs.
4. Rotiți butonul de reglare G pentru a seta durata de gătire.
5. Apăsați butonul E.

Odată ce procesul de gătire a început: Durata poate fi uşor mărită în etape de 30 de secunde prin apăsarea butonului Start. Fiecare apăsare măreşte durata cu 30 de secunde. De asemenea, puteți modifica durata prin rotirea butonului de reglare, pentru a creşte sau reduce durata. Nivelul de putere poate fi modificat pe durata gătirii prin apăsarea butonului Înapoi şi apoi rotirea butonului de reglare.

Nivelul de putere numai pentru microunde

Putere	Mod de utilizare recomandat:
900 W	Reîncălzirea băuturilor, a apei, a supelor lichide, a cafelei, a ceaiului sau a altor alimente care conțin o cantitate mare de apă. Dacă alimentele conțin ouă sau smântână, alegeți o putere inferioară.
750 W	Gătirea legumelor, cărnii etc.
650 W	Gătirea peştelui.
500 W	Pentru a găti delicat sosuri cu un conținut mare de proteine, feluri de mâncare cu brânză şi ouă şi pentru a termina de gătit tocana.
350 W	Mâncăruri înăbuşite, topirea untului şi ciocolatei.
160 W	Decongelare. Topirea untului, a brânzeturilor.
90 W	Topirea înghețatei.

Grill Combi (Grătar Combi)

Utilizați această funcție pentru a găti mâncăruri gratinate, lasagne, pasăre şi cartofi copți.

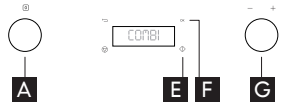

1. Apăsați butonul de reglare A pentru a-l scoate afară și rotiți-l până când găsiți funcția Combi.
2. Apăsați butonul de reglare G pentru a-l scoate afară și rotiți-l pentru a seta nivelul grătarului (1-2-3).
3. Apăsați butonul F pentru a confirma selecția dvs. Veți fi trimiși automat la setarea următoare.
4. Rotiți butonul de reglare G pentru a seta nivelul de putere al microundelor.
5. Apăsați F pentru a confirma selecția.
6. Rotiți butonul de reglare G pentru a seta durata de gătire.
7. Apăsați butonul E.

Nivelul de putere maxim posibil al microundelor când se utilizează funcția Grill este de 650W.

Putere	Mod de utilizare recomandat:
650 W	Gătirea legumelor și a produselor gratinate
350 - 500 W	Gătirea puilor și lasagne
160 - 350 W	Gătirea peștelui și a produselor gratinate congelate
90 W	Gratinarea fructelor

Grill

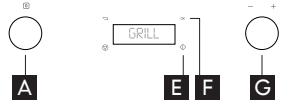

Utilizați această funcție pentru a da rapid o plăcută suprafață rumenită alimentelor.

1. Apăsați butonul de reglare A pentru a-l scoate afară și rotiți-l până când găsiți funcția de grill.
2. Apăsați butonul de reglare G pentru a-l scoate afară și rotiți-l pentru a seta nivelul grătarului (1-2-3) și împingeți butonul F
3. Apăsați butonul de reglare G pentru a-l scoate afară și rotiți-l pentru a seta durata de gătire.
4. Apăsați butonul E.

Puneți alimentele pe grătarul de sârmă. Întoarceți alimentele în timpul preparării. Controlați ca ustensilele utilizate să fie rezistente la căldură și să se poată utiliza în cuptor înainte de a începe frigerea la grătar.

IMPORTANT: Nu utilizați ustensile de plastic când frigeți la grătar. Acestea se vor topi. De asemenea, nici obiectele din lemn sau hârtie nu sunt adecvate.

Decongelare automată AUTO

Utilizați această funcție pentru a decongela carne, pasăre, pește, legume și pâine. Funcția Decongelare automată trebuie utilizată doar pentru alimentele cu o greutate netă cuprinsă între 100 g-3 kg. Amplasați întotdeauna farfuria pe placa rotativă din sticlă.

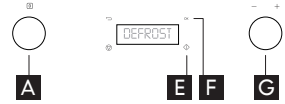

1. Apăsați butonul de reglare A pentru a-l scoate afară și rotiți-l până când găsiți funcția de decongelare automată.
2. Apăsați butonul de reglare G pentru a-l scoate afară și rotiți-l pentru a selecta o clasă de alimente.
3. Apăsați butonul F pentru a confirma selecția dvs.
4. Rotiți butonul de reglare G pentru a seta greutatea.
5. Apăsați butonul F pentru a confirma selecția dvs.
6. Apăsați butonul E.

Greutate:

Pentru această funcție este nevoie să se cunoască greutatea netă a alimentelor. Apoi, cuptorul va calcula automat durata necesară pentru finalizarea procedurii.

Alimente congelate:

Dacă alimentele sunt mai calde decât temperatura de congelare (-18°C), alegeți o cantitate mai mică de alimente. Dacă alimentele sunt mai reci decât temperatura de congelare (-18°C), alegeți o greutate superioară a alimentelor.

Alimente	Recomandări
Meat (Carne) (100 g - 2,0 Kg)	Carne tocată, cotlete, antricot sau fripturi. Întoarceți alimentele când cuptorul vă cere acest lucru.
Poultry (Carne de pasăre) (100 g - 2,5 Kg)	Bucăți întregi de pui sau file. Întoarceți alimentele când cuptorul vă cere acest lucru.

Peşte (100 g - 2 Kg)	Cotlete întregi sau file. Întoarceți alimentele când cuptorul vă cere acest lucru.
Legume (100 g - 2 Kg)	Legume amestecate, mazăre, broccoli etc. Întoarceți alimentele când cuptorul vă cere acest lucru.
Bread (Pâine) (100 g - 2 Kg)	Franzelă, chifle sau cornuri. Întoarceți alimentele când cuptorul vă cere acest lucru.

Pentru alimentele care nu sunt enumerate în acest tabel şi dacă greutatea este mai mică sau mai mare decât greutatea recomandată, trebuie să urmați procedura pentru setarea microundelor şi alegeți 160 W atunci când decongelați.

IMPORTANT: Nu puneți alimente congelate direct pe o placă rotativă fierbinte. Puneți o farfurie între alimente şi placa rotativă.

Alimentele congelate în pungi de plastic, peliculă de plastic sau în ambalaje din carton pot fi puse direct în cuptor, atâta timp cât ambalajul nu conține părți metalice (de exemplu sârmulițe de metal).
Forma ambalajului influențează timpul de decongelare. Pachetele puțin adânci se decongelează mai repede decât cele mai adânci.
Separați bucățile imediat ce încep să se decongeleze. Bucățile separate se decongelează mai uşor. Protejați unele porțiuni din alimente cu bucăți mici de folie de aluminiu, dacă încep să se încălzească (de exemplu vârfurile copanelor de pui şi ale aripilor). Întoarceți bucățile mari la jumătatea procesului de decongelare.
Alimentele fierte, înăbuşite şi sosurile de carne se decongelează mai bine dacă sunt amestecate în timpul decongelării.
Când decongelați este mai bine să nu decongelați complet alimentele şi să permiteți ca procesul să se termine pe durata perioadei de repaus.
Perioada de repaus după decongelare îmbunătățeşte întotdeauna rezultatul, deoarece temperatura va fi distribuită uniform în interiorul alimentelor.

Manual defrost (Decongelarea manuală)
Urmați procedura pentru setarea microundelor şi alegeți 160 W când decongelați.

Odată ce câştigați experiență, veți reuşi să estimați durata corectă pentru diversele cantități.

Microunde-Aer forțat
Utilizați această funcție pentru a găti fripturi, carne de pasăre şi cartofi în coajă, semipreparate congelate, pandişpan, produse de patiserie, peşte şi budinci.

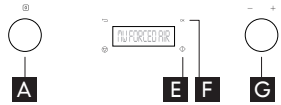

1. Apăsați butonul de reglare A pentru a-l scoate afară şi rotiți-l până când găsiți funcția Microunde-Aer forțat (se afişează nivelul implicit pentru puterea microundelor şi temperatură).
2. Apăsați butonul de reglare G pentru a-l scoate afară şi rotiți-l pentru a seta temperatura.
3. Apăsați butonul F pentru a confirma selecția dvs. Veți fi trimişi automat la setarea următoare.
4. Rotiți butonul de reglare G pentru a seta nivelul de putere al microundelor.
5. Apăsați butonul F pentru a confirma selecția dvs. Veți fi trimişi automat la setarea următoare.
6. Rotiți butonul de reglare G pentru a seta durata de gătire.
7. Apăsați butonul E.

Folosiți întotdeauna grătarul de sârmă pentru a pune alimentele pe el şi pentru a permite aerului să circule în mod corespunzător în jurul alimentelor.
Odată ce procesul de încălzire a început, durata de gătire poate fi reglată uşor cu butonul de reglare.
Utilizați butonul înapoi pentru a reveni unde puteți modifica nivelul de putere sau temperatura finală.
Nivelul de putere maxim posibil al microundelor când se utilizează funcția de aer forțat este de 350W.

Microunde-Aer forțat	
Putere	Utilizare recomandată:
350 W	Pentru a găti carne de pasăre, peşte şi alimente gratinate
160 W	Pentru a găti fripturi
90 W	Pentru a coace pâine şi prăjituri

Aer forțat
Utilizați această funcție pentru a găti bezele, produse de patiserie, pandişpan, sufleuri, carne de pasăre şi fripturi.

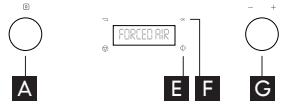

1. Apăsați butonul de reglare A pentru a-l scoate afară şi rotiți-l până când găsiți funcția de aer forțat (se afişează nivelul implicit pentru temperatură).
2. Apăsați butonul de reglare G pentru a-l scoate afară şi rotiți-l pentru a seta temperatura.
3. Apăsați butonul F pentru a confirma selecția dvs.
4. Rotiți butonul de reglare G pentru a seta durata de gătire.
5. Apăsați butonul E.

Folosiți întotdeauna grătarul de sârmă pentru a pune alimentele pe el şi pentru a permite aerului să circule în mod corespunzător în jurul alimentelor. Utilizați tava de copt când coaceți preparate de mici dimensiuni, de exemplu fursecuri sau chifle. Odată ce procesul de încălzire a început, durata de gătire poate fi reglată uşor cu butonul de reglare. Utilizați butonul înapoi pentru a reveni unde puteți modifica temperatura finală.

Preîncălzirea
Utilizați această funcție pentru a preîncălzi cuptorul gol.
Preîncălzirea este efectuată întotdeauna cu cuptorul gol, exact aşa cum se face în cazul unui cuptor convențional înainte de a găti sau a coace.

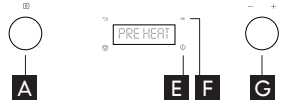

1. Apăsați butonul de reglare A pentru a-l scoate afară şi rotiți-l până când găsiți funcția Preîncălzire (se afişează nivelul implicit pentru temperatură).
2. Apăsați butonul de reglare G pentru a-l scoate afară şi rotiți-l pentru a seta temperatura.
3. Apăsați butonul E. Este afişată temperatura curentă din cuptor în timpul procesului de încălzire rapidă.
4. Setați timpul de menținere şi apăsați butonul F.

Nu puneți alimente în cuptor înainte sau pe durata preîncălzirii. Se pot arde din cauza căldurii intense. Odată ce procesul de încălzire a început, temperatura poate fi reglată uşor prin rotirea butonului de reglare.

⚠ **AVERTIZARE!** Aparatul şi părțile sale accesibile se înfierbântă în timpul utilizării. Trebuie evitată atingerea rezistențelor. Copiii mici trebuie ținuți la distanță.
În timpul utilizării şi după aceea, nu atingeți rezistențele sau suprafața internă a aparatului, deoarece pot provoca arsuri. Nu permiteți ca aparatul să intre în contact cu haine sau alte materiale inflamabile până când toate componentele nu s-au răcit complet.

⚠ **AVERTIZARE!** Nu încălziți şi nu gătiți în aparat alimente în borcane sau în recipiente sigilate. Presiunea care se dezvoltă în interior poate duce la explozia acestora, deteriorând aparatul.

⚠ **AVERTIZARE!** Dacă aparatul este utilizat în mod combinat, copiii pot să-l folosească doar sub supravegherea unui adult, din cauza temperaturilor mari generate.

⚠ **AVERTIZARE!** Supraîncălzirea lichidului peste punctul de fierbere poate apărea fără ca acest lucru să fie pus în evidență de bulele de aer. Din acest motiv, se poate produce o revărsare bruscă a lichidului fierbinte. Pentru a preveni această eventualitate, trebuie luate următoarele măsuri:

1. Evitați utilizarea recipientelor cu laturi rectilinii şi cu gât îngust.
2. Amestecați lichidul înainte de a introduce recipientul în aparat şi lăsați lingurița în recipient.
3. După încălzire, lăsați să se odihnească puțin, apoi amestecați din nou înainte de a scoate cu grijă recipientul din aparat.

⚠ **AVERTIZARE!** După încălzirea alimentelor sau băuturilor pentru copii în biberon sau în borcanul cu alimente, amestecați şi controlați întotdeauna temperatura înainte de a le servi.

Curățarea şi întreținerea

Curățarea este singura operație de întreținere necesară în mod normal.
Prin nepăstrarea cuptorului curat, se poate ajunge la deteriorarea suprafeței, şi astfel poate fi afectată durata de viață a aparatului, cu posibila apariție de situații periculoase.

IMPORTANT: Nu utilizați bureți abrazivi din metal, substanțe de curățat abrazive, bureți de sârmă, cârpe aspre etc. care pot deteriora panoul de comandă şi suprafețele interne şi externe ale cuptorului. Utilizați un burete îmbibat cu un detergent neutru sau un prosop de hârtie şi un o soluție cu pulverizator pentru curățarea geamurilor. Pulverizați pe prosopul de hârtie spray pentru curățarea geamurilor.
Nu pulverizați direct în cuptor.
La intervale regulate, în special dacă s-au vărsat lichide, scoateți placa rotativă şi suportul plăcii rotative şi curățați baza cuptorului.
Acest cuptor este proiectat să funcționeze cu placa rotativă la locul său.

IMPORTANT: nu puneți în funcțiune cuptorul cu microunde când a fost scoasă placa rotativă pentru a fi curățată.
Utilizați un detergent neutru, apă şi o cârpă moale pentru a curăța suprafețele interne, partea frontală şi posterioară a uşii şi cadrul uşii.

IMPORTANT: Nu lăsați să se depună particule de grăsime sau de mâncare în jurul uşii.
Pentru petele rezistente, fierbeți în cuptor o cană de apă, timp de 2 sau 3 minute. Aburii vor înmuia petele.

IMPORTANT: Nu utilizați aparate de curățat cu aburi pentru curățarea cuptorului dvs. cu microunde.
Adăugați puțin suc de lămâie într-o cană cu apă, aşezați-o pe placa rotativă şi fierbeți timp de câteva minute pentru a elimina mirosurile din interiorul cuptorului.
Elementul Grătar nu este nevoie să fie curățat, întrucât căldura intensă va arde orice fel de murdărie, dar plafonul din apropiere necesită o curățare periodică. Acest lucru poate fi realizat cu apă caldă, detergent şi un burete.
Dacă funcția Grill nu este utilizată cu regularitate, aceasta trebuie să fie lăsată să funcționeze timp de 10 minute o dată pe lună, pentru arderea oricăror resturi.

Lavabile în maşina de spălat vase

- Suportul plăcii rotative.
- Placa rotativă din sticlă.

⚠ **AVERTISMENT!** Nu scoateți niciun capac. Garniturile uşii şi zonele garniturilor uşii trebuie să fie verificate periodic ca să nu fie deteriorate. Dacă aceste zone sunt deteriorate, aparatul nu trebuie să mai fie pus în funcțiune până când n-au fost reparate de către un tehnician calificat. înainte de efectuarea oricărei operațiuni de întreținere - risc de electrocutare. Nu folosiți niciodată aparate de curățare cu aburi.

Ce trebuie să faceți dacă...

Problemă	Cauză posibilă	Soluție
Aparatul nu funcționează.	Sursa de alimentare de la rețea sau aparatul nu este conectat.	Controlați siguranțele fuzibile şi verificați să existe curent electric.
	Uşa nu este închisă.	Deschideți şi apoi închideți uşa înainte de a încerca din nou.
Pe afişaj apare litera „F" urmată de o literă sau un număr	Defecțiune de software.	Contactați cel mai apropiat centru de servicii de asistență tehnică post-vânzare şi precizați litera sau numărul care este prezentat(ă) după litera „F".
Alimentele sunt încălzite neuniform.	Părțile foarte subțiri cum ar fi vârfurile pulpelor de pui şi alte asemenea nu sunt protejate.	Protejați părțile mai subțiri cu folie de aluminiu.
	Alimentele au fost încălzite la un nivel de putere prea mare.	Alegeți un nivel de putere mai redus.
	Placa rotativă s-a oprit.	Verificați dacă placa rotativă şi suportul acesteia sunt la locul lor şi dacă alimentele sunt bine centrate, fără a atinge pereții cavității.
Alimentele nu se rotesc.	Placa rotativă s-a oprit.	Verificați dacă placa rotativă şi suportul acesteia sunt la locul lor şi dacă partea inferioară a cavității este curată.

Centrul de service autorizat
Înainte de a apela Centrul de service autorizat:
1. Vedeți dacă puteți rezolva singuri problema (vedeți tabelul "Ce trebuie să faceți dacă ...").
2. Stingeți şi porniți aparatul din nou pentru a vedea dacă problema a dispărut.

Dacă problema persistă şi după controalele menționate, contactați Centrul de service autorizat IKEA.
Specificați întotdeauna:
- tipul de defecțiune;
- tipul şi modelul exact de aparat;
- numărul Centrului de service autorizat (numărul prezentat după cuvântul "Service" de pe plăcuța cu datele tehnice) aflat pe marginea interioară a cavității cuptorului (vizibil după deschiderea uşii);
- adresa dumneavoastră completă;
- numărul dumneavoastră de telefon.

- Dacă sunt necesare orice fel de reparații, contactați Centrul de service autorizat IKEA (pentru a avea garanția că se folosesc piese de schimb originale şi că reparațiile vor fi executate corect).

Date tehnice

Identificarea modelului: ANRÄTTA 104 117 65	
Tensiune de alimentare	220-240 V/50 Hz
Putere nominală de intrare	2800 W
Siguranță	16 A
Putere de ieşire microunde	900 W
Grill	1600 W
Convecție	1200 W
Dimensiuni exterioare (ÎxLxA)	455 x 595 x 566
Dimensiuni interioare ale cavității (ÎxLxA)	210 x 450 x 420

Informațiile tehnice sunt specificate pe plăcuța cu datele tehnice, din interiorul aparatului.

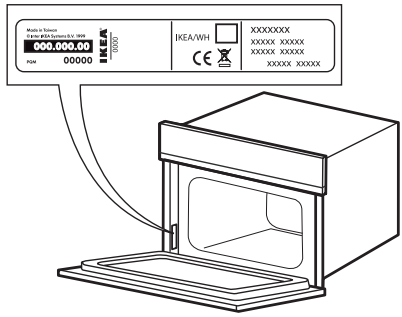

Date pentru testarea capacității de încălzire în conformitate cu IEC 60705.
Comisia Internațională de Electrotehnică a redactat o normă standard pentru testarea comparată a performanțelor de încălzire ale diverselor cuptoare cu microunde. Vă recomandăm următoarele pentru acest cuptor:

Testare	**Cantitate**	**Durată aproximativă**	**Nivel de putere**	**Recipient**
12.3.1 Ou crema	750 g	16 - 17 min	500 W	Pyrex 3.227
12.3.2 Burete tort	475 g	7 - 8 min	750 W	Pyrex 3.827
12.3.3 Fleică	900 g	20 - 22 min	750 W	Pyrex 3.838
12.3.4 Cartofi prăjiți	1100 g	18 - 20 min	Grill Medium + 650 W	Pyrex 3.827
12.3.5Tort	700 g	28 - 30 min	Forced air 175°C + 90 W	Pyrex 3.827
12.3.6 Pui	1000 g	40 - 45 min	Turbo grill High + 350 W	Pyrex 3.827
13.3 Dezghețarea cărnii	500 g	15 - 16 min	160 W	

În conformitate cu IEC 60350.
Comisia Internațională de Electrotehnică a redactat o normă standard pentru testarea comparată a performanțelor de încălzire ale diverselor cuptoare. Vă recomandăm următoarele pentru acest cuptor:

Testare	Durată aproximativă	Temperatura	Cuptor preîncălzit	Accesorii
7.5.1 Shortbread	30 - 35 min	150 °C	Nu	Tavă de copt
7.5.3 Prăjituri mici	20 - 25 min	170 °C	Da	Tavă de copt
7.6.1 Ulei vegetal hidrogenic burete tort	40 - 45 min	160 °C	Da	Grătarul de sârmă
7.6.2 Plăcintă cu mere	60 - 70 min	160 -170 °C	Da	Grătarul de sârmă
9.2 Toast	4 - 5 min	Grill High	Da	Grătarul de sârmă

NOTĂ: aceste informații sunt numai pentru tehnicianul calificat.

Instalare

Montarea aparatului
Respectați instrucțiunile de montare livrate separat atunci când instalați aparatul.
Instalarea şi reparațiile trebuie să fie efectuate de către un tehnician calificat, în conformitate cu instrucțiunile fabricantului şi cu normele locale referitoare la siguranță.
Nu reparați şi nu înlocuiți nicio piesă a aparatului, dacă acest lucru nu este indicat în mod expres în manualul de utilizare.
Este interzisă efectuarea operațiilor de instalare de către copii. Nu lăsați copiii să se apropie de aparat în timpul instalării. Nu lăsați ambalajele (saci din plastic, bucăți de polistiren etc.) la îndemâna copiilor, în timpul şi după instalarea aparatului.
Folosiți mănuşi de protecție când efectuați toate operațiunile de despachetare şi instalare.
Manevrarea şi instalarea aparatului trebuie să fie efectuate de două sau mai multe persoane.
Aparatul trebuie să fie deconectat de la rețeaua de alimentare cu energie electrică înainte de a se efectua orice operație de instalare.
După despachetarea aparatului, asigurați-vă că acesta nu a fost deteriorat în timpul transportului. Dacă apar probleme, contactați distribuitorul sau cel mai apropiat serviciu de asistență tehnică post-vânzare.
După despachetarea aparatului, asigurați-vă că uşa acestuia se închide bine.
Dacă apar probleme, contactați distribuitorul sau cel mai apropiat serviciu de asistență tehnică post-vânzare. Pentru a evita stricăciunile, scoateți cuptorul de pe suportul de polistiren doar în momentul instalării.
În timpul instalării, aveți grijă ca aparatul să nu deterioreze cablul de alimentare.

Dispozitivul pentru siguranța ușii

Dispozitivul pentru siguranța ușii
Pentru a deschide ușa cu dispozitivul pentru siguranța ușii, vedeți fig. 1.

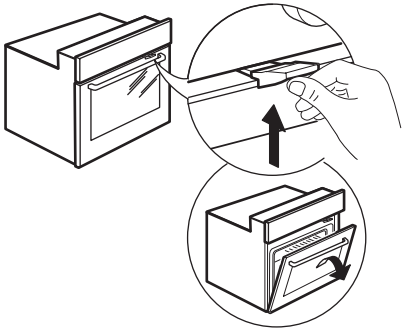

Fig. 1

Dispozitivul pentru siguranța ușii poate fi îndepărtat prin parcurgerea secvenței următoare de imagini (vedeți fig. 2).

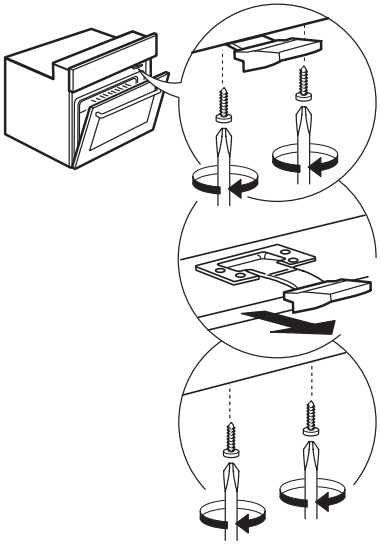

Fig. 2

Racordarea la rețeaua de alimentare cu energie electrică

Înainte de racordarea la rețeaua de energie electrică
Controlați dacă tensiunea de pe plăcuța cu datele tehnice corespunde cu tensiunea din locuința dumneavoastră.
Plăcuța cu datele tehnice este vizibilă pe marginea frontală a cuptorului, când se deschide uşa.
Nu scoateți plăcile de protecție ale admisiei microundelor aflate pe partea laterală a pereților cavității cuptorului. Acestea împiedică pătrunderea particulelor de grăsime şi de alimente în canalele de admisie a microundelor.

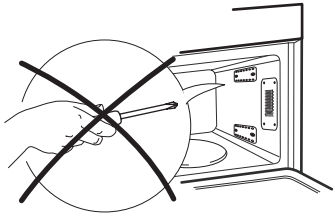

Verificați ca înainte de montare cavitatea să fie goală.
Asigurați-vă că aparatul nu este deteriorat. Verificați dacă uşa cuptorului se închide bine în suportul său şi dacă garnitura interioară a uşii nu este deteriorată. Goliți cuptorul şi curățați interiorul acestuia cu o cârpă moale, umezită. Nu puneți în funcțiune acest aparat dacă a fost deteriorat cablul de alimentare sau ştecherul, dacă nu funcționează corect sau dacă a fost deteriorat sau a căzut pe jos. Nu introduceți în apă cablul de alimentare sau ştecherul. Mențineți cablul la distanță de suprafețele fierbinți. Există pericolul de electrocutare, incendiu sau alte accidente.

După racordare
Cuptorul poate fi utilizat doar dacă uşa cuptorului este bine închisă.
Împământarea aparatului este obligatorie prin lege.
Producătorul nu îşi asumă nicio responsabilitate pentru accidentele suferite de persoane sau animale sau pentru deteriorarea bunurilor provocate de nerespectarea acestei cerințe.
Producătorul nu este responsabil pentru problemele cauzate de nerespectarea de către utilizator a acestor instrucțiuni. Nerespectarea acestor instrucțiuni poate implica riscuri. Producătorul nu îşi asumă nicio responsabilitate pentru răniri ale persoanelor sau animalelor sau pentru daune ale bunurilor în cazul în care aceste recomandări şi precauții nu sunt respectate.

ATENȚIE: Aparatul nu trebuie să fie pus în funcțiune prin intermediul unui temporizator extern sau al unui sistem de comandă la distanță separat.
După instalare, componentele electrice nu trebuie să mai fie accesibile pentru utilizator. Pentru ca instalația să respecte reglementările în vigoare privind siguranța, este nevoie de un întrerupător omnipolar cu deschiderea minimă dintre contacte de 3 mm.

AVERTIZARE: Cablul de alimentare trebuie să fie suficient de lung pentru a putea conecta aparatul la rețeaua de alimentare cu energie electrică, după ce a fost încastrat în mobilă.
Nu trageți de cablul de alimentare.
În cazul în care cablul de alimentare este deteriorat, trebuie înlocuit cu unul identic. Cablul de alimentare trebuie înlocuit numai de către un tehnician calificat, în conformitate cu instrucțiunile producătorului şi cu normele de siguranță în vigoare.
Contactați un centru de service autorizat.
Nu puneți în funcțiune acest aparat dacă a fost deteriorat cablul de alimentare sau ştecherul, dacă nu funcționează corect sau dacă a fost deteriorat sau a căzut pe jos. Nu introduceți în apă cablul de alimentare sau ştecherul. Mențineți cablul la distanță de suprafețele fierbinți.
Nu atingeți aparatul când aveți părți ale corpului umede şi nu-l utilizați când sunteți desculți.
Nu utilizați prelungitoare, prize multiple sau adaptoare. Nu conectați aparatul la o priză care poate fi controlată de la distanță.

Protecția mediului înconjurător

⚠ **AVERTISMENT!** Este periculos pentru oricine altcineva, în afară de o persoană calificată, să efectueze orice fel de operație de servisare sau de reparație care implică scoaterea unui capac care oferă protecție împotriva expunerii la energia microundelor.

⚠ **AVERTISMENT!** Prin nepăstrarea cuptorului curat, se poate ajunge la deteriorarea suprafeței, şi astfel poate fi afectată durata de viață a aparatului, cu posibila apariție de situații periculoase.

⚠ **AVERTISMENT!** Cuptorul va trebui curățat cu regularitate şi orice depunere de alimente va trebui îndepărtată.

⚠ **AVERTISMENT!** Asigurați-vă că aparatul este oprit şi deconectat de la rețeaua de alimentare cu energie electrică înainte de a efectua orice operație de curățare sau întreținere - pericol de electrocutare. Nu folosiți niciodată aparate de curățare cu aburi.

⚠ **AVERTISMENT!** Nu utilizați substanțe de curățare abrazive sau răzuitoare metalice pentru a curăța geamul uşii; acestea pot zgâria suprafața, ceea ce poate duce la spargerea sticlei.

⚠ Asigurați-vă că aparatul s-a răcit înainte de a efectua orice operație de curățare sau întreținere. - pericol de arsuri.

⚠ **AVERTISMENT!** Opriți aparatul înainte de a înlocui becul - pericol de electrocutare.

ELIMINAREA AMBALAJULUI

Ambalajul este reciclabil în proporție de 100% şi este marcat cu simbolul reciclării. . Diferitele părți ale ambalajului nu trebuie aruncate la întâmplare, ci trebuie reciclate în conformitate cu normele stabilite de autoritățile locale.

ELIMINAREA APARATELOR ELECTROCASNICE UZATE

Acest aparat este fabricat cu materiale reciclabile sau reutilizabile. Eliminați-l în conformitate cu normele locale referitoare la eliminarea deşeurilor. Pentru informații suplimentare referitoare la tratarea, valorificarea şi reciclarea aparatelor electrocasnice, contactați autoritățile locale competente, serviciul de colectare a deşeurilor menajere sau magazinul de unde ați achiziționat aparatul. Acest aparat este marcat în conformitate cu Directiva europeană 2012/19/UE privind deşeurile de echipamente electrice şi electronice (DEEE). Asigurându-vă că acest produs este eliminat în mod corect, contribuiți la prevenirea consecințelor negative asupra mediului înconjurător şi sănătății persoanelor.

Simbolul de pe produs sau de pe documentele care îl însoțesc indică faptul că acest aparat nu trebuie eliminat ca deşeu menajer, ci trebuie predat la un centru de colectare corespunzător, pentru reciclarea echipamentelor electrice şi electronice.

RECOMANDĂRI PRIVIND ECONOMISIREA ENERGIEI

Preîncălziți cuptorul numai dacă se specifică astfel în tabelul cu informații privind prepararea sau în rețeta dumneavoastră. Folosiți forme de copt închise la culoare, lăcuite sau emailate, pentru că absorb căldura mai bine. Alimentele care necesită o perioadă de preparare mai îndelungată vor continua să se coacă şi după oprirea cuptorului.

GARANȚIE IKEA

Cât timp este valabilă garanția IKEA?
Această garanție este valabilă timp de cinci ani de la data cumpărării inițiale a aparatului dv. de la IKEA. Bonul inițial de cumpărare este necesar ca dovadă a cumpărării. Dacă se efectuează reparații în timpul garanției, acest lucru nu va extinde perioada de garanție pentru aparat.

Cine va furniza asistență?
Furnizorul de asistență IKEA va furniza asistență prin centrele sale de asistență sau prin rețeaua de parteneri autorizați pentru asistență.

Ce anume acoperă această garanție?
Această garanție acoperă defecțiunile aparatului, care au fost cauzate de defecte din fabricație sau de defecțiuni ale materialului, apărute de la data cumpărării de la IKEA. Această garanție se aplică numai pentru uzul casnic. Excepțiile sunt specificate sub titlul "Ce anume nu este acoperit de această garanție?". În timpul perioadei de garanție, costurile pentru remedierea defecțiunilor, de ex. reparații, piese, manoperă şi deplasare, vor fi acoperite, cu condiția ca aparatul să fie accesibil pentru reparații fără cheltuieli speciale. În aceste condiții sunt aplicabile liniile directoare UE (Nr. 99/44/EG) şi reglementările locale respective. Piesele înlocuite devin proprietatea firmei IKEA.

Ce va face IKEA pentru remedia problema?
Furnizorul de asistență desemnat de IKEA va examina produsul şi va hotărî, dacă acesta se încadrează în condițiile de garanție. Dacă se consideră că condițiile de garanție sunt respectate, furnizorul de asistență IKEA sau partenerii autorizați pentru asistență, prin centrele lor de asistență, la discreția lor, fie vor repara produsul defect, fie îl vor înlocui cu acelaşi produs sau cu altul comparabil.

Ce anume nu este acoperit de această garanție?
- Uzura normală.
- Deteriorările deliberate sau din neglijență, deteriorările cauzate de nerespectarea instrucțiunilor de funcționare, instalarea incorectă sau conectarea la o sursă de curent necorespunzătoare, deteriorările cauzate de reacții chimice sau electrochimice, deteriorările provocate de rugină, coroziune sau apă, şi inclusiv, dar nu limitat la acestea, deteriorările cauzate de conținutul excesiv de calcar din apa de alimentare, deteriorările cauzate de condițiile de mediu anormale.
- Piesele consumabile, inclusiv bateriile şi becurile.
- Piesele nefuncționale şi decorative, care nu afectează utilizarea normală a aparatului, inclusiv zgârieturile şi posibilele diferențe de culoare.
- Deteriorările accidentale cauzate de obiecte sau substanțe străine şi curățarea sau desfundarea filtrelor, a sistemelor de evacuare sau a sertarelor pentru detergent.
- Deteriorarea următoarelor piese: vitroceramică, accesorii, coşurile de vase şi de tacâmuri, țevile de alimentare şi de evacuare, garnituri de etanşare, becuri şi capace de becuri, ecrane, butoane, carcase şi piese ale carcaselor. În afară de cazul în care se poate demonstra că aceste deteriorări se datorează defectelor de fabricație.
- Cazurile în care nu s-a găsit nicio defecțiune în timpul vizitei tehnicianului.
- Reparațiile care nu au fost executate de furnizorii de asistență desemnați de noi şi/ sau de un partener contractual autorizat pentru asistență, sau pentru care s-au folosit piese de schimb neoriginale.
- Reparațiile cauzate de o instalare defectuoasă sau care nu este conformă cu specificațiile.
- Utilizarea aparatului în mediu non-casnic, de ex. utilizarea profesională.
- Deteriorarea datorată transportului. În cazul în care clientul transportă produsul acasă la el sau la o altă adresă, compania IKEA nu este răspunzătoare pentru deteriorările cauzate în timpul

transportului. Dacă IKEA livrează produsul la adresa indicată de client, atunci deteriorarea produsului care poate apărea în timpul transportului este acoperită de IKEA.
- Costurile pentru efectuarea instalării inițiale a aparatului IKEA.
  Totuşi, dacă un furnizor de asistență IKEA sau un partener autorizat pentru asistență repară sau înlocuieşte aparatul în cadrul acestei garanții, furnizorul de asistență sau partenerul autorizat pentru asistență va reinstala aparatul reparat sau va instala aparatul înlocuit, dacă este necesar.

Aceste restricții nu se aplică operațiunilor corecte efectuate de un specialist calificat, care a folosit piesele noastre originale, pentru a adapta aparatul la specificațiile de siguranță tehnică din altă țară a UE.

Cum se aplică legea din țara de utilizare
Garanția IKEA vă acordă drepturi legale specifice, care acoperă sau depăşesc cerințele tuturor legilor locale.
In orice caz, aceste condiții nu limitează în niciun mod drepturile consumatorilor, prevăzute de legislația locală.

Zona de validitate
Pentru aparatele care sunt cumpărate într-o țară a UE şi sunt duse în altă țară a UE, asistența va fi furnizată în cadrul condițiilor de garanție normale în noua țară.
Obligația de a asigura asistență în cadrul garanției există doar dacă aparatul respectă şi este instalat în conformitate cu:
- specificațiile tehnice din țara în care se solicită cererea de garanție;
- Instrucțiunile de Asamblare şi Informațiile privind siguranța din Manualul de Utilizzare.

ASISTENȚA specială POST-VÂNZARE pentru aparatele IKEA
Vă rugăm să nu ezitați să contactați centrul de service autorizat desemnat de IKEA pentru:
- a face o solicitare de servicii în condițiile acestei garanții;
- a cere lămuriri despre instalarea aparatului IKEA în mobila specială de bucătărie IKEA;
- a cere lămuriri despre funcțiile aparatelor IKEA.

Pentru a vă putea asigura cea mai bună asistență, vă rugăm să citiți cu atenție Instrucțiunile de Asamblare şi/sau Manualul Utilizatorului, înainte de a ne contacta.

Cum ne puteți contacta dacă aveți nevoie de asistența noastră

Vă rugăm să consultați ultima pagină a acestui manual pentru lista completă a centrelor de service autorizate desemnate de IKEA şi pentru numerele de telefon naționale respective.

Pentru a vă putea oferi un serviciu mai rapid, vă recomandăm să utilizați numerele de telefon speciale, din lista de la sfârşitul acestui manual. Comunicați întotdeauna numerele indicate în broşura aparatului specific pentru care aveți nevoie de asistență. De asemenea, vă rugăm să comunicați întotdeauna numărul articolului IKEA (un cod de 8 cifre) şi numărul de service format din 12 cifre, aflate pe plăcuța cu datele tehnice ale aparatului dv.

PĂSTRAȚI BONUL DE CUMPĂRARE!
Este dovada dv. de cumpărare şi este necesar pentru aplicarea garanției.
Pe chitanță se găseşte numele IKEA şi numărul articolului (un cod de 8 cifre) pentru fiecare dintre articolele pe care le-ați cumpărat.

Mai aveți nevoie de ajutor?
Dacă aveți întrebări suplimentare care nu au legătură cu Serviciul de Asistență Tehnică pentru aparatele dv., vă rugăm să contactați call-centerul celui mai apropiat magazin IKEA. Vă recomandăm să citiți cu atenție documentația aparatului înainte de a ne contacta.

Obsah

Informácie o bezpečnosti	67	Technické údaje	80
Opis spotrebiča	71	Inštalácia	81
Ovládací panel	72	Bezpečnostné zariadenie dvierok	82
Prvé použitie	72	Zapojenie do elektrickej siete	83
Každodenné používanie	73	Informácie týkajúce sa ochrany životného prostredia	84
Čistenie a údržba	78		
Čo robiť, ak...	79	ZÁRUKA IKEA	85

Informácie o bezpečnosti

Pred použitím spotrebiča si prečítajte tieto bezpečnostné pokyny. Uchovajte ich poruke pre budúce použitie.

V týchto pokynoch a na samotnom spotrebiči sú uvedené dôležité upozornenia týkajúce sa bezpečnosti, ktoré treba vždy dodržiavať. Výrobca odmieta zodpovednosť v prípade nedodržania týchto bezpečnostných pokynov, nenáležitého používania spotrebiča alebo nesprávneho nastavenia ovládania.

BEZPEČNOSTNÉ UPOZORNENIA

⚠ Veľmi malé deti (0 – 3 roky) by sa nemali zdržiavať v okolí spotrebiča. Malé deti (3–8 rokov) nepúšťajte k spotrebiču bez dozoru.

Deti od 8 rokov a osoby so zníženými fyzickými, zmyslovými a mentálnymi schopnosťami alebo s nedostatkom skúseností a znalostí môžu používať tento spotrebič len v prípade, ak sú pod dozorom alebo dostali pokyny týkajúce sa používania spotrebiča bezpečným spôsobom a chápu hroziace nebezpečenstvá. Deti sa so spotrebičom nesmú hrať.

Čistenie a používateľskú údržbu nesmú vykonávať deti bez dozoru.

⚠ **VAROVANIE!** Spotrebič a jeho prístupné časti sa počas používania zahrievajú.

⚠ **VAROVANIE!** Nedotýkajte sa ohrevných článkov ani vnútorného povrchu počas používania a po ňom – nebezpečenstvo popálenia.

⚠ Nikdy nenechávajte spotrebič bez dozoru pri sušení potravín. Ak je spotrebič vhodný na použitie teplotnej sondy, používajte len teplotnú sondu odporúčanú pre túto rúru – nebezpečenstvo požiaru.

⚠ Oblečenie a iné horľavé materiály uchovávajte mimo spotrebiča, kým všetky komponenty úplne nevychladnú – nebezpečenstvo vzniku požiaru.

Vždy dávajte pozor pri príprave jedál obsahujúcich veľké množstvá tuku, oleja alebo pri pridávaní alkoholických nápojov – nebezpečenstvo vzniku požiaru. Na vyberanie pekáčov a príslušenstva používajte

špeciálne kuchynské rukavice. Po skončení prípravy jedla otvárajte dvierka opatrne, aby mohli horúci vzduch alebo para uniknúť postupne, až potom jedlo vyberte – nebezpečenstvo popálenia. Neblokujte vetracie otvory na horúci vzduch na prednej strane rúry – nebezpečenstvo vzniku požiaru.
⚠ Keď sú dvierka otvorené alebo vyklopené, dávajte pozor, aby ste do nich nevrazili.
⚠ **VAROVANIE!** Ak sú dvierka alebo tesnenie dvierok poškodené, rúru možno používať až po vykonaní ich opravy, inak vzniká riziko úrazu.
⚠ **VAROVANIE!** Tekutiny a potraviny sa nesmú zohrievať v zatvorených nádobách – hrozí riziko výbuchu. Pri zohrievaní nápojov môže dôjsť k oneskorenému výbušnému varu. S nádobou je potrebné manipulovať opatrne, inak hrozí riziko popálenia. Nezohrievajte vajcia v škrupine ani celé vajcia natvrdo – nebezpečenstvo výbuchu.
⚠ Nepoužívajte na sušenie potravín alebo odevov, ani na zohrievanie ohrievacích vložiek, papúč, špongií a podobných predmetov – nebezpečenstvo požiaru. Pri ohrievaní jedla v plastových a papierových nádobách majte rúru pod dohľadom – nebezpečenstvo požiaru.
⚠ Obsah dojčenských fliaš a pohárov s detskou výživou je potrebné pred kŕmením premiešať alebo potriasť a pred použitím skontrolovať teplotu – nebezpečenstvo popálenia. Nezohrievajte vajcia v škrupine ani celé vajcia natvrdo – nebezpečenstvo výbuchu.
⚠ Používajte iba také kuchynské nádoby, ktoré sú vhodné pre mikrovlnú rúru. Nepoužívajte kovové nádoby, inak hrozí riziko úrazu.
⚠ Používajte iba teplotnú sondu odporúčanú pre túto rúru, inak hrozí riziko požiaru.
⚠ Ak z rúry vychádza dym, vypnite ju alebo odpojte od elektrickej siete a nechajte dvierka zatvorené, aby sa uhasili prípadné plamene.
⚠ Ak je spotrebič nainštalovaný viac ako 850 cm nad podlahou, dávajte pozor pri vyberaní nádoby z rúry, aby ste nevysunuli z miesta aj otočný tanier, inak hrozí riziko úrazu.
⚠ Nepoužívajte mikrovlnnú rúru na smaženie, pretože teplotu oleja nemožno kontrolovať.

POVOLENÉ POUŽÍVANIE

⚠ Tento spotrebič je určený na použitie v domácnosti alebo na podobné účely ako napr.:
v oblastiach kuchyniek pre personál v dielňach, kanceláriách a iných pracovných prostrediach;

na farmách; - pre hostí v hoteloch, moteloch alebo iných ubytovacích zariadeniach; - v zariadeniach poskytujúcich ubytovacie a stravovacie služby.

⚠ **UPOZORNENIE:** Spotrebič nie je určený na ovládanie prostredníctvom externého prepínacieho zariadenia, ako je časovač, ani samostatným diaľkovým ovládačom.

⚠ Tento spotrebič nie je určený na profesionálne používanie. Spotrebič nepoužívajte vonku. Nie je povolené používať ho na iné účely (napr. vykurovanie miestností).

⚠ Do spotrebiča ani do jeho blízkosti neumiestňujte horľavé materiály (napr. benzín alebo aerosolové nádoby) – riziko požiaru.

INŠTALÁCIA

⚠ So spotrebičom musia manipulovať a inštalovať ho minimálne dve osoby – riziko zranenia. Pri vybaľovaní a inštalovaní používajte ochranné rukavice – riziko porezania.

⚠ Inštaláciu, vrátane prívodu vody (ak je) a elektrického zapojenia a taktiež opravy musí vykonávať kvalifikovaný technik. Nikdy neopravujte ani nevymieňajte žiadnu časť spotrebiča, ak to nie je uvedené v návode na používanie. Nepúšťajte deti k miestu inštalácie.

Po vybalení spotrebiča sa uistite, že sa počas prepravy nepoškodil. V prípade problémov sa obráťte na predajcu alebo popredajný servis. Po inštalácii treba odpad z balenia (plasty, kusy polystyrénu a pod.) uložiť mimo dosahu detí – nebezpečenstvo udusenia.

Pred vykonávaním inštalačných prác musíte spotrebič odpojiť od elektrického napájania – nebezpečenstvo zásahu elektrickým prúdom. Počas inštalácie dávajte pozor, aby ste spotrebičom nepoškodili napájací kábel – nebezpečenstvo požiaru alebo zásahu elektrickým prúdom. Spotrebič zapnite až po úplnom dokončení inštalácie.

⚠ Tento spotrebič je určený na používanie ako zabudovaný spotrebič. Nepoužívajte ho ako samostatne stojace zariadenie alebo v skrinke s dvierkami.

Po vybalení spotrebiča sa uistite, že sa jeho dvierka správne zatvárajú.

V prípade problémov sa obráťte na predajcu alebo popredajný servis.

⚠ Pred vsadením spotrebiča do nábytkového príslušenstva urobte všetky potrebné výrezy a odstráňte drevené odrezky a piliny.

Neblokujte minimálnu medzeru medzi pracovnou doskou a horným okrajom rúry – nebezpečenstvo popálenia.

Spotrebič vyberte z polystyrénovej penovej základne až tesne pred inštaláciou.
⚠ Po inštalácii nesmie byť spodná časť spotrebiča prístupná – nebezpečenstvo popálenia.

VAROVANIA PRI POUŽÍVANÍ ELEKTRICKÉHO SPOTREBIČA

⚠ Výrobný štítok je umiestnený na prednom okraji rúry (viditeľný pri otvorených dvierkach).
⚠ Musí byť možné odpojiť spotrebič od napájania buď vytiahnutím zástrčky, pokiaľ je ľahko dostupná, alebo prostredníctvom prístupného viacpólového prepínača nainštalovaného pred zásuvkou a spotrebič musí byť uzemnený v súlade s národnými bezpečnostnými normami pre elektrotechniku.
⚠ Nepoužívajte predlžovacie káble, rozdvojky ani adaptéry. Po inštalácii spotrebiča nesmú byť jeho elektrické časti prístupné používateľom. Nepoužívajte spotrebič, keď ste mokrí alebo naboso. Spotrebič neuvádzajte do činnosti, ak je poškodený napájací kábel alebo zástrčka, ak nepracuje správne, ak je poškodený alebo ak spadol.
⚠ Ak je poškodený napájací elektrický kábel, musí ho výrobca, jeho autorizovaný servis alebo podobne kvalifikovaná osoba vymeniť za identický, aby sa predišlo nebezpečenstvu zásahu elektrickým prúdom.
⚠ V prípade výmeny sieťového kábla sa obráťte na autorizovaný servis.

Opis spotrebiča

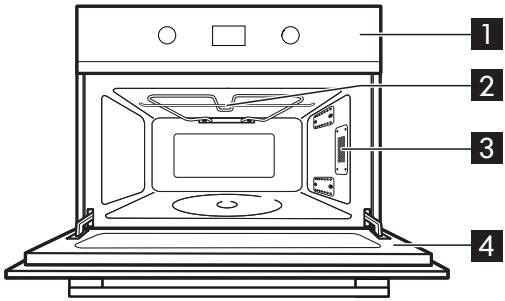

1 Ovládací panel
2 Grilovací článok
3 Osvetlenie vnútra
4 Dvierka

Príslušenstvo

Držiak otočného taniera

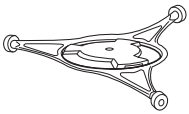

1x

Sklenený otočný tanier

1x

Drôtený rošt

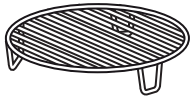

1x

Plech na pečenie

1x

Všeobecné informácie
V súčasnosti je na trhu bohatá ponuka príslušenstva. Pred nákupom sa presvedčte, či je vhodný na použitie v mikrovlnných rúrach. Pred varením sa presvedčte, či používané pomôcky sú vhodné do mikrovlnných rúr a či prepúšťajú mikrovlny.
Po vložení jedla s riadom do mikrovlnnej rúry skontrolujte, či sa nedotýka vnútorných stien. Týka sa to predovšetkým kovového riadu a riadu s kovovými časťami.
Dotyk kovových častí s vnútornými stenami rúry počas jej prevádzky spôsobuje iskrenie, ktoré môže rúru poškodiť.
Na zatienenie malých častí jedál sa dá použiť bezpečným spôsobom alobal, aby sa nedostali do kontaktu s vnútrom rúry.
Pred zapnutím rúry vždy skontrolujte, či sa otočný tanier voľne otáča.

Držiak otočného taniera
Najprv nasaďte vnútorné koliesko a potom vonkajšiu časť držiaka otočného taniera. Držiak otočného taniera používajte pod sklenenným otočným tanierom. Na držiak otočného taniera nikdy neklaďte iný riad.

Sklenený otočný tanier
Položte sklenený otočný tanier na držiak otočného taniera.
Sklenený otočný tanier sa používa pri všetkých spôsoboch varenia. Zbiera kvapkajúcu šťavu a kúsky jedla, ktoré by sa inak usadzovali v rúre a znečisťovali ju.

Drôtený rošt
Pri grilovaní grilom alebo pri kombinovanej príprave jedla (mikrovlny a gril) používajte drôtený rošt.

Plech na pečenie
Používajte tanier na pečenie iba pri varení s funkciou teplovzdušný ohrev alebo pri grilovaní. Nikdy ho nepoužívajte v kombinácii s mikrovlnami.

Ovládací panel

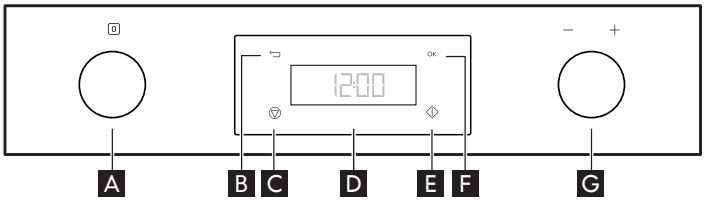

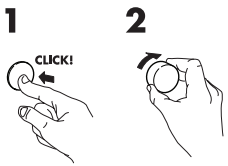

A Voliaci zatláčací gombík
B Tlačidlo Späť
C Stop
D Displej
E Štart
F Tlačidlo na potvrdenie
G Nastavovací zatláčací gombík

Vysúvacie gombíky
Pri použití týchto gombíkov zatlačte na ich stred. Gombík sa vysunie. Otočte ho do požadovanej polohy. Po ukončení varenia otočte gombík na 0 a znovu ho stlačte, aby sa zasunul do pôvodnej polohy.

Prvé použitie

Nastavenia
Pri prvom zapnutí vás rúra vyzve, aby ste nastavili hodiny .
Po výpadku dodávky elektriny budú hodiny blikať a bude ich treba znovu nastaviť.
Vaša mikrovlnná rúra má k dispozícii niekoľko funkcií, ktoré môžete upraviť podľa vlastného výberu.

1. Otáčajte gombíkom A, kým sa nezobrazí Nastavenie (cca 3 s).
2. Stlačte gombík G, aby sa vysunul, a otočením zvoľte niektoré z nasledujúcich nastavení, ktoré chcete upraviť: Hodiny, Zvuk, EKO, Jas

- **Hodiny**

1. Stlačte tlačidlo F (číslice vľavo hodiny blikajú).
2. Stlačením gombíka G vysuňte a otočením nastavte hodiny.
3. Stlačte gombík F (budú blikať dve pravé číslice (minúty)).
4. Otáčaním gombíka G nastavte minúty.
5. Opäť stlačte gombík F.

Hodiny sú nastavené a spustené.

- **Sound (Zvuk)**

1. Stlačte gombík F.
2. Stlačením gombíka G vysuňte a otočením zapnite (ON) alebo vypnite (OFF) bzučiak.
3. Opätovným stlačením gombíka F potvrďte zmenu.

- **Eko**

1. Stlačte gombík F.
2. Stlačením gombíka G vysuňte a otočením zapnite (ON) alebo vypnite (OFF) nastavenie EKO.
3. Opätovným stlačením gombíka F potvrďte zmenu.

Keď je aktívny režim EKO, jas displeja sa po 1 minúte automaticky prepne na

nižšiu úroveň. Keď je režim EKO vypnutý, jas displeja sa po 3 minútach prepne na rovnakú nižšiu úroveň. Zapne sa automaticky späť opäť po stlačení tlačidla alebo pri otvorení dvierok.

- **Jas**

1. Stlačte gombík F.
2. Stlačením gombíka G vysuňte a jeho otočením nastavte úroveň jasu podľa svojho želania.
3. Opätovným stlačením gombíka F potvrďte zmenu.

Každodenné používanie

Ochrana pred štartom/bezpečnostný zámok
Táto automatická bezpečnostná funkcia sa aktivuje jednu minútu potom, čo sa rúra vráti do „pohotovostného režimu". Rúra je v pohotovostnom režime, keď sa zobrazuje čas v 24-hodinovom formáte, alebo, ak nie sú nastavené hodiny, keď je displej prázdny.

Otvorte a zatvorte dvierka a potom stlačte F na spustenie funkcie.

Ochladenie
Po ukončení funkcie môže rúra vykonať proces chladenia. Je to normálne. Po tomto procese sa rúra automaticky vypne.
Ak je teplota vyššia ako 100 °C, pri pohotovostnom režime sa na displeji rúry zobrazí nápis „HOT" a teplota vnútri rúry. Pri vyberaní jedla z rúry dávajte pozor, aby ste sa nedotkli horúceho povrchu. Pri vyberaní horúceho taniera používajte ochranné rukavice.
Výstraha „HOT" ostane aktívna, kým teplota v rúre neklesne pod hodnotu 50 °C.
Proces chladenia je možné prerušiť bez akéhokoľvek poškodenia rúry otvorením dvierok alebo stlačením gombíka C.

Nastavenie časovača
Použite túto funkciu, keď potrebujete kuchynské minútky na odmeranie presného času pri rôznom použití, ako napr. varenie vajíčok alebo kysnutie cesta pred pečením a pod.

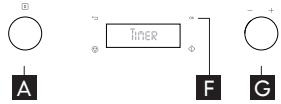

1. Stlačením gombíka A vysuňte a otočte do polohy nula.
2. Stlačením gombíka G vysuňte a otočením nastavte želaný čas na časovači.
3. Stlačte gombík F.

Po uplynutí nastavenej doby zaznie zvukový signál.
Stlačením ľubovoľného tlačidla vypnete akustický signál.

VAROVANIE: Kvapaliny sa môžu prehriať nad bod varu aj bez prítomnosti bubliniek. Horúca tekutina môže v dôsledku toho náhle vykypieť. Nasledujúcimi opatreniami predídete takémuto ohrozeniu:

1. Nepoužívajte nádoby s rovnými stenami a úzkym hrdlom.
2. Kvapalinu v nádobe pred vložením do spotrebiča premiešajte a nechajte v nej čajovú lyžičku.
3. Po ohriatí nechajte tekutinu chvíľu odstáť a pred opatrným vybratím nádoby zo spotrebiča ju znovu premiešajte.

Jet start
Táto funkcia sa používa na rýchly ohrev potravín s vysokým obsahom vody, ako; vývary, káva alebo čaj.
S gombíkom vo zvislej polohe stlačte tlačidlo Štart, čím sa aktivuje funkcia Jet Start.
Funkcia Jet Start automaticky zapne ohrev pri plnom mikrovlnnom výkone a doba

varenia bude nastavená na 30 sekúnd. Každé nasledujúce stlačenie predlžuje čas o 30 sekúnd. Dobu možno skrátiť a predĺžiť aj ovládacím gombíkom. Stlačte gombík F.

Tabuľka funkcií mikrovlnnej rúry

Funkcia		Opis funkcie
0	**VYPNUTÉ**	Na vypnutie rúry.
	MIKROVLNY	Na rýchlu prípravu a ohrev potravín a nápojov.
	KOMBI GRIL	Na rýchle varenie a pečenie jedál na rošte v kombinácii funkcií mikrovlnnej rúry a grilu.
	GRIL	Na vyprážanie, grilovanie a opekanie na rošte. Počas prípravy jedla odporúčame potraviny otáčať. Aby ste dosiahli čo najlepšie výsledky, predhrejte gril na 3 – 5 minút.
AUTO	**ROZMRAZOVANIE**	Na rozmrazovanie mäsa, hydiny, rýb, zeleniny a chleba.
	KOMBINOVANÁ FUNKCIA VHÁŇANÝ VZDUCH A MIKROVLNY	Kombinácia funkcií prípravy jedla s mikrovlnami na pečenie mäsa, hydiny a zemiakov v šupke, mrazených hotových jedál, piškót, sušienok, rýb a nákypov.
	VHÁŇANÝ VZDUCH	Na pečenie snehových sušienok, zákuskov, piškótových koláčov, suflé, hydiny a mäsa.
	RÝCHLY OHREV	Na rýchly predohrev prázdnej rúry.

Mikrovlny

Použite túto funkciu na bežné varenie a ohrev potravín ako zelenina, ryby, zemiaky a mäso.

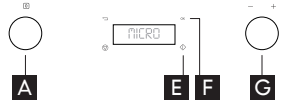

1. Stlačením vysuňte gombík A a otáčajte ním, kým nenájdete funkciu mikrovĺn.
2. Stlačením vysuňte gombík G a otáčajte ním na nastavenie výkonu mikrovĺn.
3. Stlačením gombíka F potvrďte svoju voľbu.
4. Stlačením gombíka G nastavte čas prípravy jedla.
5. Stlačte gombík E.

Po zapnutí procesu varenia: dobu jednoducho predĺžite stláčaním tlačidla Štart s krokom 30 sekúnd. Každé stlačenie predlžuje čas o 30 sekúnd. Čas možno skrátiť i predĺžiť aj otočením ovládača. Úroveň výkonu sa dá počas prípravy jedla meniť stlačením tlačidla Späť a otočením ovládacieho gombíka.

Úroveň výkonu iba pre mikrovlny

Power	Odporúčané použitie:
900 W	Ohrievanie nápojov, vody, vývarov, kávy, čaju alebo iných potravín s vysokým obsahom vody. Ak jedlo obsahuje vajce alebo smotanu, zvoľte nižší výkon.
750 W	Varenie zeleniny, mäsa a pod.
650 W	Varenie rýb.
500 W	Šetrné varenie, napr. omáčky s vysokým obsahom bielkovín, jedlá so syrom alebo s vajíčkami a ukončenie prípravy dusených jedál.
350 W	Mierne dusenie, roztápanie masla a čokolády.
160 W	Rozmrazovanie. Zmäkčovanie masla, syrov.
90 W	Zmäkčovanie zmrzliny.

Gril kombi

Používajte túto funkciu na prípravu gratinovaných jedál, lasagní, hydiny a pečených zemiakov.

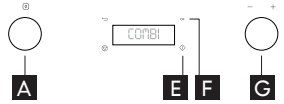

1. Stlačením vysuňte gombík A a otáčajte ním, kým nenájdete kombinovanú funkciu.
2. Stlačením vysuňte gombík G a otočením nastavte úroveň grilu (1-2-3).
3. Stlačením gombíka F potvrďte svoju voľbu.

Automaticky sa dostanete k ďalšiemu nastaveniu.
4. Otočením gombíka G nastavte mikrovlnný výkon.
5. Stlačením F svoj výber potvrďte.
6. Otočením gombíka G nastavte čas prípravy jedla.
7. Stlačte gombík E.

Maximálna možná úroveň výkonu mikrovĺn pri použití grilu je 650 W.

Power	Odporúčané použitie:
650 W	Príprava zeleniny a gratinovaných jedál
350 – 500 W	Príprava hydiny a lasagní
160 – 350 W	Príprava rýb a mrazených gratinovaných jedál
90 W	Gratinovanie ovocia

Gril

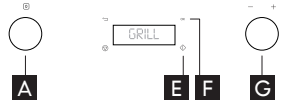

Túto funkciu použite na rýchle dosiahnutie lákavej hnedej kôrky jedla.
1. Stlačením vysuňte gombík A a otáčajte ním, kým nenájdete funkciu grilovania.
2. Stlačením vysuňte gombík G a otočením nastavte úroveň grilu (1-2-3) a stlačte gombík F.
3. Stlačením gombík G vysuňte a otočením nastavte čas prípravy jedla.
4. Stlačte gombík E.

Jedlo uložte na drôtený rošt. Jedlo počas prípravy obráťte.
Pred grilovaním sa presvedčte, či je použitý riad odolný voči teplu a vhodný na použitie v rúre.

DÔLEŽITÉ UPOZORNENIE: Pri grilovaní nepoužívajte plastový riad. Roztavil by sa. Takisto nie sú vhodné drevené, ani papierové pomôcky.

Automatické rozmrazovanie AUTO

Používajte túto funkciu na rozmrazovanie mäsa, hydiny, rýb, zeleniny a chleba. Automatické rozmrazovanie sa môže použiť, iba ak majú potraviny čistú hmotnosť v rozmedzí 100 g – 3 kg.
Tanier vždy položte na sklenený otočný tanier.

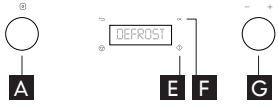

1. Stlačením vysuňte gombík A a otáčajte ním, kým nenájdete funkciu automatického rozmrazovania.
2. Stlačením vysuňte gombík G a otáčajte ním, kým nenájdete kategóriu potravín.
3. Stlačením gombíka F potvrďte svoju voľbu.
4. Otáčaním gombíka G nastavte hmotnosť.
5. Stlačením gombíka F potvrďte svoju voľbu.
6. Stlačte gombík E.

Hmotnosť:
Pri tejto funkcii musí rúra poznať čistú hmotnosť potravín. Rúra potom automaticky vypočíta potrebný čas, kedy sa má ukončiť proces.

Mrazené potraviny:
Ak je teplota potravín vyššia ako teplota hlboko zmrazených (-18°C), nastavte nižšiu hmotnosť.
Ak je teplota potravín nižšia ako teplota hlbokého zmrazenia (-18°C), nastavte vyššiu hmotnosť potravín.

Potraviny	Rady
Mäso (100 g - 2,0 kg)	Mleté mäso, kotlety, rezne alebo mäso na pečenie. Potraviny obráťte keď vás k tomu rúra vyzve.
Hydina (100 g – 2,5 kg)	Celé kurča, kúsky alebo rezne. Potraviny obráťte keď vás k tomu rúra vyzve.
Ryby (100 g – 2 kg)	Vcelku, kúsky alebo filé. Potraviny obráťte keď vás k tomu rúra vyzve.
Zelenina (100 g – 2 kg)	Miešaná zelenina, hrášok, brokolica a pod. Keď vás k tomu rúra vyzve, jedlo obráťte.

Chlieb (100 g – 2 kg)	Bochník, žemle alebo rožky. Potraviny obráťte keď vás k tomu rúra vyzve.

Pri rozmrazovaní potravín, ktoré nie sú uvedené v tejto tabuľke a ak je ich hmotnosť nižšia alebo vyššia ako odporúčané hmotnosti, použite postup na nastavenie mikrovĺn a zvoľte výkon 160 W.

DÔLEŽITÉ UPOZORNENIE: Zmrazené potraviny neklaďte priamo na horúci otočný tanier. Potraviny položte na tanier a ten položte na otočný tanier.

Mrazené potraviny v plastových vreckách, fóliách alebo v kartónových obaloch sa môžu vložiť priamo do rúry, ak obal nemá žiadne kovové časti (napr. sponky).
Tvar obalu ovplyvňuje čas rozmrazovania.
Plytké balíčky sa rozmrazujú rýchlejšie ako hrubý blok.
Oddeľte jednotlivé kusy, keď sa začínajú rozmrazovať.
Jednotlivé plátky sa rozmrazia ľahšie.
Ak sa časti potravín začínajú zohrievať, ochráňte ich malými kúskami hliníkovej fólie (napr. nohy a konce krídiel kurčaťa).
Veľké kusy mäsa s kosťou v polovici rozmrazovania obráťte.
Varené pokrmy, guláš a mäsové omáčky sa ľahšie rozmrazujú, ak sa pri rozmrazovaní premiešajú.
Pri rozmrazovaní je lepšie pokrm nerozmraziť úplne, dokončí sa počas odstátia.
Čas odstátia po rozmrazovaní vždy zlepšuje výsledok, pretože sa vyrovná teplota celého pokrmu.

Manuálne rozmrazovanie
Pri rozmrazovaní postupujte podľa pokynov na nastavenie mikrovĺn a zvoľte výkon 160 W. Skúsenosti vás naučia nastaviť vhodnú dobu pre rôzne množstvá potravín.

MW – Vháňaný vzduch
Použite túto funkciu na pečenie mäsa, hydiny a zemiakov v šupke, mrazených hotových jedál, piškót, sušienok, rýb a nákypov.

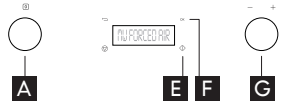

1. Stlačením vysuňte gombík A a otáčajte ním, kým nenájdete funkciu MW – Vháňaný vzduch (na displeji sa zobrazí predvolená teplota a MW výkon).
2. Stlačením gombík G vysuňte a otočením nastavte teplotu.
3. Stlačením gombíka F potvrďte svoju voľbu. Automaticky sa dostanete k ďalšiemu nastaveniu.
4. Otočením gombíka G nastavte mikrovlnný výkon.
5. Stlačením gombíka F potvrďte svoju voľbu. Automaticky sa dostanete k ďalšiemu nastaveniu.
6. Stlačením gombíka G nastavte čas prípravy jedla.
7. Stlačte gombík E.

Na uloženie potravín vždy používajte drôtený rošt, aby bolo zaručené prúdenie vzduchu okolo nich. Po zapnutí ohrevu môžete teplotu jednoducho upraviť otáčaním ovládacieho gombíka. Pomocou tlačidla na návrat sa vráťte na miesto zmeny výkonu alebo koncovej teploty. Maximálna možná úroveň výkonu mikrovĺn pri použití funkcie Vháňaný vzduch je 350 W.

MW – Vháňaný vzduch	
Výkon	Odporúčané použitie výkonu:
350 W	Príprava hydiny, rýb a gratinovaných jedál
160 W	Pečenie mäsa
90 W	Pečenie chleba a koláčov

Vháňaný vzduch
Táto funkcia je určená na pečenie snehových sušienok, zákuskov, piškótových koláčov, suflé, hydiny a mäsa.

1. Stlačením vysuňte gombík A a otáčajte ním, kým nenájdete funkciu Vháňaný vzduch (na displeji sa zobrazí predvolená teplota).
2. Stlačením gombík G vysuňte a otočením nastavte teplotu.
3. Stlačením gombíka F potvrďte svoju voľbu.
4. Otočením gombíka G nastavte čas prípravy jedla.
5. Stlačte gombík E.

Na uloženie potravín vždy používajte drôtený rošt, aby bolo zaručené prúdenie vzduchu okolo nich. Pri pečení malých kúskov ako sušienok alebo žemlí, použite plech na pečenie. Po zapnutí ohrevu môžete teplotu jednoducho upraviť otáčaním ovládacieho gombíka. Pomocou tlačidla na návrat sa vráťte na miesto zmeny koncovej teploty.

Predohrev

Používajte túto funkciu na predohrev prázdnej rúry. Predohrev sa vždy vykonáva s prázdnou rúrou, ako v prípade normálnej rúry pred pečením.

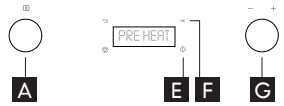

1. Stlačením vysuňte gombík A a otáčajte ním, kým nenájdete funkciu predohrevu (na displeji sa zobrazí predvolená teplota).
2. Stlačením gombík G vysuňte a otočením nastavte teplotu.
3. Stlačte gombík E. Počas procesu rýchleho ohrevu sa bude zobrazovať aktuálna teplota vnútri rúry.
4. Nastavte čas zadržania a stlačte tlačidlo F.

Pred spustením funkcie predohrevu ani počas neho nevkladajte do rúry jedlo. Intenzívnym teplom by sa spálilo. Po zapnutí ohrevu môžete teplotu jednoducho upraviť otáčaním ovládacieho gombíka.

⚠**UPOZORNENIE!** Spotrebič a jeho prístupné časti sa počas používania zahrievajú. Buďte opatrní, aby ste sa nedotkli ohrevných článkov. Nedovoľte prístup malým deťom.

Počas a po použití spotrebiča sa nedotýkajte ohrevných článkov ani jeho vnútorného povrchu - hrozí nebezpečenstvo popálenín. Nedovoľte, aby sa spotrebič dostal do kontaktu s tkaninami alebo iným horľavým materiálom, kým sa komponenty dostatočne neochladia.

⚠**UPOZORNENIE!** V spotrebiči nezohrievajte ani nevarte uzavreté nádoby ani poháre.

Tlak, ktorý vznikne vnútri, môže spôsobiť výbuch a poškodenie spotrebiča.

⚠**UPOZORNENIE!** Pri používaní spotrebiča v kombinovanom režime ho smú deti používať iba pod dohľadom dospelej osoby, pretože teplota dosahuje vysoké hodnoty.

⚠**UPOZORNENIE!** Kvapaliny sa môžu prehriať nad bod varu aj bez prítomnosti bubliniek. Horúca tekutina môže v dôsledku toho náhle vykypieť. Nasledujúcimi opatreniami predídete takémuto ohrozeniu:

1. Nepoužívajte nádoby s rovnými stenami a úzkym hrdlom.
2. Kvapalinu v nádobe pred vložením do spotrebiča premiešajte a nechajte v nej čajovú lyžičku.
3. Po ohriatí nechajte tekutinu chvíľu odstáť a pred opatrným vybratím nádoby zo spotrebiča ju znovu premiešajte.

⚠**UPOZORNENIE!** Detské jedlá alebo nápoje vo fľaši na kŕmenie po zohriatí vždy premiešajte a pred podávaním skontrolujte ich teplotu.

Čistenie a údržba

Jedinou potrebnou údržbou je čistenie. Nedostatočná starostlivosť o čistotu rúry môže viesť k poškodeniu povrchu, čo môže mať nepriaznivý vplyv na životnosť spotrebiča a vznik nebezpečnej situácie.

DÔLEŽITÉ UPOZORNENIE: nepoužívajte oceľové drôtenky, abrazívne čistiace prostriedky, drsné umývacie handričky a pod., ktoré poškodzujú ovládací panel a vnútorné aj vonkajšie povrchy rúry. Použite špongiu s jemným čistiacim prostriedkom a papierovú utierku s čistiacim prostriedkom na sklo. Čistiaci prostriedok naneste alebo nastriekajte na papierovú utierku. Nerozprašujte prostriedok priamo na povrch rúry.
Pravidelne, hlavne ak sa niečo vylialo, vyberajte aj otočný tanier a jeho držiak a utrite dno rúry.
Rúra bola navrhnutá na prevádzku s vloženým otočným tanierom.

DÔLEŽITÉ UPOZORNENIE: nespúšťajte mikrovlnnú rúru bez otočného taniera vybraného na čistenie.
Na čistenie vnútorných povrchov, prednej a zadnej strany dvierok a dverového otvoru rúry používajte navlhčenú mäkkú handričku s jemným čistiacim prostriedkom.

DÔLEŽITÉ UPOZORNENIE: dbajte, aby sa tuk alebo zvyšky jedla neusádzali okolo dvierok.
Pri silnom znečistení rúry na 2 až 3 minúty uveďte v rúre do varu pohár vody. Para nečistoty zmäkčí.

DÔLEŽITÉ UPOZORNENIE: nepoužívajte spotrebiče využívajúce prúd pary, ak chcete rúru vyčistiť.
Nepríjemný zápach v rúre odstránite, ak na otočnom tanieri niekoľko minút povaríte vodu s citrónovou šťavou.
Grilovací článok netreba čistiť, pretože intenzívnym teplom sa všetky škvrny spália, avšak horná stena v jeho blízkosti si vyžaduje pravidelné čistenie. Používajte špongiu navlhčenú v teplej vode s prídavkom umývacieho prostriedku.
Ak funkciu Gril nepoužívate pravidelne, musíte ju zapnúť aspoň na 10 minút raz za mesiac, aby ste spálili všetky zvyšky jedál.

V umývačke riadu možno umývať

- Držiak otočného taniera.
- Sklenený otočný tanier.

⚠ **UPOZORNENIE:** Nepokúšajte sa odmontovať žiadny kryt. Tesnenie dvierok a oblasti tesnenia dvierok treba pravidelne kontrolovať, či nie sú poškodené. Ak sú tieto časti poškodené, je zakázané uvádzať spotrebič do činnosti, vykonávať údržbu, kým ho neopraví kvalifikovaný technik – nebezpečenstvo zásahu elektrickým prúdom. Nikdy nepoužívajte zariadenie na čistenie parou.

Čo robiť, ak...

Problém	Možná príčina	Riešenie
Spotrebič nefunguje.	Došlo k výpadku dodávky elektriny alebo spotrebič nie je zapojený do elektrickej siete.	Skontrolujte, či sa spotrebič napája.
	Nie sú zatvorené dvierka.	Pred opätovným zapnutím rúry otvorte a zatvorte dvierka.
Na displeji svieti písmeno „F“ a za ním číslo alebo písmeno.	Chyba softvéru.	Obráťte sa na najbližší popredajný servis a uveďte písmeno alebo číslo, ktoré nasleduje po písmene „F“.
Jedlo nie je ohriate rovnomerne.	Veľmi tenké časti ako kuracie krídla a podobne neboli prikryté.	Prikryte tenšie časti alobalom.
	Jedlo bolo ohriate pri veľmi vysokom výkone.	Zvoľte nižší výkon.
	Zastavil sa otočný tanier.	Skontrolujte, či je otočný tanier a jeho držiak na mieste a dobre vycentrovaný, nedotýkajte sa vnútorných stien.
Jedlo sa neotáča.	Zastavil sa otočný tanier.	Skontrolujte, či je otočný tanier a jeho držiak na mieste a či je dno rúry čisté.

Autorizované servisné stredisko

Skôr, ako zavoláte autorizované servisné stredisko:

1. Skúste, či nedokážete vyriešiť problém sami (pozrite tabuľku „Čo robiť, ak ...“).
2. Spotrebič vypnite a potom znova zapnite, aby ste zistili, či sa tým problém neodstránil.

Ak po hore uvedených kontrolách porucha naďalej pretrváva, spojte sa s autorizovaným servisným strediskom IKEA.

Nahláste tieto údaje:

- typ poruchy;
- presný typ a model spotrebiča;
- číslo autorizovaného servisného strediska (číslo uvedené po slove „Service” na výrobnom štítku) sa nachádza na vnútornom okraji vnútra rúry (vidno ho po otvorení dvierok);
- vašu úplnú adresu;
- vaše telefónne číslo.

- Ak je potrebná nejaká oprava, kontaktujte autorizované servisné stredisko IKEA (zaručí sa tým použitie originálnych náhradných dielov a správne vykonanie opravy).

Technické údaje

Identifikácia modelu: ANRÄTTA 104 117 65	
Napájacie napätie	220240 V/50 Hz
Menovitý energetický príkon	2800 W
Poistka	16 A
Mikrovlnný výkon	900 W
Gril	1600 W
Konvekcia	1200 W
Vonkajšie rozmery (VxŠxH)	455 x 595 x 566
Vnútorné rozmery (VxŠxH)	210 x 450 x 420

Technické údaje sa nachádzajú na výrobnom štítku nachádzajúcom sa vnútri spotrebiča.

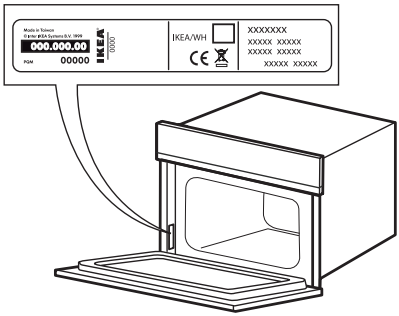

Údaje pre skúšku výkonu ohrevu v súlade s IEC 60705.
Medzinárodná elektrotechnická komisia vypracovala normu porovnávacích skúšok ohrievacieho výkonu rôznych mikrovlnných rúr. Pre túto rúru odporúčame nasledovné:

Skúška	**Množstvo**	**Pribl. čas**	**Úroveň výkonu**	**Nádoba**
12.3.1 Vaječné puding	750 g	16 - 17 min	500 W	Pyrex 3.227
12.3.2 Huba tortu	475 g	7 - 8 min	750 W	Pyrex 3.827
12.3.3 Sekaná	900 g	20 - 22 min	750 W	Pyrex 3.838
12.3.4 Zemiakové rošty	1100 g	18 - 20 min	Grill Medium + 650 W	Pyrex 3.827
12.3.5 Tortu	700 g	28 - 30 min	Forced air 175°C + 90 W	Pyrex 3.827
12.3.6 Kuracie	1000 g	40 - 45 min	Turbo grill High + 350 W	Pyrex 3.827
13.3 Odmrazovanie mäsa	500 g	15 - 16 min	160 W	

V súlade s normou IEC 60350.
Medzinárodná elektrotechnická komisia vyvinula normu porovnávacích skúšok ohrevného výkonu rôznych rúr. Pre túto rúru odporúčame nasledovné:

Skúška	Pribl. čas	Teplota	Predohrev rúry	Príslušenstvo
7.5.1 Sušienka	30 - 35 min	150 °C	Nie	Plech na pečenie
7.5.3 Malé koláče	20 - 25 min	170 °C	Áno	Plech na pečenie
7.6.1 Fatless huba tortu	40 - 45 min	160 °C	Áno	Drôtený rošt
7.6.2 Jablkový koláč	60 - 70 min	160 -170 °C	Áno	Drôtený rošt
9.2 Toast	4 - 5 min	Grill High	Áno	Drôtený rošt

POZNÁMKA: táto informácia je určená iba kvalifikovaným technikom.

Inštalácia

Montáž spotrebiča
Pri inštalácii spotrebiča postupujte podľa osobitne dodávaných pokynov na montáž. Inštaláciu a opravy musí vykonávať kvalifikovaný technik, v súlade s pokynmi výrobcu a vnútroštátnymi predpismi. Nikdy neopravujte ani nevymieňajte žiadnu časť spotrebiča, ak to nie je uvedené v návode na používanie.
Deti nesmú vykonávať inštaláciu.
Nepúšťajte deti k spotrebiču pri jeho inštalácii. Obalový materiál (plastové vrecia, polystyrénové dielce a pod.) počas inštalácie spotrebiča a po nej odložte mimo dosahu detí.
Pri rozbaľovaní a inštalačných prácach používajte ochranné rukavice.
So spotrebičom musia manipulovať a inštalovať ho minimálne dve osoby.
Pred vykonávaním inštalačných prác musíte spotrebič odpojiť od elektrického napájania.
Po vybalení spotrebiča sa uistite, že sa počas prepravy nepoškodil. V prípade problémov sa obráťte na predajcu alebo popredajný servis.
Po vybalení spotrebiča sa uistite, že sa jeho dvierka správne zatvárajú.
V prípade problémov sa obráťte na predajcu alebo popredajný servis. Aby ste predišli akémukoľvek poškodeniu, rúru vyberte
z polystyrénovej penovej základne až tesne pred inštaláciou.
Počas inštalácie dávajte pozor, aby ste spotrebičom nepoškodili napájací kábel.

Bezpečnostné zariadenie dvierok

Zariadenie na uzamykanie dvierok
Spôsob otvorenia dvierok s bezpečnostným uzamykacím zariadením je zobrazený na obr. 1.

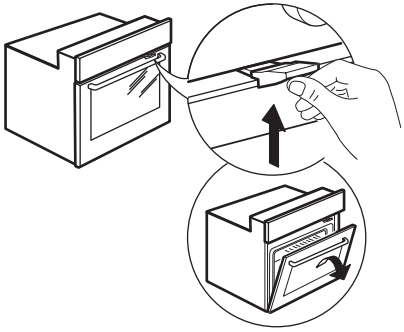

Obr.1

Bezpečnostné zariadenie dvierok sa dá vybrať podľa nasledujúceho postupu na obrázkoch (pozrite obr. 2).

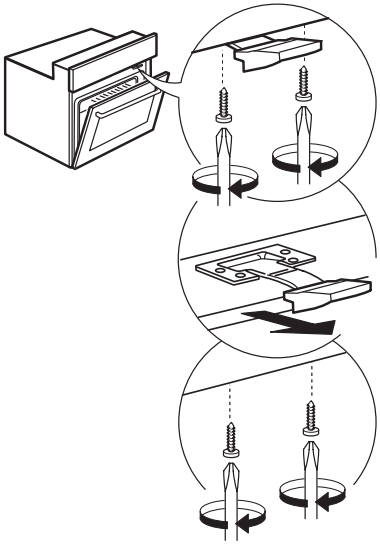

Obr. 2

Zapojenie do elektrickej siete

Pred pripojením
Skontrolujte, či napätie na výrobnom štítku zodpovedá napätiu vo vašej domácnosti. Typový štítok je umiestnený na prednom okraji rúry, viditeľný pri otvorených dvierkach.
Neodstraňujte dosky na ochranu pred privádzanými mikrovlnami umiestené na bočných stenách vnútra rúry. Kryty bránia tomu, že sa tuk a zvyšky jedál dostanú do prívodných kanálov mikrovĺn.

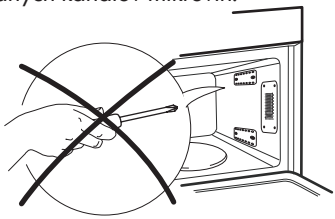

Pred montážou sa presvedčte, či je vnútro rúry prázdne.
Uistite sa, že spotrebič nie je poškodený. Skontrolujte, či dvierka rúry pevne priliehajú a či nie je poškodené vnútorné tesnenie dvierok. Rúru vyprázdnite a vnútro vyčistite mäkkou vlhkou handričkou. Spotrebič neuvádzajte do činnosti, ak je poškodený napájací kábel alebo zástrčka, ak nepracuje správne alebo ak je poškodený alebo ak spadol. Prívodný elektrický kábel ani elektrickú zástrčku neponárajte do vody. Nedovoľte, aby sa prívodný elektrický kábel dostal do blízkosti horúcich povrchov. Hrozí riziko úrazu elektrickým prúdom, požiaru alebo iné nebezpečenstvo.

Po pripojení
Rúru nepoužívajte, ak dvierka rúry nie sú pevne zavreté.
Uzemnenie spotrebiča je podľa zákona povinné.
Výrobca nezodpovedá za úrazy osôb, zvierat, ani za poškodenie predmetov spôsobené nedodržaním tejto požiadavky. Výrobca nenesie zodpovednosť za problémy spôsobené nedodržaním týchto pokynov používateľom.
Nedodržanie týchto pokynov môže spôsobiť riziká. V prípade nedodržania odporúčaní a ochranných opatrení výrobca odmieta akúkoľvek zodpovednosť za zranenia osôb alebo zvierat, ako aj za poškodenie majetku.

UPOZORNENIE: Spotrebič nie je určený na ovládanie externým časovačom alebo samostatným systémom diaľkového ovládania.
Po inštalácii nesmú byť elektrické časti pre používateľa prístupné.
Pri inštalácii v súlade s bezpečnostnými predpismi namontujte pri inštalácii na dostupné miesto istič s minimálnou vzdialenosťou medzi kontaktmi aspoň 3 mm.

VAROVANIE: Elektrický napájací kábel musí byť dostatočne dlhý na zapojenie spotrebiča po jeho umiestnení do výklenku, aby dosiahol až k napájacej elektrickej zásuvke.
Za prívodný elektrický kábel neťahajte.
Ak je napájací elektrický kábel poškodený, musíte ho dať vymeniť za rovnaký.
Elektrický napájací kábel smie vymeniť iba kvalifikovaný technik v súlade s pokynmi výrobcu a vnútroštátnymi bezpečnostnými predpismi. Kontaktujte autorizované servisné stredisko.
Spotrebič neuvádzajte do činnosti, ak je poškodený napájací kábel alebo zástrčka, ak nepracuje správne alebo ak je poškodený alebo ak spadol. Prívodný elektrický kábel ani elektrickú zástrčku neponárajte do vody. Nedovoľte, aby sa prívodný elektrický kábel dostal do blízkosti horúcich povrchov.
Nedotýkajte sa spotrebiča vlhkými časťami tela a nepoužívajte ho, ak ste naboso.
Nepoužívajte predlžovacie káble, rozdvojky ani adaptéry. Nepripájajte spotrebič do zásuvky, ktorú možno diaľkovo ovládať.

Informácie týkajúce sa ochrany životného prostredia

⚠ **UPOZORNENIE:** Ak sa pri oprave odmontuje akýkoľvek ochranný kryt proti pôsobeniu mikrovlnnej energie, je nebezpečné zveriť opravu niekomu inému, ako kompetentnému servisnému technikovi.

⚠ **UPOZORNENIE:** Nedostatočná starostlivosť o čistotu rúry môže viesť k poškodeniu povrchu, čo môže mať nepriaznivý vplyv na životnosť spotrebiča a vznik nebezpečnej situácie.

⚠ **UPOZORNENIE:** Rúru treba pravidelne čistiť od všetkých zvyškov jedla.

⚠ **UPOZORNENIE:** Dbajte, aby bol pred čistením a údržbou spotrebič vypnutý a odpojený od elektrickej siete – nebezpečenstvo zásahu elektrickým prúdom. Nikdy nepoužívajte zariadenie na čistenie parou.

⚠ **UPOZORNENIE:** Na čistenie skla dvierok nepoužívajte drsné abrazívne čistiace prostriedky ani ostré kovové škrabky, pretože môžu poškriabať povrch, čo môže mať za následok rozbitie skla.

⚠ Pred čistením alebo údržbou spotrebiča sa uistite, že vychladol. - nebezpečenstvo popálenia.

⚠ **UPOZORNENIE:** Pred výmenou žiarovky spotrebič vypnite – nebezpečenstvo zásahu elektrickým prúdom.

LIKVIDÁCIA OBALOVÉHO MATERIÁLU
Obalové materiály sa môžu na 100 % recyklovať a sú označené symbolom recyklácie ♺.
Z tohto dôvodu sa rôzne časti obalu musia likvidovať zodpovedne, v plnom súlade s platnými predpismi o likvidácii odpadov.

LIKVIDÁCIA DOMÁCICH SPOTREBIČOV
Tento spotrebič je vyrobený z recyklovateľných a znovu použiteľných materiálov. Zlikvidujte ho v súlade s miestnymi predpismi o likvidácii odpadov. Podrobnejšie informácie o zaobchádzaní, obnove a recyklácii domácich spotrebičov dostanete na miestnom úrade, v zberných surovinách alebo v obchode, kde ste spotrebič kúpili.
Tento spotrebič je označený v súlade s Európskou smernicou 2012/19/ES o likvidácii elektrických a elektronických zariadení (OEEZ). Zabezpečením, že tento výrobok bude zlikvidovaný správnym spôsobom, pomôžete predchádzať potenciálnym negatívnym dopadom na životné prostredie a ľudské zdravie.

Symbol na spotrebiči alebo na sprievodných dokumentoch znamená, že s týmto výrobkom sa nesmie zaobchádzať ako s domácim odpadom, ale je potrebné odovzdať ho v zbernom dvore pre elektrické a elektronické zariadenia.

RADY NA ÚSPORU ELEKTRICKEJ ENERGIE
Predohrev rúry používajte, iba ak je to uvedené v tabuľke na prípravu jedál alebo v recepte. Na pečenie používajte tmavé lakované alebo smaltované formy, pretože oveľa lepšie pohlcujú teplo. Jedlo, ktoré si vyžaduje dlhšiu prípravu, sa bude piecť aj po vypnutí rúry.

ZÁRUKA IKEA

Ako dlho platí záruka IKEA?
Platnosť záruky je päť rokov od pôvodného dátumu nákupu spotrebiča v predjani IKEA. Ako doklad o nákupe slúži pôvodný pokladničný blok. V prípade opravy počas platnosti záruky sa platnosť záruky spotrebiča spotrebiča nepredĺži.

Kto vykonáva servis?
Poskytovateľ autorizovaného servisu IKEA bude poskytovať servis prostredníctvom vlastnej siete.

Na čo sa vzťahuje záruka?
Záruka sa vzťahuje na poruchy spotrebiča spôsobené výrobnými alebo materiálovými chybami od dátumu nákupu v predajni IKEA. Záruka sa vzťahuje výhradne na spotrebiče používané v domácnosti. Výnimky sú uvedené pod titulom "Na čo sa nevzťahuje táto záruka?" Počas doby platnosti záruky budú náklady na odstránenie porúch, napr. opravy, náhradné diely, prácu a dopravu, hradené za podmienky, že spotrebič bude prístupný na vykonanie opravy bez toho, že by boli nevyhnutné špeciálne výdavky. Za týchto podmienok sa aplikujú predpisy EÚ (č. 99/44/EG) a príslušné miestne predpisy. Vymenené náhradné diely sú vlastníctvom IKEA.

Čo urobí IKEA na nápravu problému?
Servisné stredisko určené spol. IKEA výrobok zhodnotí a rozhodne, na vlastnú zodpovednosť, či sa na poruchu spotrebiča vzťahuje záruka. V prípade, že sa na poruchu vzťahuje záruka, servisné stredisko IKEA alebo autorizovaný servisný partner prostredníctvom svojich vlastných servisných pracovníkov, na vlastnú zodpovednosť, opraví pokazený výrobok alebo ho vymení za rovnaký alebo porovnateľný výrobok.

Na čo sa nevzťahuje táto záruka?
- Normálne opotrebovanie a poškodenie.
- Úmyselné poškodenie alebo poškodenie nedbalosťou, škody spôsobené nedodržaním pracovných postupov, nesprávna inštalácia alebo zapojenie do elektrickej siete s nesprávnym napätím, poškodenie spôsobené chemickou alebo elektrochemickou reakciou, hrdza, korózia alebo poškodenie vodou vrátane škôd spôsobených nadmerným množstvom vodného kameňa v dodávanej vode, ale nielen tým, škody spôsobené mimoriadnymi podmienkami životného prostredia.
- Spotrebný materiál vrátane batérií a žiaroviek.
- Časti bez funkcií a dekoračné časti, ktoré bežne neovplyvňujú normálne používanie spotrebiča, vrátane škrabancov a možných farebných zmien.
- Náhodné poškodenie spôsobené cudzími predmetmi alebo látkami, poškodenie čistiacich alebo uvoľnených filtrov, systém odvodu vody alebo zásuvky na saponáty.
- Poškodenie nasledujúcich častí: keramické sklo, príslušenstvo, koše na riad a príbor, prívodné a odtokové hadice, tesnenia, žiarovky a kryty osvetlenia, obrazovky, ovládacie gombíky, puzdrá a časti krytov. S výnimkou že predmetné poškodenie je z dôvodu výrobnej chyby.
- Prípady, v ktorých nebola zistená žiadna porucha pri prehliadke technikom.
- Opravy, ktoré neboli vykonané v autorizovanom stredisku a/alebo stredisku autorizovaného servisného partnera alebo prípady, kedy neboli použité originálne náhradné diely.
- Poruchy spôsobené nesprávnou inštaláciou alebo za nedodržania technických špecifikácií.
- Použitie spotrebiča v prostredí odlišnom od domácnosti, napr. profesionálne použitie.
- Poškodenia pri preprave. Ak zákazník prepravuje výrobok domov alebo na inú adresu, IKEA nepreberá žiadnu zodpovednosť za poškodenia spôsobené počas prepravy. V prípade, že výrobok na adresu zákazníka dopravuje IKEA, zodpovednosť za škody spôsobené pri preprave preberá IKEA.

- Náklady súvisiace s prvou inštaláciou výrobkov IKEA.
  Napriek tomu, ak zmluvný partner spol. IKEA alebo autorizovaný servisný partner vykoná opravu alebo výmenu za podmienok určených touto zárukou, poskytovateľ servisných služieb alebo autorizovaný servisný partner, podľa potreby, opäť nainštalujte opravený alebo nainštaluje vymenený spotrebič.

Tieto obmedzenia sa nevzťahujú sa bezporuchovú prácu vykonávanú odborníkom použitím našich originálnych dielov na prispôsobenie spotrebiča technickým požiadavkám bezpečnostných predpisov inej krajiny EÚ.

Ako sa aplikujú vnútroštátne predpisy
Záruka IKEA vám poskytuje špecifické práva, ktoré sú v súlade alebo presahujúce súvisiace právne nároky platné v krajine.
Napriek tomu, tieto podmienky neobmedzujú žiadne práva spotrebiteľa predpísané vnútroštátnymi zákonmi a predpismi.

Oblasť platnosti
U spotrebičov kúpených v jednej krajine EÚ a prenesených do inej krajiny EÚ budú servis poskytovať prevádzky servisu za normálnych záručných podmienok novej krajiny. Povinnosť vykonania servisu v rámci záruky sa vzťahuje iba na spotrebiče, ktoré sú zapojené v súlade s:
- technickými požiadavkami platnými v krajine, v ktorej sa žiada o záruku;
- pokynmi na montáž a bezpečnostnými opatreniami uvedenými v návode na používanie.

Príslušný ZÁRUČNÝ SERVIS pre výrobky IKEA
Prosíme kontaktovať príslušné autorizované servisné stredisko IKEA pre prípady:
- uplatnenia záručnej opravy;
- žiadosti o ujasnenie týkajúce sa inštalácie spotrebiča IKEA v príslušnej kuchynskej linke IKEA;
- žiadosti o ujasnenie funkcií spotrebičov IKEA.

Aby sa zabezpečilo, že naša pomoc bude čo najlepšia, prosíme, aby ste si predtým, ako nás budete kontaktovať, preštudovali Pokyny pre ninštaláciu a Návod na obsluhu spotrebiča.

Ako nás nájdete ak potrebujete náš servis

Prosím pozrite si poslednú stranu tohto manuálu, kde nájdete kompletný zoznam autorizovaných servisných stredísk a príslušné národné telefónne čísla.

Z dôvodu poskytnutia čo najrýchlejšieho servisu Vám odporúčame využiť príslušné telefónne čísla z uvedeného zoznamu v tomto návode. Vždy skontrolujte čísla uvedené v návode spotrebiča, pre ktorý potrebujete technickú pomoc. Prosím, vždy uvádzajte príslušné čísla spotrebiča IKEA (8 znakový kód) a 12 znakové servisné číslo nachádzajúce sa na výrobnom štítku vášho spotrebiča.

ODLOŽTE SI POKLADNIČNÝ BLOK!
Je to doklad o nákupe a budete ho potrebovať pri požiadaní o záručnú opravu. Na pokladničnom bloku je okrem toho uvedený názov spotrebiča IKEA a číslo (8 znakový kód), a to pre každý spotrebič, ktorý ste si kúpili.

Potrebujete nejakú pomoc navyše?
Pre akékoľvek dodatočné otázky týkajúcich sa po predaji vášho výrobku prosím obráťte sa na IKEA linku zákazníka. Doporučujeme Vám zoznámiť sa podrobne s dokumentáciou výrobkou vopred než nás kontaktujete.

BELGIË - BELGIQUE - BELGIEN

Telefoon/Numéro de téléphone/Telefon-Nummer: 026200311
Tarief/Tarif/Tarif: Lokaal tarief/Prix d'un appel local/Ortstarif

Openingstijd:	Maandag - Vrijdag	8.00 - 20.00
Heures d'ouverture:	Lundi - Vendredi	8.00 - 20.00
Öffnungszeiten:	Montag - Freitag	8.00 - 20.00

БЪЛГАРИЯ

Телефонен номер:	02 4003536	
Тарифа:	Локална тарифа	
Работно време:	понеделник - петък	8.00 - 20.00

ČESKÁ REPUBLIKA

Telefonní číslo:	225376400	
Sazba:	Místní sazba	
Pracovní doba:	Pondělí - Pátek	8.00 - 20.00

DANMARK

Telefonnummer:	70150909	
Takst:	Lokal takst	
Åbningstid:	Mandag - fredag	9.00 - 20.00
	Lørdag (Åbent udvalgte søndage, se IKEA.dk)	9.00 - 18.00

DEUTSCHLAND

Telefon-Nummer:	06929993602	
Tarif:	Ortstarif	
Öffnungszeiten:	Montag - Freitag	8.00 - 20.00

ΕΛΛΑΔΑ

Τηλεφωνικός αριθμός:	2109696497	
Χρέωση:	Τοπική χρέωση	
Ώρες λειτουργίας:	Δευτέρα - Παρασκευή	8.00 - 20.00

ESPAÑA

Teléfono:	913754126 (España Continental)	
Tarifa:	Tarifa local	
Horario:	Lunes - Viernes	8.00 - 20.00

FRANCE

Numéro de téléphone:	0170480513	
Tarif:	Prix d'un appel local	
Heures d'ouverture:	Lundi - Vendredi	9.00 - 21.00

HRVATSKA

Broj telefona:	0800 3636	
Tarifa:	Lokalna tarifa	
Radno vrijeme:	Ponedjeljak - Petak	8.00 - 20.00

ÍSLAND

Símanúmer:	5852409	
Kostnaður við símtal:	Almennt mínútuverð	
Opnunartími:	Mánudaga - Föstudaga	9.00 - 17.00

ITALIA

Telefono:	0238591334	
Tariffa:	Tariffa locale	
Orari d'apertura:	Lunedì - Venerdì	8.00 - 20.00

LATVIJA

http://www.ikea.com

LIETUVIŲ

Telefono numeris:	(0) 520 511 35	
Skambučio kaina:	Vietos mokestis	
Darbo laikas:	Nuo pirmadienio iki penktadienio	8.00 - 20.00

MAGYARORSZÁG

Telefon szám:	(06-1)-3285308	
Tarifa:	Helyi tarifa	
Nyitvatartási idő:	Hétfőtől Péntekig	8.00 - 20.00

NORGE

Telefon nummer:	23500112	
Takst:	Lokal takst	
Åpningstider:	Mandag - fredag	8.00 - 20.00

NEDERLAND

Telefoon:	09002354532 en/of 0900 BEL IKEA	
Tarief:	15 cent/min., starttarief 4.54 cent en gebruikelijke belkosten	
Openingstijd:	Maandag t/m - Vrijdag	8.00 - 20.00
	Zaterdag	9.00 - 20.00

ÖSTERREICH

Telefon-Nummer:	013602771461	
Tarif:	Ortstarif	
Öffnungszeiten:	Montag - Freitag	8.00 - 20.00

POLSKA

Numer telefonu:	225844203	
Stawka:	Koszt połączenia według taryfy operatora	
Godziny otwarcia:	Poniedziałek - Piątek	8.00-20.00

PORTUGAL

Telefone:	213164011	
Tarifa:	Tarifa local	
Horário:	Segunda - Sexta	9.00 - 21.00

ROMÂNIA

Număr de telefon:	021 2044888	
Tarif:	Tarif local	
Orar:	Luni - Vineri	8.00 - 20.00

РОССИЯ

Телефонный номер:	84957059426	
Стоимость звонка:	Местная стоимость звонка	
Время работы:	Понедельник - Пятница (Московское время)	9.00 - 21.00

SCHWEIZ - SUISSE - SVIZZERA

Telefon-Nummer/Numéro de téléphone/Telefono: 0225675345
Tarif/Tarif/Tariffa: Ortstarif/Prix d'un appel local/Tariffa locale

Öffnungszeiten:	Montag - Freitag	8.00 - 20.00
Heures d'ouverture:	Lundi - Vendredi	8.00 - 20.00
Orario d'apertura:	Lunedì - Venerdì	8.00 - 20.00

SLOVENSKO

Telefónne číslo:	(02) 50102658	
стопа:	lokalna курс	
Радно време:	Понедељак - субота	9.00 - 20.00
	недеља	9.00 - 18.00

SLOVENŠČINA

http://www.ikea.com

SRBIJA

Број телефона:	011 7 555 444	
Cena za hovor:	Cena za miestny hovor	
Pracovná doba:	Pondelok až piatok	8.00 - 20.00

SUOMI

Puhelinnumero:	0981710374	
Hinta:	Yksikköhinta	
Aukioloaika:	Maanantaista perjantaihin	8.00 - 20.00

SVERIGE

Telefon nummer:	0775-700 500	
Taxa:	Lokal samtal	
Öppet tider:	Måndag - Fredag	8.30 - 20.00
	Lördag - Söndag	9.30 - 18.00

UNITED KINGDOM - IRELAND

Phone number:	02076601517	
Rate:	Local rate	
Opening hours:	Monday - Friday	8,00am - 6,00pm
	Saturday	8,30am - 4,30pm
	Sunday	9,30am - 3,30pm

40001121630

© Inter IKEA Systems B.V. 2018

18535

AA-2096790-1