BEJUBLAD

CZ

HU

RO

SK

Design and Quality
IKEA of Sweden

Na poslední straně tohoto návodu je uveden úplný seznam určených autorizovaných servisních středisek IKEA a příslušná vnitrostátní telefonní čísla.

Kérjük, lapozza fel a jelen kézikönyv utolsó oldalát, ahol megtalálható az IKEA Hivatalos Szervizközpontjainak teljes listája és a hozzájuk tartozó országos telefonszámok.

Vă rugăm să consultați ultima pagină a acestui manual pentru lista completă a Centrelor de service autorizate IKEA și numerele de telefon naționale ale acestora.

Prosím pozrite si poslednú stranu tohto manuálu, kde nájdete kompletný zoznam autorizovaných servisných stredísk a príslušné národné telefónne čísla.

ČESKY **5**
MAGYAR **23**
ROMÂNĂ **43**
SLOVENSKY **61**

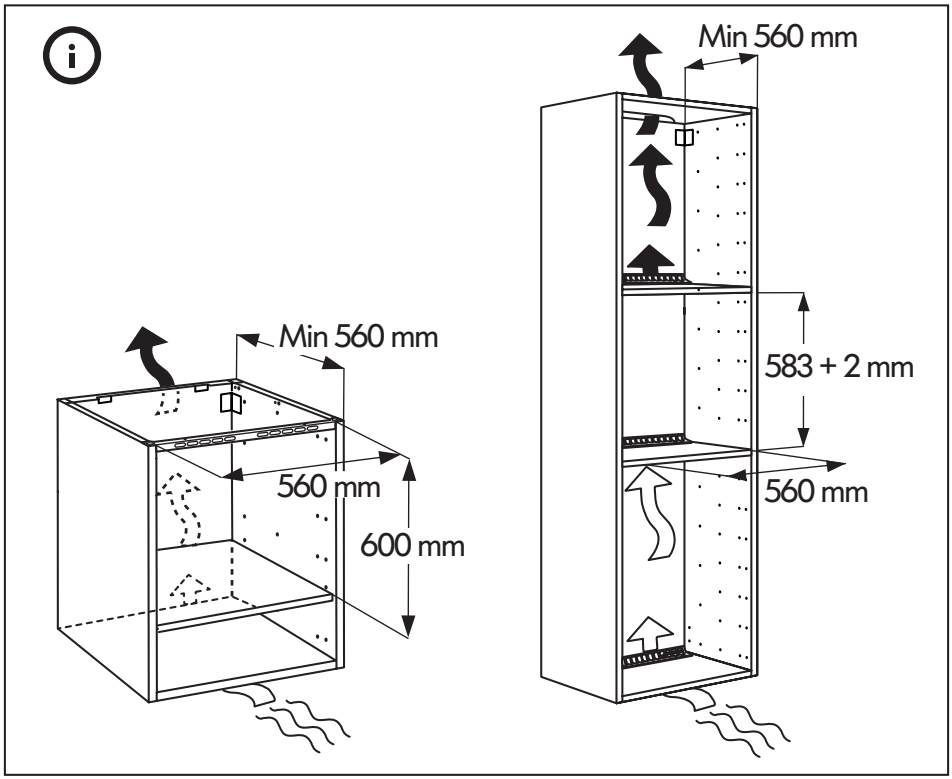
Min 560 mm
560 mm
600 mm
Min 560 mm
583 + 2 mm
560 mm

Obsah

Bezpečnostní informace	**5**	**Co dělat, když ...**	**17**
Popis spotřebiče	**9**	**Technické údaje**	**18**
Ovládací panel	**10**	**Instalace**	**19**
První použití	**10**	**Připojení k elektrické síti**	**20**
Každodenní používání	**10**	**Poznámky ohledně životního prostředí**	**20**
Tabulky vaření	**13**	**ZÁRUKA IKEA**	**21**
Čištění a údržba	**15**		

Bezpečnostní informace

Před použitím spotřebiče si přečtěte tento návod k použití. Uschovejte si jej pro pozdější použití.

V těchto pokynech a na samotném spotřebiči jsou uvedena důležitá bezpečnostní upozornění, která je třeba za všech okolností dodržet. Výrobce odmítá nést jakoukoli odpovědnost za poruchy, které byly způsobeny nedodržením bezpečnostních pokynů, nevhodným používáním spotřebiče nebo nesprávným nastavením ovladačů.

BEZPEČNOSTNÍ UPOZORNĚNÍ

⚠ Velmi malé děti (0–3 roky) by se neměly pohybovat v blízkosti spotřebiče. Malé děti (3–8 let) by se neměly ke spotřebiči přibližovat, pokud nejsou pod dozorem.
Děti starší 8 let a osoby s fyzickým, smyslovým či duševním postižením nebo bez patřičných zkušeností a znalostí mohou tento spotřebič používat pouze pod dohledem nebo tehdy, pokud obdržely informace o bezpečném použití spotřebiče a pokud rozumějí rizikům, která s používáním spotřebiče souvisejí. Nedovolte dětem, aby si se spotřebičem hrály. Nedovolte dětem, aby bez dohledu prováděly čištění a běžnou údržbu spotřebiče.

⚠ **VAROVÁNÍ!:** Spotřebič a jeho přístupné součásti se při použití zahřívají. Z důvodu rizika popálení se při používání a po jeho ukončení nedotýkejte ohřívacích prvků nebo vnitřních povrchů. Děti mladší 8 let nesmí mít přístup k zařízení bez neustáleho dohledu.

⚠ **VAROVÁNÍ!:** Při sušení jídla neponechávejte spotřebič bez dozoru. Je-li spotřebič vhodný pro použití teplotní sondy, používejte pouze sondy doporučené výrobcem – riziko vzniku požáru!

⚠ Do blízkosti spotřebiče nepokládejte oděvy nebo jiné hořlavé materiály, dokud veškeré jeho součásti zcela nevychladnou – riziko požáru!
Buďte vždy obezřetní, pokud připravujete jídlo s vysokým obsahem tuku, oleje nebo když přidáváte alkoholické nápoje – riziko vzniku požáru!
Při vyjímání pekáčů a dalšího příslušenství používejte chňapku.
Po dokončení přípravy otevírejte dvířka opatrně: tak, aby před jejich úplným otevřením mohl horký vzduch nebo pára postupně uniknout – riziko popálení! Neblokujte vývody na přední straně trouby, kterými odchází horký vzduch – riziko vzniku požáru!
⚠ Buďte vždy opatrní, pokud jsou dvířka trouby otevřená nebo se nacházejí ve spodní poloze, abyste do nich nenarazili.

POVOLENÉ POUŽITÍ

⚠ **UPOZORNĚNÍ:** Tento spotřebič není určen k ovládání pomocí externího spínacího zařízení, jako je časovač, či samostatného systému dálkového ovládání.

⚠ Tento spotřebič je určen k použití v domácnostech a zařízeních, jako jsou: kuchyňské kouty pro zaměstnance v obchodech, kancelářích a na jiných pracovištích; statky; k použití klienty hotelů, motelů, zařízení typu bed and breakfast a v jiných rezidenčních prostředích.

⚠ Tento spotřebič není určen pro profesionální použití.
Spotřebič nepoužívejte venku.
Není přípustné používat jej jiným způsobem (např. vytápění místností).

⚠ Neskladujte výbušné nebo hořlavé látky (např. benzín nebo tlakové rozprašovače) uvnitř nebo v blízkosti spotřebiče – nebezpečí požáru!

INSTALACE

⚠ K stěhování a instalaci spotřebiče jsou nutné minimálně dvě osoby – nebezpečí zranění!
Při rozbalování a instalaci používejte ochranné rukavice – nebezpečí pořezání.

⚠ Instalaci, včetně připojení přívodu vody (pokud nějaký existuje) a elektřiny, a opravy musí provádět kvalifikovaný technik. Neopravujte ani nevyměňujte žádnou část spotřebiče, pokud to není

výslovně uvedeno v návodu k použití. Nedovolte dětem, aby se přibližovaly k místu instalace. Po vybalení spotřebiče se přesvědčte, že nebyl při dopravě poškozen.
V případě problémů se obraťte na prodejce nebo na nejbližší servisní středisko. Po instalaci musí být obalový materiál (plasty, polystyrenová pěna atd.) uložen mimo dosah dětí – nebezpečí udušení.
Před zahájením instalace je nutné spotřebič odpojit od elektrické sítě – nebezpečí úrazu elektrickým proudem. Během instalace se ujistěte, že zařízení nepoškozuje napájecí kabel – nebezpečí požáru a úrazu elektrickým proudem. Zařízení nezapínejte, dokud nebyla ukončena instalace.

⚠ Je-li nutné skříňku, do které bude zařízení umístěno, přiříznout, proveďte tyto práce ještě předtím, než jej do skříňky zasunete. Následně odstraňte všechny dřevěné třísky a piliny. Do prostoru minimální vzdálenosti mezi pracovní plochou a horní hranou trouby nevkládejte žádné předměty – riziko popálení!

Do doby zahájení instalace neodstraňujte polystyrénový podstavec trouby.

⚠ Po provedení instalace nesmí být dno trouby přístupné – riziko popálení!

⚠ Z důvodu rizika požáru neinstalujte spotřebič za dekorativní dvířka.

DŮLEŽITÁ UPOZORNĚNÍ TÝKAJÍCÍ SE ELEKTRICKÉHO ZAPOJENÍ

⚠Typový štítek je umístěný na předním okraji trouby a je viditelný při otevřených dveřích.

⚠ V souladu s národními bezpečnostními normami týkajícími se elektrických zařízení musí být možné odpojit spotřebič od elektrické sítě vytažením zástrčky, pokud je zástrčka přístupná, nebo prostřednictvím vícepólového vypínače umístěného před zásuvkou a spotřebič musí být uzemněn.

⚠ Nepoužívejte prodlužovací kabely, sdružené zásuvky nebo adaptéry. Po provedení montáže nesmí být elektrické prvky spotřebiče pro uživatele přístupné. Nepoužívejte spotřebič, pokud jste mokří

nebo naboso. Tento spotřebič nezapínejte, pokud je poškozen napájecí síťový kabel či zástrčka, pokud správně nefunguje nebo byl poškozen či spadl.

⚠ Jestliže je přívodní kabel poškozený, smí ho vyměnit (za identický díl) pouze výrobce, servisní technik nebo osoba s obdobnou kvalifikací, jinak by mohlo dojít k úrazu – riziko elektrického šoku!

⚠ V případě výměny napájecího kabelu se obraťte na autorizované servisní středisko.

Popis spotřebiče

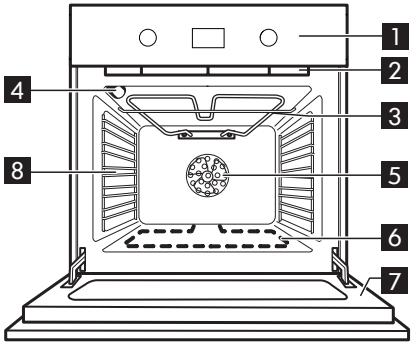

1 Ovládací panel
2 Chladicí ventilátor (není vidět)
3 Topné těleso grilu
4 Osvětlení trouby
5 Ventilátor trouby
6 Dolní topné těleso (není vidět)
7 Dveře trouby
8 Postranní mřížky

Příslušenství

Plech na pečení

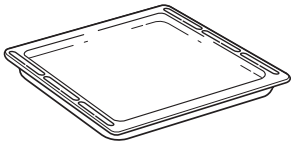

1x

Hluboký plech

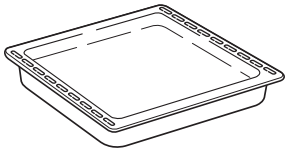

1x

Rošt

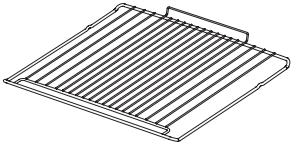

1x

Vložení roštu a dalšího příslušenství

Vložte rošt do požadované úrovně. Přitom jej držte tak, aby byl mírně nakloněn směrem nahoru, přičemž nejprve položte zvýšenou zadní stranu (směřující nahoru). Následně jej posuňte horizontálně podél vodicí mřížky co nejdále.
Další příslušenství, jako je např. plech na pečení, se vkládá horizontálně zasunutím do vodicích mřížek.

V případě problémů se obraťte na autorizované servisní středisko.

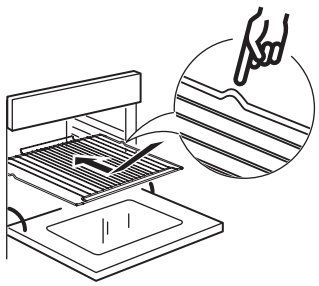

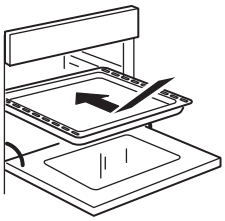

Ovládací panel

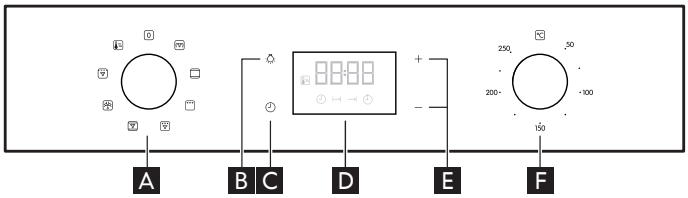

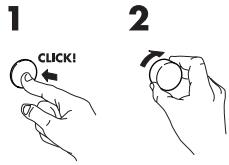

A Ovladač výběru
B Osvětlení
C Nastavení časovače
D Displej
E Tlačítka nastavení
F Volič termostatu

Zasouvatelné otočné knoflíky
Chcete-li ovladač použít, stiskněte ho uprostřed.
Ovladač vyskočí.
Pootočte jím do požadované polohy.
Po ukončení pečení otočte ovladač do polohy 0 a jeho opětovným stisknutím uprostřed ho opět zasunete do původní polohy.

První použití

Vyjměte z trouby příslušenství a zahřejte ji přibližně na jednu hodinu na 200 °C, abyste odstranili pach a výpary z ochranného oleje a izolačních materiálů.

Zapnutí/vypnutí trouby
Pro zapnutí trouby otočte ovladačem A na požadovanou funkci. Pro vypnutí otočte ovladačem A do polohy „0“.

Nastavení hodin
Při prvním zapnutí spotřebiče budete muset nastavit čas: Stiskněte ◴, dokud se na displeji nerozbliká ikona ◴ a aktuální čas.

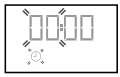

Pro nastavení hodin použijte + nebo - a pro potvrzení stiskněte ◴.
Na displeji začnou blikat dvě číslice nastavení minut. Pro nastavení minut použijte + nebo - a pro potvrzení stiskněte ◴.

Upozornění: Když bliká ikona, např. v důsledku delšího výpadku elektrického proudu, budete muset čas nastavit znovu.

Každodenní používání

Výběr funkce
Funkci zvolíte otočením **ovladače výběru** A na symbol požadované funkce: Rozsvítí se displej a zazní zvukový signál.

Aktivace funkce
MANUÁLNÍ
Pro spuštění zvolené funkce otáčejte **ovladačem termostatu** a nastavte požadovanou teplotu.

Upozornění: Během pečení můžete změnit funkci otočením ovladače výběru nebo upravit teplotu otočením ovladače termostatu.
Funkce se nespustí, pokud ovladač termostatu je na 0 °C.
Můžete nastavit dobu přípravy, čas ukončení (pouze nastavíte-li dobu přípravy) a časovač.

Předehřev
Jakmile se funkce spustí, zvukový signál a blikající ikona na displeji indikují, že fáze předehřívání byla aktivována.

Na konci této fáze zazní zvukový signál a ikona ≡ na displeji indikuje dosažení nastavené teploty: V tomto okamžiku vložte jídlo do trouby a pokračujte v pečení.

Upozornění: Vložení jídla do trouby ještě před ukončením fáze předehřevu může negativně ovlivnit konečný výsledek.

Zbytkové teplo
Po ukončení vaření, kdy je funkce deaktivovaná, může na displeji stále svítit symbol (**I+**) , a to i přesto, že chladicí ventilátor byl vypnutý. To znamená, že ve vnitřním prostoru je stále přítomno zbytkové teplo.

Poznámka: doba, která musí do zhasnutí tohoto symbolu uplynout, bude záviset na řadě faktorů, jako je např. pokojová teplota a použitá funkce. V každém případě by se měl výrobek považovat za VYPNUTÝ tehdy, když je ukazatel na knoflíku funkcí v poloze 0 .

Programování pečení
Před zahájením programování pečení musíte zvolit funkci.

DOBA TRVÁNÍ
Tiskněte ◴, dokud na displeji nezačne blikat ikona I⟶I a „00:00“.

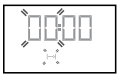

K nastavení požadované doby pečení použijte + nebo − a potvrzení proveďte stiskem ◴.
Aktivujte funkci otočením ovladače termostatu na požadovanou teplotu: Zazní zvukový signál a na displeji se zobrazí, že pečení je ukončeno.

Poznámky: nastavenou dobu pečení zrušíte podržením tlačítka ◴, dokud se na displeji nerozbliká ikona. Poté tím samým tlačítkem vynulujete dobu pečení na „00:00“.
Tato doba pečení zahrnuje fázi předehřevu.

Naprogramování času ukončení / odloženého startu
Po nastavení doby přípravy je možné odložit spuštění funkce naprogramováním času ukončení: Stiskněte ◴, dokud na displeji nezačne blikat ikona ⟶I a aktuální čas.

K nastavení požadovaného času ukončení přípravy použijte + nebo − a potvrzení proveďte stiskem ◴.
Aktivujte funkci otočením **ovladače termostatu** na požadovanou teplotu: Funkce je pozastavena a spustí se automaticky po určité době, která byla vypočtena tak, aby příprava pokrmu byla dokončena ve vámi nastaveném čase.

Poznámky: Pokud chcete nastavení zrušit, vypněte troubu otočením**ovladače výběru**do polohy „**0**“.

Konec pečení
Zazní zvukový signál a na displeji se zobrazí zpráva, že pečicí funkce je ukončena a teplota v troubě klesla.

Otočením **ovladače výběru** zvolte jinou funkci, nebo nastavením „**0**“ troubu vypněte.

Upozornění: Je-li časovač aktivní, na displeji se střídavě zobrazuje „END“ a zbývající čas.

Nastavení časovače
Tato volba nepřeruší nebo nenastavuje vaření, ale umožní vám použít displej jako časovač, buď během aktivní funkce, nebo u vypnuté trouby. Tiskněte ◴, dokud na displeji nezačne blikat ikona ◴ a „00:00“.

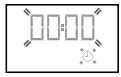

K nastavení požadovaného času použijte + nebo − a pro potvrzení stiskněte ◴.
Po ukončení odpočítávání zvoleného času samostatného časového spínače bude znít akustický signál.

Poznámky: Časovač zrušíte tak, že podržíte ◴, dokud se nerozbliká ikona ◴. Následně tlačítkem − vynulujte čas na „00:00“.

Tabulka funkcí trouby

V troubě lze péct na 5 úrovních. Počítají se od spodní úrovně nahoru.

Funkce		Popis funkce
	VYPNUTÁ TROUBA	Slouží k vypínání trouby.
	HORKÝ VZDUCH	Pro přípravu různých druhů jídel, která vyžadují stejnou teplotu na několika úrovních současně (maximálně třech). U této funkce nedochází ke vzájemnému přenosu vůní mezi jednotlivými jídly.
	TRADIČNÍ (Horní a spodní ohřev)	Slouží k pečení jakéhokoli jídla pouze na jednom roštu. Nejlepší je používat 2. úroveň drážek pro rošt. Před vložením jídla troubu předehřejte.
	GRIL	Ke grilování steaků, kebabů a uzenin, k zapékání nebo gratinování zeleniny či opékání topinek. Nejlepší volbou je používat 4. nebo 5. úroveň. K zachycení uvolňujících se šťáv při grilování masa doporučujeme použít odkapávací plech: pekáč umístěte na 3./4. úroveň a přidejte 500 ml vody. Dvířka trouby by měla při pečení zůstat zavřená.
	GRILOVÁNÍ S VENTILÁTOREM	K pečení velkých kusů masa (kýt, rostbífů, kuřat). K zachycení uvolňujících se šťáv doporučujeme používat odkapávací plech: pekáč umístěte na drážky ve střední úrovni a nalijte do něj 500 ml pitné vody.
	TRADIČNÍ PEČENÍ	Pro pečení moučníků a masa s tekutou náplní na jedné úrovni. Používejte pouze druhou úroveň. Doporučujeme vyměnit polohu jídel, dosáhnete tak rovnoměrnějšího propečení.
	ROZMRAZOVÁNÍ	Pro rychlejší rozmrazení jídla. Umístěte pokrm do střední části trouby, na úroveň 3
	EKO*	Pro přípravu nadívaných pečení a porcovaného masa společně na jedné úrovni. Tato funkce používá nepřetržitou a jemnou ventilaci, což zamezuje přílišnému vysoušení pokrmů. Při použití této úsporné funkce „EKO“ zůstane světlo po dobu pečení vypnuté. Je však možné jej dočasně zapnout stisknutím potvrzovacího tlačítka. Při použití úsporné funkce „EKO“, která optimalizuje spotřebu energie, se dvířka trouby nesmějí otevírat, dokud se pokrm zcela neupeče. Doporučujeme používat 2. úroveň. Před pečením není třeba troubu předehřívat.
	PŘEDEHŘEV	Slouží k rychlému předehřátí trouby. Po dokončení předehřevu trouba automaticky zvolí funkci TRADIČNÍHO pečení. Než vložíte jídlo do trouby, vyčkejte do konce předehřívací fáze.

*Funkce byla použita jako referenční pro účely prohlášení o energetické účinnosti v souladu s nařízením (EU) č. 65/2014

Pečení různých pokrmů současně

S funkcí „HORKÝ VZDUCH“ lze připravovat různé druhy jídel (jako ryby a zeleninu) na více různých úrovních současně.

Jídlo vyžadující kratší dobu pečení vyjměte dříve a jídlo s delší dobou pečení ponechejte ještě v troubě.

Tabulky vaření

Druh jídla	Funkce	Předohřev	Úroveň (zdola)	Teplota (°C)	Doba pečení (min)
MOUČNÍKY, CUKROVÍ, APOD.					
Kynuté koláče		X	2/3	160–180	30-90
		X	1-4	160-180	30-90
Plněné koláče (tvarohový koláč, závin, jablečný koláč)		X	2	160-200	35-90
		X	2-4	160-200	40-90
Čajové pečivo/ ovocné koláčky		X	3	150-170	20-45
		X	2-4/5-3-1	150-170	20-45
Větrníky		X	3	180-200	30-40
		X	2-4	170-190	35-45
Pusinky		X	2	90	150-200
		X	2-4/5-3-1	90	140-200
Chléb/pizza/ plochý chléb focaccia		X	1/2	190-250	15-50
		X	2-4/5-3-1	200-240	20-30
Mražené pizzy		X	3	250	10-30
		X	2-4	230-250	10-30
Slané koláče (zeleninové, quiche)		X	3	180-200	40-55
		X	2-4/5-3-1	180-190	30-60
Vols-au-vent /Pečení z odpalovaného těsta		-	3	190-200	20-30
		-	2-4/5-3-1	180-190	20-40
Lasagne, zapékané těstoviny, cannelloni, nákypy		X	2	190-200	45-65
Lasagne a maso		X	1-4	200	50-100***
Masa a brambory		X	1-4	190-200	45-100***
Ryby a zelenina		X	2-4	180	30-50***
Kompletní jídlo ovocný koláč (úroveň 5) / lasagne (úroveň 3) / maso (úroveň 1)		X	1-3-5	180-190	40-120***
Pečené maso / nadívané maso		-	2	180-200	100-150***

Druh jídla	Funkce	Předohřev	Úroveň (zdola)	Teplota (°C)	Doba pečení (min)
MASO					
Jehněčí/telecí/ hovězí/vepřové 1Kg		X	3	190-200	80-120
Kuře/králík / kachna 1Kg		X	2	200-230	50-100
Krůta/husa 3Kg		-	2	190-200	100-160
RYBY					
Ryby pečené v troubě/v alobalu 0.5Kg (filé, celé)		X	2	170-190	30-50
ZELENINA					
Plněná zelenina (rajčata, cukety, lilky)		X	2	180-200	50-70

TABULKA PRO GRILOVÁNÍ

Druh jídla	Funkce	Předohřev	Úroveň (zdola)	Teplota (°C)	Doba pečení (min)
Topinky		5’	5	250	1-4
Rybí filety/řízky		-	4	230	10-30*
Uzeniny/kebaby/ žebírka /hamburgery		-	5	250	10-30*
Jehněčí kýta/ koleno		X	3	200-210	50-90**
Zapékaná zelenina		-	3	200-210	20-55
Pečené brambory		X	3	200-210	30-55**
Pečené kuře 1-1.3 Kg		X	2	200-220	50-70**
Krvavý rostbíf 1Kg		X	3	200-210	30-50**

Poznámka: Teploty a doby pečení jsou pouze orientační.

* V polovině doby pečení jídlo obraťte
** Po uplynutí dvou třetin doby pečení jídlo obraťte (v případě potřeby).
*** Odhadovaná doba přípravy: Jídlo lze z trouby kdykoli vytáhnout, záleží na vašich požadavcích.

Čištění a údržba

ČIŠTĚNÍ

⚠ VAROVÁNÍ!
- Spotřebič nikdy nečistěte čisticím zařízením na páru.
- Troubu čistěte, až když vychladne.
- Spotřebič odpojte od elektrické sítě.

Vnější plochy trouby

DŮLEŽITÉ UPOZORNĚNÍ: Nepoužívejte korozivní nebo abrazivní čisticí prostředky. Jestliže se tyto prostředky přesto náhodně na troubu dostanou, ihned je otřete vlhkým hadříkem.

- Plochy trouby otřete vlhkým hadříkem. Jsou-li velmi zašpiněné, omyjte je roztokem vody s několika kapkami mycího prostředku na nádobí. Nakonec troubu otřete suchým hadříkem.

Vnitřek trouby

DŮLEŽITÉ UPOZORNĚNÍ: Nepoužívejte abrazivní houbičky ani kovové škrabky nebo drátěnky. Postupem času by mohly zničit smaltovaný povrch a skleněné dveře trouby.

- Po každém použití nechte troubu částečně vychladnout a vlažnou troubu vyčistěte; lépe tak odstraníte přilepené nečistoty a skvrny od zbytků jídel (např. potraviny s vysokým obsahem cukru).
- Používejte pouze čisticí prostředky vhodné pro trouby a dodržujte pokyny výrobce.
- Sklo dveří omývejte vhodným tekutým čisticím prostředkem. Dveře trouby je možné při čištění sejmout ze závěsů (viz ÚDRŽBA). Vnitřní sklo je hladké a snadno se čistí.

POZNÁMKA: Při delším pečení jídel s vysokým obsahem vody (např. pizza, zelenina apod.) může na vnitřní straně dveří a okolo těsnění kondenzovat voda. Po vychladnutí trouby vysušte vnitřní část dveří hadříkem nebo houbou.

⚠ VAROVÁNÍ!
- Během pyrolytického čištění a po jeho skončení se nesmějí dostat do blízkosti spotřebiče žádní domácí mazlíčci (zejména ptáci).

Příslušenství
- Příslušenství vložte ihned po použití do roztoku mycího prostředku na nádobí s vodou; je-li ještě horké, použijte kuchyňské chňapky.
- Zbytky jídel snadno odstraníte vhodným kartáčkem nebo houbičkou.

ÚDRŽBA

⚠ VAROVÁNÍ!
- Použijte ochranné rukavice.
- Před dalším postupem zkontrolujte, zda už je trouba studená.
- Odpojte troubu od zdroje energie.

Za účelem vyjmutí vodicích drážek pevně uchopte vnější část vodicích drážek a zatáhněte směrem k sobě, abyste vytáhli celou nosnou konstrukci a oba vnitřní kolíčky vyskočily z uložení.

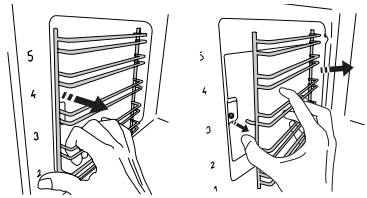

Pro zpětnou instalaci vodicích drážek přiložte k otvoru trouby a nejprve zasuňte oba kolíčky do jejich usazení. Následně přiložte vnější část do blízkosti usazení, zasuňte nosnou konstrukci a pevně přitiskněte k vnitřní stěně trouby, abyste se ujistili, že vodicí mřížka je bezpečně zajištěna.

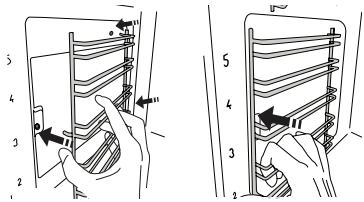

Odstranění dveří

1. Dveře úplně otevřete.
2. Zdvihněte blokovací páčky závěsů a zatlačte je dopředu až na doraz (obr. 1).

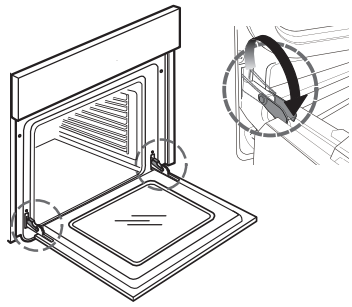

Obr. 1

3. Zavřete co nejvíce dveře (A), zvedněte je nahoru (B) a otočte je (C), až se uvolní (D) (obr. 2, 3, 4).

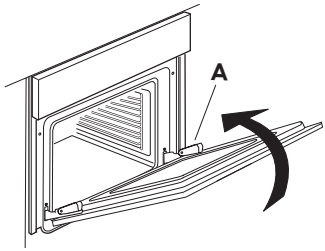

Obr. 2

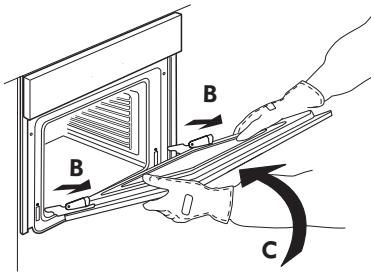

Obr. 3

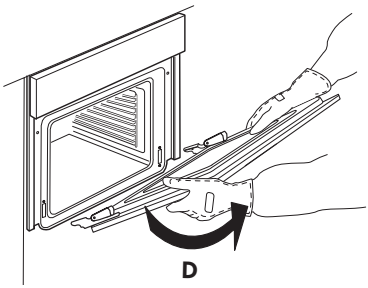

Obr. 4

Nasazení dveří

1. Zasaďte závěsy do jejich umístění.
2. Dveře úplně otevřete.
3. Obě blokovací páčky sklopte.
4. Zavřete dveře.

Čištění skla

1. Po vyjmutí dvířek je položte na měkký povrch tak, aby madlo bylo dole. Stiskněte současně obě zajišťovací pojistky a zatažením směrem k sobě sejměte horní lištu dvířek.

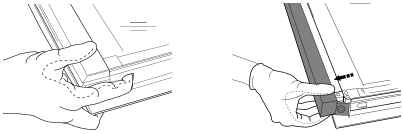

2. Zvedněte a pevně držte vnitřní sklo oběma rukama, přeneste sklo na měkký povrch. Poté začněte s čištěním.
3. 3.
4. Za účelem správného usazení vnitřního skla se ujistěte, že v levém rohu je vidět písmeno „R“.
5. Nejprve zasaďte delší stranu skla označenou písmenem „R“ do rámečku a poté sklo sklopte do správné polohy.

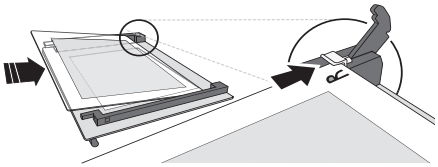

6. Namontujte horní lištu: zacvaknutí indikuje správnou montáž. Před nasazením dvířek zkontrolujte těsnění.

Výměna žárovky trouby

1. Odpojte troubu od zdroje energie.

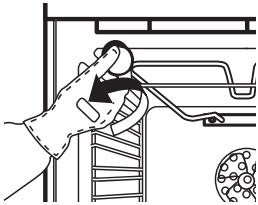

Obr. 5

2. Odšroubujte kryt žárovky (obr. 5), vyměňte žárovku (viz poznámka o typu žárovky) a našroubujte kryt zpět.
3. Znovu připojte troubu k elektrické síti.

POZNÁMKA:

- Používejte pouze halogenové žárovky T300°C, 25 W/230 V typu G9.
- Žárovka použitá ve spotřebiči je speciálně navržená pro elektrické spotřebiče a není vhodná k osvětlení místnosti v domácnosti (nařízení Komise (ES) č. 244/2009).
- Žárovky můžete zakoupit v autorizovaném servisním centru IKEA.

Co dělat, když ...

Problém	Možná příčina	Řešení
Trouba nefunguje.	Chybí elektrické napájení ze sítě.	Zkontrolujte elektrické napájení.
	Trouba není připojená k napájení.	Připojte troubu k přívodu elektrického proudu.
Na displeji je zobrazeno písmeno „F“ následované číslem	Problém se softwarem	Kontaktujte nejbližší středisko poprodejních služeb a uveďte písmeno nebo číslo, které následuje za písmenem „F“

Než zavoláte do autorizovaného servisního centra:

1. Ověřte si, zda nemůžete vyřešit problémy sami pomocí návrhů popsaných v tabulce “Co dělat, když... “.
2. Vypněte spotřebič a opět ho zapněte, abyste zjistili, zda porucha stále trvá.

Projevuje-li se závada i po provedení výše uvedených úkonů, obraťte se prosím na autorizované servisní centrum IKEA.
Vždy uveďte:

- stručný popis poruchy;
- typ a přesný model trouby;
- servisní číslo (číslo za slovem Service na typovém štítku), které je uvedeno na pravém okraji vnitřku trouby (je vidět při otevřených dveřích trouby);

SERVICE 0000 000 00000

- svoji úplnou adresu,
- své telefonní číslo.

Jestliže je nutná jakákoliv oprava, obraťte se na autorizované servisní centrum IKEA (abyste měli jistotu, že budou použity originální náhradní díly a že oprava bude provedena správně).

Technické údaje

Typ produktu: Vestavěná elektrická trouba	
Identifikace modelu: BEJUBLAD 604.116.64	
Počet dutin	1
Zdroj tepla	Electrical
Počet funkcí	6
Užitný objem. Měřeno bez postranních mříží a katalytických panelů l	71
Plocha největšího plechu na pečení cm^2	1191
Třída energetické účinnosti (nejnižší spotřeba)	A+
Index energetické účinnosti	81,2
Spotřeba energie Konvenční funkce (se standardním zatížením a horním a dolním ohřevem) kWh/cyklus	0,89
Spotřeba energie Funkce nuceného větrání (se standardním zatížením a ohřevem nuceného větrání) kWh/cyklus	0,69
Horní topný článek (W)	1800
Dolní topný článek (W)	1000
Topný článek grilu (W)	1800
Topný článek ventilátoru (W)	1800
Chladicí ventilátor (W)	33
Žárovka trouby (W)	25
Příkon ventilátoru trouby (W)	22
Celkový příkon (W)	2900
Rozměry	
Šířka mm	595
Výška (mm)	595
Hloubka (mm)	550
Hmotnost spotřebiče BEJUBLAD Kg	29

Technické údaje

Technické údaje jsou uvedeny na typovém štítku uvnitř spotřebiče.

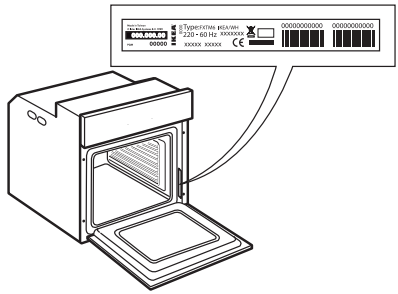

Instalace

Zablokování dveří

Otevření dveří s bezpečnostním zařízením najdete na obrázku 1.

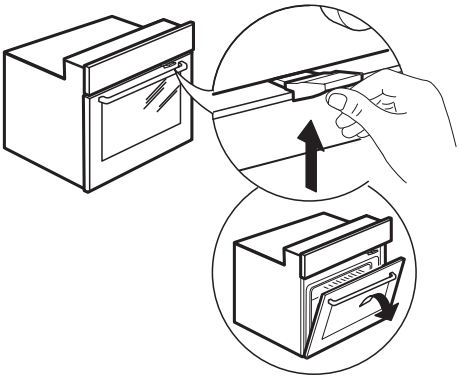

Obr. 1

Bezpečnostní zařízení dveří lze odstranit - postupujte podle obrázků (viz obr. 2).

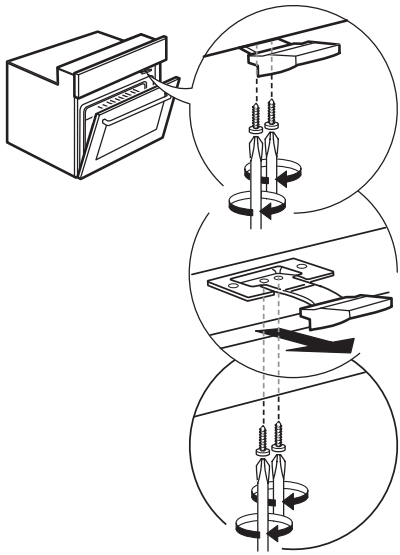

Obr. 2

Připojení k elektrické síti

Zkontrolujte, zda napětí uvedené na typovém štítku spotřebiče odpovídá napětí ve vašem bytě. Typový štítek je umístěný na předním okraji trouby a je viditelný při otevřených dveřích.

Napájecí kabel (typ H05 RR-F 3 x 1,5 mm^2) smí v případě potřeby vyměnit jen kvalifikovaný elektrikář. Obraťte se na autorizované servisní středisko IKEA.

Poznámky ohledně životního prostředí

⚠ **VAROVÁNÍ!:** Před zahájením údržby musí být spotřebič odpojen od elektrického napájení – nebezpečí úrazu elektrickým proudem. Nikdy nepoužívejte parní čistič.

⚠ **VAROVÁNÍ!:** K čištění skla dvířek nepoužívejte drsné abrazivní čističe nebo kovové škrabky, jinak se jeho povrch může poškrábat a v důsledku toho roztříštit.

⚠ Před prováděním jakýchkoli úkonů údržby nebo čištění je nutné nechat spotřebič vychladnout. – riziko popálení!

⚠ **POZOR!:** Před výměnou žárovky spotřebič vypněte – riziko elektrického šoku!

LIKVIDACE OBALOVÉHO MATERIÁLU

Obal je vyroben ze 100% recyklovatelného materiálu a je označen recyklačním znakem. ♺

Obalový materiál proto nevyhazujte s domácím odpadem, ale zlikvidujte ho podle platných místních předpisů.

LIKVIDACE DOMÁCÍCH ELEKTROSPOTŘEBIČŮ

Tento spotřebič byl vyroben z recyklovatelných nebo opakovaně použitelných materiálů. Zlikvidujte jej podle místních předpisů pro likvidaci odpadu.

Další informace o likvidaci, renovaci a recyklaci elektrických spotřebičů získáte na místním úřadě, ve středisku pro sběr domácího odpadu nebo v obchodě, kde jste spotřebič zakoupili. Tento spotřebič je označen v souladu s evropskou směrnicí 2012/19/EU o odpadních elektrických a elektronických zařízeních (OEEZ). Zajištěním správné likvidace tohoto výrobku pomůžete zabránit negativním vlivům na životní prostředí a lidské zdraví.

Symbol na výrobku nebo příslušné dokumentaci udává, že tento výrobek nesmí být likvidován společně s domácím odpadem, nýbrž je nutné jej odevzdat do příslušného sběrného střediska k recyklaci elektrických a elektronických zařízení.

RADY K ÚSPOŘE ELEKTRICKÉ ENERGIE

Troubu předehřívejte pouze tehdy, je-li to výslovně uvedeno v tabulce pečení nebo ve vašem receptu. Používejte tmavé lakované nebo smaltované plechy, neboť mnohem lépe absorbují teplo. Jídlo vyžadující delší pečení se bude péct dále i po vypnutí trouby.

PROHLÁŠENÍ O SHODĚ

Tento spotřebič splňuje požadavky na ekodesign stanovené nařízeními evropské komise č. 65/2014 a 66/2014 v souladu s evropskou normou EN 60350-1.

CE

ZÁRUKA IKEA

Jak dlouho záruka IKEA platí?
Tato záruka platí po dobu pěti let od data nákupu spotřebiče v IKEA. Jako doklad o koupi se doporučuje originální účtenka. Jestliže se v době záruky provádí nějaká oprava, tato činnost neprodlužuje záruční dobu na spotřebič.

Kdo provádí servisní službu?
Autorizovaný poskytovatel servisu IKEA zajišťuje servisní službu prostřednictvím své vlastní sítě.

Na co se záruka vztahuje?
Záruka se vztahuje na závady spotřebiče, které byly způsobené vadnou konstrukcí nebo vadným materiálem, a ke kterým došlo po zakoupení v IKEA. Tato záruka se vztahuje pouze na domácí používání. Výjimky jsou uvedené v části "Na co se nevztahuje záruka?". Během záruční doby se záruka vztahuje na náklady k odstranění závady, např. opravu, díly, práci a cestu pracovníka za předpokladu,že je tento spotřebič dostupný pro opravu bez zvláštních nákladů. Za těchto podmínek se uplatňují směrnice EU (č. 99/44/ES) a příslušné místní předpisy. Vyměněné díly se stávají majetkem IKEA.

Jak bude IKEA při odstranění závady postupovat?
Určený poskytovatel servisu IKEA prozkoumá výrobek a dle svého vlastního uvážení rozhodne, zda se na něj vztahuje tato záruka. Jestliže rozhodne, že záruka platí, poskytovatel servisu IKEA nebo jeho autorizovaný servisní partner prostřednictvím svých vlastních servisních provozů dle vlastního uvážení buď vadný výrobek opraví, nebo ho vymění za stejný nebo srovnatelný výrobek.

Na co se nevztahuje záruka?
- Na normální opotřebení a odření.
- Na poškození způsobené úmyslně nebo nedbalostí, nedodržením návodu k použití, nesprávnou instalací nebo připojením k nesprávnému napětí, poškození způsobené chemickou nebo elektrochemickou reakcí, rzí, korozí nebo vodou včetně, ale nikoli výhradně omezené na nadměrné množství vápence v přiváděné vodě, poškození způsobené abnormálními podmínkami okolního prostředí.
- Na spotřební materiál včetně baterií a žárovek.
- Na nefunkční a ozdobné části, který nemají vliv na normální používání spotřebiče včetně jakéhokoli poškrábání a možných rozdílů v barvě.
- Na náhodné poškození způsobené cizími předměty nebo látkami a čištěním nebo uvolněním filtrů, vypouštěcích systémů nebo zásuvek na čisticí prostředek.
- Na poškození následujících dílů: keramického skla, příslušenství, košů na nádobí a příbory, přívodní a vypouštěcí trubky, těsnění, žárovky a kryty žárovek, filtry, ovladače, opláštění a jeho části. S výjimkou takových poškození, u kterých lze prokázat, že tato poškození byla způsobena výrobními vadami.
- Na případy, kdy technik při své návštěvě nenalezl žádnou závadu.
- Na opravy, které neprováděli naši k tomu určení poskytovatelé služeb a/nebo autorizovaní smluvní servisní partneři, nebo na opravy, při nichž nebyly použity originální náhradní díly.
- Na opravy způsobené instalací, která není správná, nebo neodpovídá technickým údajům.
- Na použití spotřebiče mimo domácnost, tedy k profesionálnímu použití.
- Na poškození při dopravě. Jestliže zákazník dopravuje spotřebič sám do svého bytu nebo na jinou adresu, neodpovídá společnost IKEA za žádné poškození, ke kterému mohlo při dopravě dojít. Pokud ale dopravovala spotřebič na uvedenou adresu zákazníka společnost IKEA, pak je případné poškození při dopravě kryto touto zárukou IKEA
- Na náklady na provedení první instalace spotřebiče IKEA.
  Jestliže ale poskytovatel služeb IKEA nebo jeho autorizovaný servisní partner opraví nebo vymění spotřebič v rámci

této záruky, poskytovatel služeb IKEA nebo jeho autorizovaný servisní partner opravený spotřebič nebo nový spotřebič znovu nainstalují, pokud to bude nutné.

Tato omezení se nevztahují na práce prováděné bez zjištění závady, které provedl náš vyškolený technik s použitím našich originálních dílů za účelem přizpůsobení spotřebiče technickým bezpečnostním požadavkům v jiné zemi EU.

Uplatnění zákonů dané země

Záruka IKEA poskytuje zvláštní zákoná práva, která zahrnují nebo přesahují všechny místní zákonné požadavky. Tyto podmínky však žádným způsobem neomezují práva spotřebitele popsaná v místní legislativě.

Rozsah platnosti

Pro spotřebiče, které jsou zakoupeny v jedné zemi EU a převezeny do jiné země EU, budou servisní služby prováděny v rámci záručních podmínek obvyklých v nové zemi. Povinnost provést servisní službu v rámci záruky existuje jen tehdy, pokud je spotřebič instalován a je ve shodě s:

- technickými požadavky platnými vzemi, ve které byl záruční požadavek vznesen;
- pokyny k instalaci a bezpečnostními informacemi v uživatelské příručce.

Vyhrazený POPRODEJNÍ SERVIS pro spotřebiče IKEA

Obraťte se prosím na určené autorizované servisní centrum v případě:

- požadavku na servis v rámci této záruky;
- dotazu týkajícího se vysvětlení instalace spotřebiče IKEA do určeného kuchyňského nábytku IKEA;
- dotazu týkajícího se vysvětlení funkce spotřebičů IKEA

Abychom vám mohli poskytnout co nejlepší pomoc, prosíme čtěte pozorně instalační návod a/nebo návod k použití předtím, než nás kontaktujete.

Kde nás najdete, když potřebujete servisní službu

Úplný seznam určených autorizovaných servisních center a příslušná telefonní čísla v jednotlivých zemích najdete na poslední straně tohoto manuálu.

Abychom Vám mohli poskytnout co nejrychlejší asistenci, doporučujeme využít telefonický kontakt uvedený v tomto manuálu a vždy nahlásit produktový kód IKEA (8místný kód) a 12místné servisní číslo, které najdete na typovém štítku spotřebiče.

USCHOVEJTE SI DOKLAD O ZAPLACENÍ !

Je to Váš doklad o koupi a je nutný k uplatnění záruky. Na dokladu o zaplacení je také uveden název a produktový kód IKEA (8místný kód) každého zakoupeného spotřebiče.

Potřebujete další informace?

Pro odpověď na Vaše další otázky, které nesouvisí se záručním servisem prosíme kontaktujte IKEA kontaktní centrum. Předtím, než nás kontaktujete, doporučujeme pozorně přečíst dokumentaci doručenou společně s výrobkem.

Tartalomjegyzék

Biztonsági tudnivalók	23	Mi a teendő, ha ...	35
Termék leírása	27	Műszaki adatok	36
Vezérlőpanel	28	Beszerelés	37
Első használat	28	Elektromos csatlakoztatás	38
Napi használat	28	Környezetvédelmi megfontolások	38
Ételkészítési táblázatok	31	IKEA GARANCIA	39
Tisztítás és karbantartás	33		

Biztonsági tudnivalók

A készülék használata előtt olvassa el az alábbi biztonsági útmutatót. Őrizze meg a későbbi felhasználás érdekében.

A kézikönyvben és a készüléken található fontos biztonsági figyelmeztetéseket mindig olvassa el és tartsa be. A gyártó nem vállal felelősséget a biztonsági utasítások figyelmen kívül hagyásából, a készülék nem rendeltetésszerű használatából vagy a készülék kezelőszerveinek helytelen beállításaiból eredő károkért.

BIZTONSÁGI FIGYELMEZTETÉSEK

⚠ Kisgyermekeket (0–3 év között) ne engedjen a készülék közelébe. Gyermekek (3–8 év között) kizárólag felnőtt felügyelete mellett tartózkodhatnak a készülék közelében.

A 8 éves vagy idősebb gyermekek, továbbá csökkent fizikai, érzékszervi vagy mentális képességekkel élő, illetve kellő tapasztalattal és a készülékre vonatkozó ismeretekkel nem rendelkező személyek csak felügyelet mellett használhatják a készüléket, továbbá ha előzőleg ellátták őket útmutatásokkal a készülék használatára vonatkozóan, és ismerik a használatból eredő esetleges kockázatokat. Ne engedje, hogy gyermekek játsszanak a készülékkel. Gyermekek nem végezhetik a készülék tisztítását és karbantartását felügyelet nélkül.

⚠ **VIGYÁZAT!** A készülék és annak hozzáférhető részei használat közben felforrósodnak. Használat közben vagy használat után ne érjen hozzá a fűtőelemekhez vagy a belső burkolathoz, mert azok égési sérülést okozhatnak. A 8 évnél fiatalabb gyermekek maradjanak távol, kivéve ha folyamatosan felügyelik őket.

⚠ **VIGYÁZAT!** Sütéskor soha ne hagyja felügyelet nélkül a készüléket! Ha a készülékben ételszonda is használható, csak az ehhez a sütőhöz ajánlott típusokat használja, ellenkező esetben tűz keletkezhet.

⚠ Tűzbiztonsági okokból ne hagyjon konyharuhát vagy más gyúlékony tárgyat a készülék közelében, amíg annak minden része teljesen ki nem hűl. Mindig kísérje figyelemmel a zsíros, olajos ételek készítését, és legyen óvatos az alkoholos italok hozzáadásakor, mert azok tüzet okozhatnak. Az edények és tartozékok kivételéhez használjon fogókesztyűt. A sütés végén óvatosan nyissa ki a sütő ajtaját: az égési sérülések elkerülése érdekében hagyja, hogy a forró levegő vagy gőz fokozatosan távozzon, mielőtt Ön a sütőbe nyúlna. Ne torlaszolja el a sütő elején levő szellőzőket, ahol a forró levegő távozik, mert azzal tüzet okozhat.

⚠ Legyen óvatos, amikor a sütő ajtaja nyitva van vagy le van hajtva, nehogy megüsse magát.

RENDELTETÉSSZERŰ HASZNÁLAT

⚠ **FIGYELEM:** Kialakításából adódóan a készülék működtetése nem lehetséges külső időzítő szerkezettel vagy külön távirányítóval.

⚠ Ezt a készüléket háztartási, illetve ahhoz hasonló célokra tervezték, mint például: üzletekben, irodákban lévő és egyéb munkahelyi konyhákban; tanyán; szállodák, motelek, reggelit és szobát kínáló és egyéb szálláshelyek vendégei számára.

⚠ A készülék nem nagyüzemi használatra való. Ne használja a készüléket a szabadban. Egyéb célra történő használata tilos (pl. helyiség fűtése).

⚠ Ne tegyen a készülékbe vagy annak közelébe robbanásveszélyes vagy gyúlékony anyagokat (pl. benzint vagy aeroszolos flakont), mert ezek tüzet okozhatnak.

ÜZEMBE HELYEZÉS

⚠ A készülék mozgatását és üzembe helyezését a sérülésveszély csökkentése érdekében két vagy több személy végezze. Viseljen védőkesztyűt a készülék kicsomagolása és üzembe helyezése során, nehogy megvágja magát.

⚠ A készülék üzembe helyezését és javítását, a vízbekötést (ha van) és az elektromos csatlakoztatást is beleértve, kizárólag képzett szakember végezheti. Csak akkor javítsa meg vagy cserélje ki a készülék egyes alkatrészeit, ha az adott művelet szerepel a felhasználói kézikönyvben. Ne engedje a gyermekeket abba a helyiségbe, ahol az üzembe helyezést végzi. A kicsomagolás után ellenőrizze, hogy a készülék nem sérült-e meg a szállítás során.

Probléma esetén vegye fel a kapcsolatot a kereskedővel vagy a legközelebbi vevőszolgálattal.

Üzembe helyezés után a csomagolóanyagokat (műanyag, habszivacs stb.) az esetleges fulladásveszély miatt olyan helyen tárolja, vagy úgy dobja ki, hogy a gyermekek ne férhessenek hozzá. Az áramütés elkerülése érdekében az üzembe helyezési műveletek előtt húzza ki a készülék hálózati csatlakozóját. Az áramütés elkerülése érdekében az üzembe helyezés során győződjön meg arról, hogy a készülék miatt nem sérül-e a hálózati tápkábel. A készüléket csak a megfelelő üzembe helyezést követően kapcsolja be.

⚠ Végezzen el minden asztalosmunkát a bútoron, és gondosan távolítson el minden faforgácsot és fűrészport, mielőtt a készüléket a befoglaló egységbe szerelné.

Tűzbiztonsági okokból ne torlaszolja el a munkalap és a sütő teteje közötti minimálisan szükséges rést.

A sütőt csak az üzembe helyezéskor vegye le a hungarocell védőalapzatról.

⚠ Az égési sérülések elkerülése érdekében az üzembe helyezést követően a készülék alja már nem lehet hozzáférhető.

⚠ Tűzbiztonsági okokból ne helyezze üzembe a készüléket díszajtó mögött.

ELEKTROMOS ÁRAMMAL KAPCSOLATOS FIGYELMEZTETÉSEK

⚠ Az adattábla a sütő elülső szegélyén van (látható, amikor az ajtó nyitva van).

⚠ Fontos, hogy a készüléket le lehessen választani az elektromos hálózatról a villásdugó kihúzásával vagy az aljzat és a készülék közé szerelt, többpólusú megszakítóval, illetve kötelező a készüléket a biztonsági előírásoknak megfelelően földelni.

⚠ Ne használjon hosszabbítót, elosztót vagy adaptert. Beszerelés után az elektromos alkatrészeknek hozzáférhetetlennek kell lenniük a felhasználó számára. Ne használja a készüléket mezítláb, és ne nyúljon hozzá nedves kézzel. Ne használja a készüléket, ha a tápkábel vagy a csatlakozódugó sérült, illetve ha a készülék nem működik megfelelően, megsérült vagy leejtették.

⚠ Ha a hálózati kábel sérült, azt az áramütési kockázat elkerülése érdekében a gyártóval, a gyártó szervizképviselőjével vagy hasonlóan képzett személlyel kell egy azonos kábelre kicseréltetni.

⚠ A hálózati tápkábel cseréjéhez forduljon a hivatalos szervizközponthoz.

Termék leírása

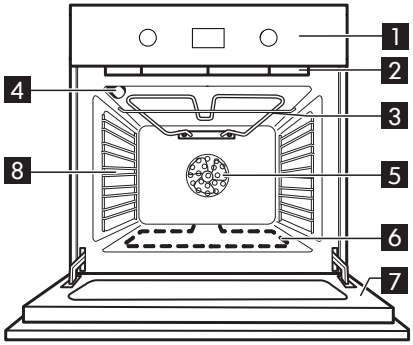

1 Vezérlőpanel
2 Hűtőventilátor (nem látható)
3 Grillező fűtőszál
4 Sütővilágítás
5 Ventilátor
6 Alsó fűtőelem (nem látható)
7 Sütőajtó
8 Oldalsó rácsok

Tartozékok

Sütőtepsi

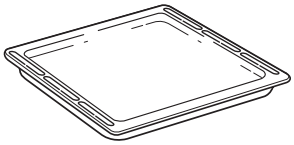

1x

Mély tálca

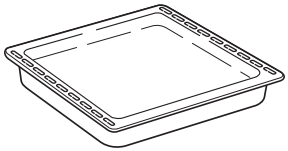

1x

Sütőrács

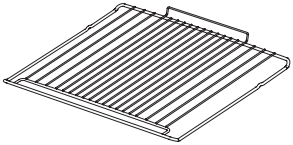

1x

A sütőrács és egyéb tartozékok behelyezése

Helyezze a sütőrácsot a megfelelő szinthez, enyhén döntse felfelé, és először a (felfelé néző) kiugró hátsó oldalt illessze a helyére. Ezután csúsztassa be vízszintesen teljesen a vezetősínen.

Az egyéb tartozékokat (pl. a sütőtepsit) vízszintesen kell behelyezni, a vezetősínen becsúsztatva.

Ha valamilyen tartozékot szeretne vásárolni, hívja a hivatalos szervizközpontot.

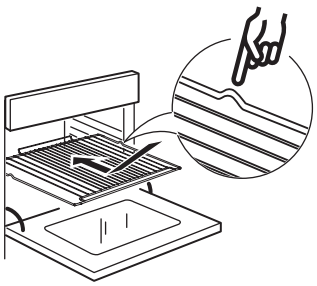

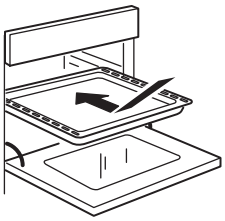

Vezérlőpanel

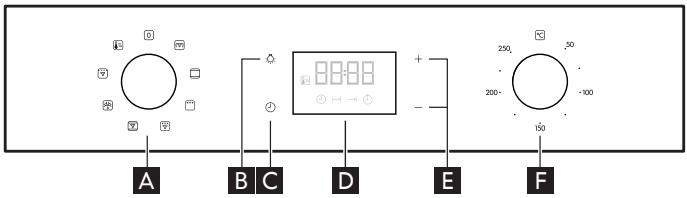

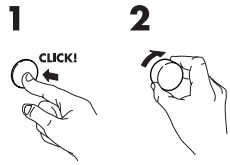

A Választógomb
B Jelzőfény
C Időzítő beállítása
D Kijelző
E Beállítógombok
F Hőmérséklet-szabályozó gomb

Visszatolható gombok
Ezeket a gombokat úgy használhatja, hogy először megnyomja a gomb közepét.
Ekkor a gomb előreugrik.
Forgassa a kívánt állásba.
A sütés végeztével forgassa a gombot [0] pozícióba, és nyomja meg a közepét, hogy visszakerüljön eredeti helyére.

Első használat

Vegye ki a tartozékokat a sütőből, és melegítse fel 200 °C-ra kb. egy óráig, hogy megszűnjön a szigetelőanyagokból és a kenőanyagokból származó szag- és füstképződés.

A sütő bekapcsolása/kikapcsolása
A sütő bekapcsolásához forgassa az A gombot a kívánt funkcióra. A kikapcsoláshoz forgassa az A gombot „0" állásba.

Az idő beállítása
A készülék első bekapcsolásakor be kell állítani a pontos időt: Nyomja meg a [🕘]-t a 🕘 ikonig. Ekkor az idő elkezd villogni a kijelzőn.

A [+] és [–] gombokkal állítsa be a kívánt órát, majd nyomja meg a [🕘] gombot a jóváhagyáshoz.
A kijelzőn villogni kezd a percet jelző két számjegy. A [+] vagy a [–] gombbal állítsa be a kívánt percet, majd nyomja meg a [🕘] gombot a jóváhagyáshoz.

Ne feledje: Ha az ikon villog (pl. hosszabb áramkimaradás után), újra be kell állítani az időt.

Napi használat

Egy funkció kiválasztása
Egy funkciót az A **gomb** megfelelő ikonra való forgatásával választhat ki. A kijelző ekkor bekapcsol, és hangjelzés hallható.

A funkció aktiválása
MANUÁLIS
A kiválasztott funkció indításához forgassa el a **hőmérséklet-szabályozó gombot** a kívánt hőmérséklet beállításához.

Ne feledje: Sütés közben is módosítható a funkció a választógomb elforgatásával, illetve a hőmérséklet a hőmérséklet-szabályozó gomb elforgatásával.
A funkció nem kapcsol be, ha a hőmérséklet-szabályozó gomb 0 °C-ra van állítva.
Beállítható a sütési idő, a sütési idő vége (csak akkor, ha beállítja a sütési időt) és az időzítő.

Előmelegítés
A funkció aktiválásakor hangjelzés hallható, és a 🌡≡ ikon villog a kijelzőn, jelezve, hogy megkezdődött az előmelegítési fázis.

A szakasz végén hangjelzés és a kijelzőn világító ikon jelzi, hogy a sütő elérte a megadott hőmérsékletet: ekkor helyezze be az ételt, és kezdje el a sütést.

Ne feledje: Ha az ételt az előmelegítési fázis befejezése előtt teszi a sütőbe, a sütési eredmény elmaradhat a várttól.

Maradékhő
Előfordulhat, hogy a főzés végeztével és a funkció kikapcsolása után is látható az (**I+**) ikon a kijelzőn, akkor is, ha a hűtőventilátor kikapcsolt. Ez azt jelenti, hogy maradékhő van a sütőtérben.

Megjegyzés: Az ikon kikapcsolásához szükséges idő számos tényezőtől függ, mint a szobahőmérséklet és a használt funkció. Ettől függetlenül a készülék kikapcsoltnak tekinthető, ha a Funkció gomb mutatója a **0**-n áll.

Sütés programozása
Ehhez az opcióhoz először ki kell választania egy funkciót.

IDŐTARTAM
Nyomja meg és tartsa lenyomva a gombot, amíg a I⟶I ikon és a „00:00” érték villogni nem kezd a kijelzőn.

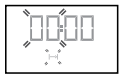

Állítsa be a kívánt sütési időt a + és − gombokkal, majd nyomja meg a gombot a jóváhagyáshoz.
Kapcsolja be a funkciót: forgassa el a hőmérséklet-szabályozó gombot a kívánt hőmérsékletre. Hangjelzés hallható, és a kijelző mutatja, hogy a sütés véget ért, majd a sütő kikapcsol.

Megjegyzés: Az előre beállított sütési időt törölheti, ha addig nyomkodja a gombot, amíg az ikon villogni kezd a kijelzőn, majd használja az idő visszaállításához „00:00”-ra.
A sütési időbe beleszámít az előmelegítési szakasz.

A sütés vége/késleltetett indítás programozása
A sütési idő beállítását követően késleltethető a funkció bekapcsolása úgy, hogy megadja a befejezési időt: nyomja meg és tartsa lenyomva a gombot, amíg a ⟶I ikon és az aktuális idő villogni nem kezd a kijelzőn.

A + vagy − gombbal állítsa be a sütési idő végét, majd nyomja meg a gombot a mentéshez.
Kapcsolja be a funkciót: forgassa el a **hőmérséklet-szabályozó gombot** a kívánt hőmérsékletre: a funkció szünetel, majd automatikusan bekapcsol, amikor letelik a sütés befejezéséhez megadott időpont alapján kiszámított időtartam.

Megjegyzés: A beállítás törléséhez kapcsolja ki a sütőt úgy, hogy a **választógombot** „**0**” állásba forgatja.

A sütés vége
Hangjelzés hallható, és a kijelző mutatja, hogy a funkció véget ért, és a sütő elkezdett lehűlni.

Forgassa el a **választógombot** egy másik funkció kiválasztásához, vagy fordítsa „**0**” állásba a sütő kikapcsolásához.

Ne feledje: Ha az időzítő aktív, a kijelzőn az „END” (VÉGE) felirat és a hátralevő idő felváltva látszik.

Az időzítő beállítása
Ez a beállítás nem a sütés megszakítására vagy beprogramozására szolgál, hanem segítségével a kijelző időzítőként használható (aktív funkció vagy kikapcsolt sütő mellett).
Nyomja meg és tartsa lenyomva a gombot, amíg a ikon és a „00:00” érték villogni nem kezd a kijelzőn.

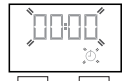

Állítsa be az időt a + és − gombokkal, majd nyomja meg a gombot a jóváhagyáshoz. Amikor az időzítőn beállított időtartam letelik, hangjelzés hallható.

Megjegyzés: Az időzítő kikapcsolásához nyomja meg és tartsa lenyomva a gombot, amíg a ikon villogni nem kezd, majd a − gombbal törölje az időt („00:00” érték).

Sütőfunkciók táblázata

A sütő 5 sütési szinttel rendelkezik. Számozásuk az alsó szinttől kezdve történik.

Funkció		A funkció leírása
0	**A SÜTŐ KIKAPCSOLVA**	A sütő kikapcsolása.
	HŐLÉGBEFÚVÁS	Ugyanazt az elkészítési hőmérsékletet igénylő, de különböző ételek több (legfeljebb három) szinten történő egyidejű sütése. Ezzel a funkcióval elkerülhető, hogy különböző ételek egyszerre történő sütésekor azok átvegyék egymás szagát.
	ALSÓ ÉS FELSŐ SÜTÉS	Tetszőleges étel egyetlen szinten történő sütése. A 2. szint használata javasolt. Melegítse elő a sütőt az étel behelyezése előtt.
	GRILL	Steak, kebab és kolbászok grillezése, rakott zöldségek sütése és kenyérpirítás. A 4. és 5. szintet érdemes használni. Hús grillezéséhez javasoljuk a cseppfelfogó tálca használatát a húsból kicsöpögő lé összegyűjtéséhez: helyezze a tálcát a 3. vagy 4. szintre, és öntsön bele 500 ml vizet. A sütő ajtaja maradjon végig csukva sütés közben.
	LÉGKEVERÉSES GRILLEZÉS	Nagy egybesült húsok sütése (báránycomb, marhahús, csirke). Javasoljuk a cseppfelfogó tálca használatát a húsból kicsöpögő lé összegyűjtéséhez: helyezze a tálcát az egyik középső szintre, és öntsön bele 500 ml ivóvizet.
	LÉGKEVERÉSES SÜTÉS	Folyékony töltelékkel készült torták és hús sütése egyetlen szinten. Csak a 2. szintet használja. Cserélje meg az ételeket az egyenletes sütés érdekében.
	KIOLVASZTÁS	Élelmiszerek gyorsabb kiolvasztása. Helyezze az ételt a középső, 3. szintre
	ECO*	Töltött sültek és húsdarabok sütése egyetlen szinten. Ez a funkció szakaszos, gyenge légkeverést alkalmaz, hogy ne száradjanak ki túlzottan az ételek. Ennél az ECO funkciónál a sütőtér világítása kikapcsol, de ideiglenesen visszakapcsolható a jóváhagyó gomb megnyomásával. Az ECO ciklus használatához és így az energiafelhasználás optimalizálásához a sütő ajtajának csukva kell maradnia a sütés végéig. Javasoljuk a 2. szint használatát. Sütés előtt nem kell előmelegíteni a sütőt.
	ELŐMELEGÍTÉS	A sütő gyors előmelegítéséhez. Az előmelegítés végén a sütő automatikusan ALSÓ ÉS FELSŐ SÜTÉS funkcióba kapcsol. Várja meg az előmelegítés végét, mielőtt behelyezi az ételt a sütőbe.

*Az EU 65 / 2014 számú előírásnak megfelelő energiahatékonysági nyilatkozathoz használt funkció

Különböző ételek sütése egyszerre

A HŐLÉGBEFÚVÁS funkció segítségével különböző ételeket (pl. hal és zöldségek) lehet egy időben, különböző szinteken sütni.

Vegye ki azt az ételt, amelyik rövidebb sütési időt igényel, a hosszabb sütési időt igénylő ételt pedig hagyja bent a sütőben.

Ételkészítési táblázatok

Az étel típusa	Funkció	Előmelegítés	Rácsszint (lentről felfelé)	Hőmérséklet (°C)	Sütési idő (perc)
ÉDESSÉGEK, SÜTEMÉNYEK STB.					
Kelt tészták		X	2/3	160–180	30-90
		X	1-4	160-180	30-90
Töltött piték (sajttorta, strudel, gyümölcspite)		X	2	160-200	35-90
		X	2-4	160-200	40-90
Kekszek/ aprósütemények		X	3	150-170	20-45
		X	2-4/5-3-1	150-170	20-45
Fánk		X	3	180-200	30-40
		X	2-4	170-190	35-45
Habcsók		X	2	90	150-200
		X	2-4/5-3-1	90	140-200
Kenyér/pizza/ focaccia		X	1/2	190-250	15-50
		X	2-4/5-3-1	200-240	20-30
Fagyasztott pizza		X	3	250	10-30
		X	2-4	230-250	10-30
Sós torták (zöldségtorta, quiche)		X	3	180-200	40-55
		X	2-4/5-3-1	180-190	30-60
Voulevant/Leveles tészta		-	3	190-200	20-30
		-	2-4/5-3-1	180-190	20-40
Lasagne, tepsis tészta, cannelloni, kosárkák		X	2	190-200	45-65
Lasagna és hús		X	1-4	200	50-100***
Hús és burgonya		X	1-4	190-200	45-100***
Hal és zöldségek		X	2-4	180	30-50***
Egytálétel Gyümölcstorta (5. szint) /Lasagna (3. szint) / Hús (1. szint)		X	1-3-5	180-190	40-120***
Sült hús/töltött sültek		-	2	180-200	100-150***

Az étel típusa	Funkció	Előmelegítés	Rácsszint (lentről felfelé)	Hőmérséklet (°C)	Sütési idő (perc)
HÚS					
Bárány/Borjú/ Marha/Sertés 1Kg		X	3	190-200	80-120
Csirke/Nyúl/ Kacsa 1Kg		X	2	200-230	50-100
Pulyka/Liba 3Kg		-	2	190-200	100-160
HAL					
Tepsis/fóliás hal 0.5Kg (filé, egész)		X	2	170-190	30-50
ZÖLDSÉGEK					
Töltött zöldség (paradicsom, cukkíni, padlizsán)		X	2	180-200	50-70

Sütési táblázat a GRILL funkcióhozn

Az étel típusa	Funkció	Előmelegítés	Rácsszint (lentről felfelé)	Hőmérséklet (°C)	Sütési idő (perc)
Pirítós		5’	5	250	1-4
Halfilé/halszelet		-	4	230	10-30*
Kolbász/ kebab/borda/ hamburger		-	5	250	10-30*
Báránycomb/ csülök		X	3	200-210	50-90**
Rakott zöldség		-	3	200-210	20-55
Sült krumpli		X	3	200-210	30-55**
Sült csirke 1-1.3 Kg		X	2	200-220	50-70**
Marhasült angolosan 1Kg		X	3	200-210	30-50**

Megjegyzés: A sütés hőmérsékleti és időértékei csupán iránymutató értékek.

* Fordítsa meg az ételt a sütési idő felénél

** A sütési idő kétharmadánál fordítsa meg az ételt (ha szükséges).

*** Az idő becsült hossza: Az ételek kivehetők a sütőből ettől eltérő időpontokban is, személyes preferenciáktól függően.

Tisztítás és karbantartás

TISZTÍTÁS

⚠ VIGYÁZAT!

- Soha ne használjon gőznyomással működő tisztítókészüléket.
- Csak akkor végezze a sütő tisztítását, ha annyira lehűlt, hogy megérinthető.
- Válassza le a készüléket az áramforrásról..

A sütő külseje

FONTOS: Ne használjon dörzshatású vagy korrozív mosószereket. Ha bármilyen ilyen termék véletlenül érintkezésbe kerül a készülékkel, nedves ruhával azonnal törölje le.

- Egy nedves törlőkendővel tisztítsa meg a felületeket. Ha nagyon piszkos, adjon néhány csepp mosogatószert a vízhez. Száraz ruhával törölje át.

Sütő belseje

FONTOS: Ne használjon dörzsszivacsot, illetve fém súrolópárnát és kaparókat. Az idő múlásával ezek károsíthatják a zománcozott felületeket és a sütőajtó üvegét.

- Minden használatot követően hagyja lehűlni a sütőt, tisztítsa meg lehetőleg akkor, amíg még meleg annak érdekében, hogy eltávolítsa az ételmaradványok (pl. a magas cukortartalmú ételek) által okozott szennyeződéseket és foltokat.
- Használjon speciális sütőtisztítókat, és kövesse a szer gyártójának utasításait.
- Tisztítsa meg az ajtó üvegét megfelelő folyékony mosószerrel. A sütő ajtaját a tisztítás megkönnyítése érdekében el lehet eltávolítani (lásd KARBANTARTÁS). A belső üveglap sima a tisztítás megkönnyítése érdekében.

MEGJEGYZÉS: Nagy víztartalmú ételek hosszú időtartamú sütése esetén (pl. pizza, zöldségek stb.) az ajtó belsején és körben a tömítésen páralecsapódás keletkezhet. Amikor a sütő hideg, szárítsa meg az ajtó belsejét ruhával vagy szivaccsal.

⚠ VIGYÁZAT!

- A pirolitikus tisztítás alatt és után minden háziállatot (különösen a madarakat) távol kell tartani a készülék elhelyezésére szolgáló területtől.

Tartozékok

- A tartozékokat minden használat után közvetlenül áztassa be mosogatószeres vízbe, használjon sütőkesztyűt, ha még forrók.
- Az ételmaradékok kefével vagy szivaccsal könnyen eltávolíthatók.

KARBANTARTÁS

⚠ VIGYÁZAT!

- Használjon védőkesztyűt.
- Győződjön meg arról, hogy a sütő lehűlt, mielőtt a következő tevékenységeket végezné.
- Válassza le a sütőt az áramforrásról.

A polcvezető sínek eltávolításához
erősen fogja meg a sínek kiálló részét, majd húzza őket maga felé, hogy a tartókból kiakadjon a két belső rögzítőtüske.

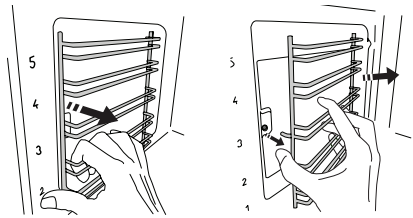

A polcvezető sínek visszahelyezéséhez
illessze a síneket a mélyedésbe, majd először illessze a tartókba a rögzítőtüskéket. Ezután tolja a sínek kiálló részét
a helyére, majd erősen nyomja a sütőtér falának, hogy megfelelően a helyükre kerüljenek.

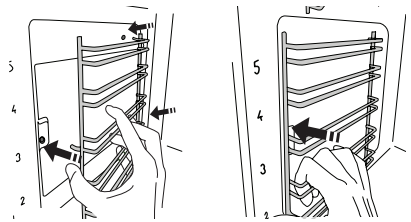

Az ajtó levétele

1. Nyissa ki teljesen az ajtót.
2. Emelje fel a kallantyúkat, és nyomja őket előre, amennyire lehetséges (1. ábra).

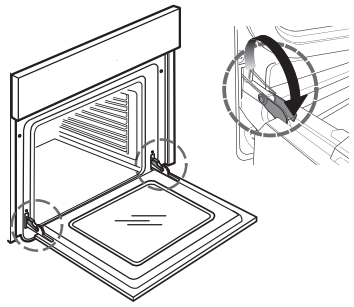

1. ábra

3. Zárja be az ajtót, amennyire lehet (A), emelje meg (B), és fordítsa el (C), amíg ki nem oldódik (D) (2., 3., 4. ábra).

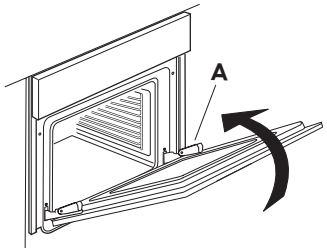

2. ábra

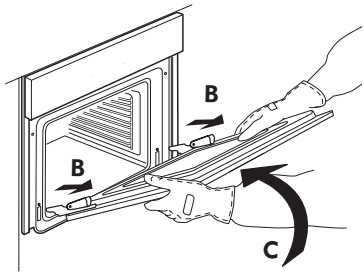

3. ábra

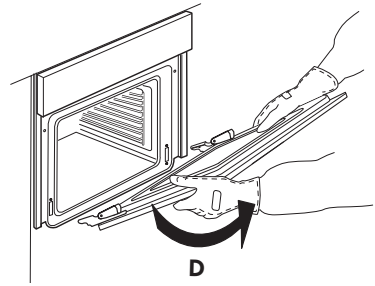

4. ábra

Az ajtó visszaszerelése

1. Illessze a zsanérokat a helyükre.
2. Nyissa ki teljesen az ajtót.
3. Engedje le a két reteszt.
4. Zárja be az ajtót

Az üveg megtisztítása

1. Vegye le az ajtót, és helyezze puha felületre fogantyúval lefelé. Ezután egyszerre nyomja be a két rögzítőkapcsot, majd húzza maga felé és vegye le az ajtó felső élét..

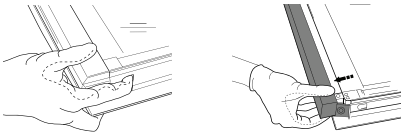

2. Két kézzel emelje meg és tartsa erősen a belső üveget, majd vegye ki, és a tisztításhoz helyezze egy puha felületre.
3. A belső üveg megfelelő visszahelyezéséhez győződjön meg arról, hogy az „R” betű a bal sarokban látható. Először az üveg „R” betűvel jelölt, hosszú oldalát csúsztassa be a tartóelemekbe (a), majd engedje le az alsó helyzetbe (b).

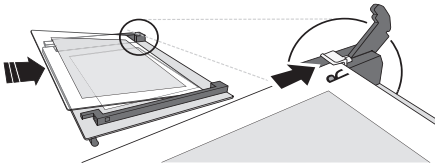

4. Szerelje vissza a felső élet. A megfelelő helyzetet kattanás jelzi. Az ajtó

visszaszerelése előtt ellenőrizze, hogy a tömítés a helyén van-e.

A sütő világítás izzójának cseréje

1. Válassza le a sütőt az áramforrásról.

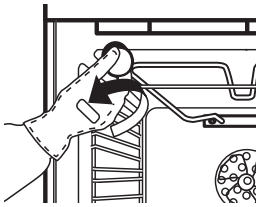

Fig. 5

2. Csavarja le a lámpafedelet (5. ábra), cserélje ki az izzót (a típushoz lásd a megjegyzést), majd csavarja vissza a lámpafedelet.
3. Csatlakoztassa ismét a sütőt az áramforrásra.

MEGJEGYZÉS:

- Kizárólag 25 W/230 V, G9, T300°C típusú izzót használjon.
- A készülékben használt izzók kifejezetten elektromos készülékekben való használatra lettek kialakítva, és nem alkalmasak lakóhelyiségek világítására (244/2009 (EK) sz. bizottsági rendelet).
- Az izzók beszerezhetők az IKEA hivatalos szervizközponttól.

Mi a teendő, ha ...

Probléma	Lehetséges ok	Megoldás
A sütő nem működik.	Nincs hálózati áram.	Ellenőrizze, hogy van-e hálózati áram.
	A sütő nem csatlakozik a hálózati áramforrásra.	Csatlakoztassa a sütőt az áramforrásra.
A kijelzőn az „F" betű és egy szám látszik	Szoftverhiba	Hívja a legközelebbi vevőszolgálatot, és mondja be az „F" betű után látható betűt vagy számot.

Mielőtt a hivatalos szervizközpontot hívná:

1. Ellenőrizze, hátha meg tudja oldani saját maga a problémát a „Mi a teendő, ha ..." fejezetben adott javaslatok segítségével.
2. Kapcsolja ki, majd újra be a készüléket, és ellenőrizze, hogy fennáll-e még a hiba.

Ha a fenti ellenőrzések elvégzése után a hiba továbbra is jelentkezik, forduljon az IKEA hivatalos szervizközpontjához.
Mindig adja meg a következőket:

- a hiba rövid ismertetése;
- a sütő pontos modelljét és típusát;
- a szervizszámot (a törzslapon a Service szó után álló szám), amely a sütőtér jobb oldali peremén (akkor válik láthatóvá, ha a sütő ajtaja nyitva van) található;

SERVICE 0000 000 00000

- svoji úplnou adresu,
- a telefonszáma.

Ha bármilyen javítás válik szükségessé, kérjük, forduljon az IKEA hivatalos szervizközpontjához (annak biztosítása érdekében, hogy eredeti alkatrészeket használnak, és a javításokat megfelelően végzik el).

Műszaki adatok

A termék típusa: Beépített elektromos sütő	
Modell azonosítása: BEJUBLAD 604.116.64	
Sütőterek száma	1
Hőforrás	Electrical
Funkciók száma	6
Hasznos térfogat. Eltávolított oldalrácsok és katalitikus panelek mellett mérve l	71
A legnagyobb sütőlap területe, cm^2	1191
Energiahatékonysági osztály (legalacsonyabb fogyasztás)	A+
Energiahatékonysági mutató	81,2
Energiafogyasztás Hagyományos funkció (normál töltettel és felső + alsó fűtéssel) kWh/ciklus	0,89
Energiafogyasztás Hőlégbefúvás funkció (normál töltettel és hőlégbefúvásos fűtéssel) kWh/ciklus	0,69
Felső fűtőelem, W	1800
Alsó fűtőelem W	1000
Grillező fűtőelem, W	1800
Ventilátoros fűtőelem, W	1800
Hűtőventilátor W	33
Sütőlámpa W	25
Sütőventilátor watt-teljesítménye, W	22
Össz névleges fogyasztás, W	2900
Méretek	
Szélesség, mm	595
Magasság, mm	595
Mélység, mm	550
A készülék tömege BEJUBLAD Kg	29

Műszaki adatok

A műszaki adatok a készülék belsejében elhelyezett adattáblán vannak feltüntetve.

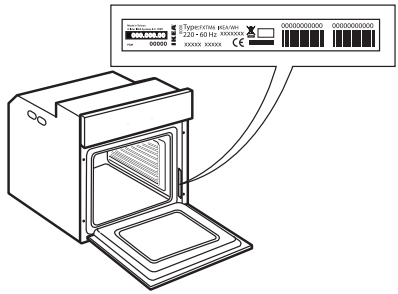

Beszerelés

Ajtózáró eszköz

Az ajtózáró eszközzel felszerelt ajtó kinyitásához lásd az 1. ábrát.

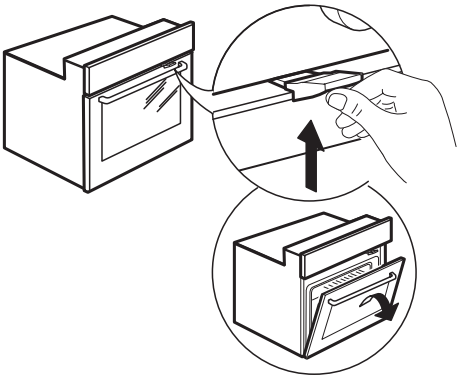

1. ábra

Az ajtóbiztonsági eszközt a képek sorrendjének követésével lehet eltávolítani (lásd 2. ábra).

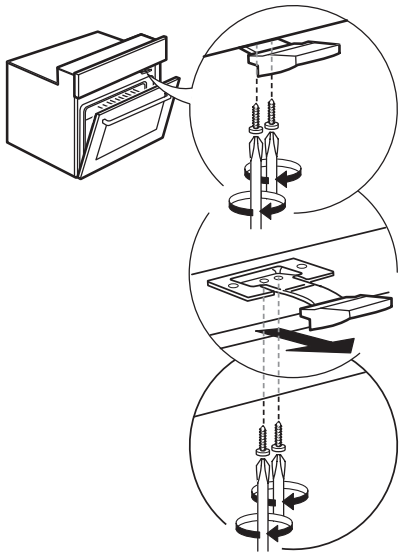

2. ábra

Elektromos csatlakoztatás

Győződjön meg arról, hogy a készülék adatlapján megadott feszültség megegyezik-e a hálózati feszültséggel. Az adattábla a sütő elülső szegélyén (látható, amikor a sütőajtó nyitva van).

A hálózati tápkábel cseréjét (típusa H05 RR-F 3 x 1,5 mm^2) szakképzett villanyszerelőnek kell elvégeznie. Vegye fel a kapcsolatot az IKEA hivatalos szervizközpontjával.

Környezetvédelmi megfontolások

⚠ **VIGYÁZAT!** Az áramütés elkerülése érdekében bármilyen karbantartási vagy tisztítási művelet előtt győződjön meg arról, hogy a készüléket kikapcsolta és kihúzta a konnektorból. Soha ne használjon gőznyomással működő tisztítókészüléket.

⚠ **VIGYÁZAT!** Ne használjon durva, korrozív tisztítószereket vagy éles fémkaparókat a sütőajtó üvegének tisztításához, ugyanis azok összekarcolhatják a felületét, ami az üveg töréséhez vezethet.

⚠ Az égési sérülés elkerülése érdekében ügyeljen arra, hogy a készülék lehűljön, mielőtt bármilyen tisztítási vagy karbantartási műveletet végezne.

⚠ **VIGYÁZAT!** Az áramütés elkerülése érdekében a lámpa cseréje előtt kapcsolja ki a készüléket.

A CSOMAGOLÓANYAGOK ÁRTALMATLANÍTÁSA

A csomagolóanyag 100%-ban újrahasznosítható, és el van látva az újrahasznosítás jelével.♺
A csomagolás különféle részeinek hulladékba helyezését ezért felelősségteljesen és a hulladékok elhelyezését szabályozó helyi rendelkezésekkel teljes összhangban végezze.

A HÁZTARTÁSI KÉSZÜLÉKEK KISELEJTEZÉSE

Ez a készülék újrahasznosítható vagy újrafelhasználható anyagok felhasználásával készült. Leselejtezésekor a helyi hulladékelhelyezési szabályokkal összhangban járjon el. Az elektromos háztartási készülékek kezelésére, hasznosítására és újrafeldolgozására vonatkozó további információkért forduljon az illetékes helyi hatósághoz, a háztartási hulladékok begyűjtését végző vállalathoz vagy az üzlethez, ahol a készüléket vásárolta. Ez a készülék az elektromos és elektronikus berendezések hulladékairól szóló 2012/19/EU irányelv szerinti jelölésekkel rendelkezik. A hulladékká vált termék szabályszerű elhelyezésével Ön segít elkerülni a környezettel és az emberi egészséggel kapcsolatos negatív következményeket. A terméken vagy a kísérő dokumentumokon található jel azt jelzi, hogy a készüléket nem szabad háztartási hulladékként kezelni, hanem az elektromos és elektronikai készülékeknek megfelelő gyűjtőhelyen kell leadni.

ENERGIATAKARÉKOSSÁGI TANÁCSOK

A sütőt csak akkor melegítse elő, ha a sütési táblázat vagy a recept ezt írja elő. Használjon sötét színűre lakkozott vagy zománcozott sütőedényeket, mert ezek jobban felveszik a hőt. A hosszú sütést igénylő ételek a sütő kikapcsolását követően tovább sülnek.

MEGFELELŐSÉGI NYILATKOZAT

Ez a készülék megfelel a 65/2014 és a 66/2014 sz. európai rendelet energiatakarékos kivitelre vonatkozó követelményeinek az EN 60350-1 sz. európai szabvánnyal összhangban.

CE

IKEA GARANCIA

Meddig érvényes az IKEA garancia?
Ez a garancia az IKEA áruházban vett készülék eredeti vásárlási napjától számított öt évig érvényes. A vásárlás bizonyítékaként az eredeti nyugta szolgál. A garancia alapján végzett munka nem hosszabbítja meg a készülék garanciális időszakát.

Ki végzi majd a szervizelést?
A szervizelést az IKEA hivatalos szervizszolgáltatója biztosítja saját vagy hivatalos szervizpartnere hálózatán keresztül.

Mire vonatkozik a garancia?
A garancia az IKEA áruházban történt vásárlás napjától kezdve vonatkozik a készülék azon hibáira, amelyeket a hibás gyártás vagy anyaghibák okoznak. A garancia csak háztartási célú használat esetén érvényes. A kivételek a "Mire nem terjed ki a garancia?" cím alatt találhatók. A garanciális időszak alatt a garancia kiterjed a hiba megszüntetésével kapcsolatban felmerülő költségekre (pl. javítás, alkatrészek, munka és utazás), feltéve ha javítás céljából speciális kiadások nélkül hozzáférhető a készülék. Ezekre a feltételekre az Európai Unió iránymutatásai (99/44/EK) és az adott helyi jogszabályok tekintendők irányadónak. A kicserélt alkatrészek az IKEA tulajdonát képezik.

Mit tesz az IKEA a probléma megszüntetése érdekében?
Az IKEA által kijelölt szolgáltató megvizsgálja a terméket, és - saját belátása szerint - eldönti, hogy vonatkozik-e a garancia a problémára. Ha igen, akkor az IKEA szolgáltatója vagy annak hivatalos szervizpartnere - saját szerviztevékenységén belül és a saját belátása szerint - megjavítja vagy egy ugyanolyan vagy hasonló termékre kicseréli a meghibásodott terméket.

Mire nem terjed ki a garancia?
- Normál kopás és elhasználódás.
- Szándékosságból vagy hanyagságból eredő károsodás, a használati útmutató be nem tartása, a helytelen üzembe helyezés vagy a nem megfelelő feszültségre kapcsolás miatti károsodás, a kémiai vagy elektrokémiai reakció miatti károsodás, a rozsda, korrózió vagy víz miatti károsodás, beleértve - korlátozás nélkül - a vezetékes víz túlzott kalciumtartalma miatti károsodást is, valamint a normálistól eltérő környezeti viszonyok miatti károsodás.
- Az elhasználódó alkatrészek, így az elemek és izzók.
- A készülék normál használatát nem befolyásoló funkció nélküli és díszítő elemek, beleértve a karcolásokat és az esetleges színeltéréseket is.
- Az idegen tárgyak vagy anyagok miatti, valamint a szűrők, lefolyórendszerek vagy szappanadagolók tisztítása vagy eltömődésének megszüntetése miatti véletlen károsodás.
- Az alábbi alkatrészek károsodása: kerámiaüveg, tartozékok, cserépedény- és evőeszközkosarak, bevezető és elvezető csövek, tömítések, izzók és izzóburkolatok, védőrácsok, gombok, készülékházak és készülékházrészek, hacsak ezekről a károsodásokról nem bizonyítható be, hogy gyártási hibák okozták őket.
- Azon esetek, amikor a helyszínre kiszálló szakember nem talál hibát.
- Azon javítások, amelyeket nem a mi szolgáltatónk és/vagy valamilyen hivatalos szerződéses szervizpartner végez el, illetve amikor nem eredeti alkatrészek kerülnek felhasználásra.
- Azon javítások, amelyek a hibás vagy nem a specifikáció szerint végzett üzembe helyezés miatt szükségesek.
- A készülék nem háztartási célú használata, tehát például professzionális használat esetén.
- Szállítási sérülések. Ha a vevő maga szállítja a terméket otthonába vagy más címre, az IKEA nem felelős semmilyen kárért, ami esetleg a szállítás alatt bekövetkezik. Azonban ha az IKEA kézbesíti a terméket a vevő kézbesítési címére, akkor a terméknek ezen kézbesítés során bekövetkezett sérülését az IKEA fogja fedezni.
- Az IKEA készülék eredeti beüzemelésének elvégzésekor felmerült költség.
  Azonban ha az IKEA szolgáltatója vagy annak hivatalos szervizpartnere megjavítja

vagy kicseréli a készüléket a jelen garancia feltételei alapján, a szolgáltató vagy annak hivatalos szervizpartnere szükség esetén újra üzembe helyezi a megjavított készüléket, illetve üzembe helyezi a cserekészüléket.

Ezek a korlátozások nem vonatkoznak az olyan hibátlan munkára, amelyet a mi eredeti alkatrészeinket felhasználva azért végez egy szakember, hogy a készüléket egy másik EU tagállam műszaki biztonsági normáihoz igazítsa.

Az adott ország törvényeinek hatálya

Ez az IKEA garancia konkrét jogokat biztosít Önnek, amelyek vagy megegyeznek az adott ország törvényi előírásaival, vagy meghaladják azokat. Ezek a feltételek azonban semmilyen módon nem korlátozhatják a helyi törvényi előírásokban leírt vásárlói jogokat.

Területi érvényesség

A valamelyik EU tagállamban vásárolt és aztán egy másik EU tagállamba átvitt készülékek esetén a szervizelés az új országban érvényes garanciális feltételek keretén belül történik. A garancián belüli szervizelési kötelezettség csak akkor áll fenn, ha a készülék és a beüzemelése megfelel a következőknek:

- azon ország műszaki specifikációjának, ahol a garanciális igény felmerül;
- az Összeszerelési utasításnak és a Felhasználói kézikönyv Biztonsági információinak.

ÜGYFÉLSZOLGÁLAT IKEA berendezésekhez

Kérjük, forduljon az IKEA Hivatalos Szervizközpontjához, amennyiben:

- Garanciális és garanciaidőn túli szervizelésre van szüksége
- Az IKEA készüléknek a megfelelő IKEA konyhabútorba történő beszerelésével kapcsolatos kérdése van
- Az IKEA készülékek funkcióinak tisztázására irányuló kérdése van.

Annak érdekében, hogy a leghatékonyabban tudjunk önnek segíteni, kérjük, tanulmányozza át a az Összeszerelési utasítást és/vagy a Felhasználói kézikönyvet, mielőtt minket hív.

Elérhetőségeink, ha szervizre van szüksége

Ezen tájékoztató utolsó oldalán található az országonkénti IKEA kijelölt Hivatalos Szervizközpontjainak és a vonatkozó országos telefonszámoknak a listája.

Annak érdekében, hogy gyorsabb szervizt tudjunk biztosítani Önnek, javasoljuk, hogy a jelen kézikönyvben feltüntetett telefonszámokat használja. Mindig hivatkozzon annak a készüléknek a kézikönyvében szereplő számokra, amelyre vonatkozóan segítségre van szüksége. Kérjük, minden esetben hivatkozzon a termék IKEA cikkszámra (8 jegyű kód), illetve a 12 jegyű szervizszámra, amely a készülék adattábláján található.

ŐRIZZE MEG A VÁSÁRLÁSI NYUGTÁT!

Ez bizonyítja a vásárlást, és ez kell a garancia érvényesítéséhez is. A vásárlási nyugta tartalmazza minden egyes vásárolt készülék esetében annak IKEA nevét és cikkszámát (8 jegyű kód).

Szüksége van segítségre ezen túlmenően?

Ha bármilyen további, a készülék értékesítés utáni szervizelésével nem kapcsolatos kérdése van, kérjük, vegye fel a kapcsolatot a legközelebbi IKEA áruház telefonos ügyfélszolgálatával. Javasoljuk, hogy a hívás előtt olvassa el alaposan a készülék dokumentációját.

JÓTÁLLÁSI SZELVÉNYEK

Bejelentés időpontja: ..... Hiba megszüntetésének időpontja: ..... Visszaadás időpontja: ..... Bejelentett hiba: ..... Az elhárított hiba leírása: ..... Értékcsökkenés oka, mértéke: ..... A jótállás új határideje: ..... Szerviz neve: ..... Munkalapszám: ...., 20 ..... hó ..... nap (P.H.) aláírás	JÓTÁLLÁSI SZELVÉNY ..... Típus: .... Gyártási szám: ..... Eladás kelte: .... 20 ..... n (betűvel) Eladó szerv: .....
Bejelentés időpontja: ..... Hiba megszüntetésének időpontja: ..... Visszaadás időpontja: ..... Bejelentett hiba: ..... Az elhárított hiba leírása: ..... Értékcsökkenés oka, mértéke: ..... A jótállás új határideje: ..... Szerviz neve: ..... Munkalapszám: ...., 20 ..... hó ..... nap (P.H.) aláírás	JÓTÁLLÁSI SZELVÉNY ..... Típus: .... Gyártási szám: ..... Eladás kelte: .... 20 ..... n (betűvel) Eladó szerv: .....
Bejelentés időpontja: ..... Hiba megszüntetésének időpontja: ..... Visszaadás időpontja: ..... Bejelentett hiba: ..... Az elhárított hiba leírása: ..... Értékcsökkenés oka, mértéke: ..... A jótállás új határideje: ..... Szerviz neve: ..... Munkalapszám: ...., 20 ..... hó ..... nap (P.H.) aláírás	JÓTÁLLÁSI SZELVÉNY ..... Típus: .... Gyártási szám: ..... Eladás kelte: .... 20 ..... n (betűvel) Eladó szerv: .....
Bejelentés időpontja: ..... Hiba megszüntetésének időpontja: ..... Visszaadás időpontja: ..... Bejelentett hiba: ..... Az elhárított hiba leírása: ..... Értékcsökkenés oka, mértéke: ..... A jótállás új határideje: ..... Szerviz neve: ..... Munkalapszám: ...., 20 ..... hó ..... nap (P.H.) aláírás	JÓTÁLLÁSI SZELVÉNY ..... Típus: .... Gyártási szám: ..... Eladás kelte: .... 20 ..... n (betűvel) Eladó szerv: .....
Bejelentés időpontja: ..... Hiba megszüntetésének időpontja: ..... Visszaadás időpontja: ..... Bejelentett hiba: ..... Az elhárított hiba leírása: ..... Értékcsökkenés oka, mértéke: ..... A jótállás új határideje: ..... Szerviz neve: ..... Munkalapszám: ...., 20 ..... hó ..... nap (P.H.) aláírás	JÓTÁLLÁSI SZELVÉNY ..... Típus: .... Gyártási szám: ..... Eladás kelte: .... 20 ..... n (betűvel) Eladó szerv: .....
Bejelentés időpontja: ..... Hiba megszüntetésének időpontja: ..... Visszaadás időpontja: ..... Bejelentett hiba: ..... Az elhárított hiba leírása: ..... Értékcsökkenés oka, mértéke: ..... A jótállás új határideje: ..... Szerviz neve: ..... Munkalapszám: ...., 20 ..... hó ..... nap (P.H.) aláírás	JÓTÁLLÁSI SZELVÉNY ..... Típus: .... Gyártási szám: ..... Eladás kelte: .... 20 ..... n (betűvel) Eladó szerv: .....

Cuprins

Informații privind siguranța 43
Descrierea produsului 47
Panou de comandă 48
Prima utilizare 48
Utilizarea zilnică 48
Tabele de coacere 51
Curățarea şi întreținerea 53
Ce trebuie să faceți dacă... 55
Date tehnice 56
Instalarea 57
Racordarea electrică 58
Informații privind mediul înconjurător 58
GARANȚIE IKEA 59

Informații privind siguranța

Înainte de a utiliza aparatul, citiți aceste instrucțiuni privind siguranța. Păstrați-le la îndemână pentru a le putea consulta şi pe viitor.
Aceste instrucțiuni şi aparatul în sine furnizează avertismente importante privind siguranța, care trebuie respectate întotdeauna. Producătorul nu îşi asumă nicio răspundere pentru nerespectarea acestor instrucțiuni de siguranță, pentru utilizarea necorespunzătoare a aparatului sau pentru setarea incorectă a butoanelor de comandă.

AVERTISMENTE PRIVIND SIGURANȚA

⚠ Nu lăsați aparatul la îndemâna copiilor foarte mici (0-3 ani). Nu lăsați aparatul la îndemâna copiilor mici (3-8 ani) decât dacă sunt supravegheați în permanență.

Copiii cu vârsta de peste 8 ani şi persoanele cu capacități fizice, senzoriale sau mintale reduse sau fără experiență şi cunoştințe pot folosi acest aparat doar dacă sunt supravegheate sau au fost instruite cu privire la utilizarea în siguranță şi înțeleg riscurile implicate. Copiii nu trebuie să se joace cu aparatul. Curățarea şi întreținerea nu trebuie să fie efectuate de către copii fără a fi supravegheați.

⚠ **AVERTISMENT!** Aparatul şi părțile sale accesibile se înfierbântă în timpul utilizării. Evitați atingerea rezistențelor sau suprafața internă în timpul şi după utilizare - pericol de arsuri. Copiii cu vârsta sub 8 ani nu trebuie lăsați în apropierea aparatului, cu excepția cazului în care sunt supravegheați permanent.

⚠ **AVERTISMENT!** Nu lăsați niciodată aparatul nesupravegheat în timpul deshidratării alimentelor.
Dacă aparatul poate fi utilizat împreună cu o sondă, utilizați exclusiv o sondă de temperatură recomandată pentru acest cuptor - pericol de incendiu.

⚠ Nu amplasați articole vestimentare sau materiale inflamabile lângă aparat până când nu s-au răcit complet toate componentele acestuia - pericol de incendiu.
Fiți întotdeauna atenți atunci când gătiți alimente bogate în grăsimi, ulei sau la adăugarea de băuturi alcoolice - pericol de incendiu. Folosiți mănuşi pentru cuptor pentru a scoate tăvile şi accesoriile. La finalul procesului de preparare, deschideți cu atenție uşa cuptorului: permițând aerului cald sau aburului să iasă treptat înainte de a introduce mâinile în interiorul cuptorului - pericol de arsuri. Nu blocați orificiile de ventilare a aerului fierbinte din partea frontală a cuptorului - pericol de incendiu.

⚠ Acționați cu atenție atunci când uşa cuptorului este deschisă parțial sau complet, pentru a evita lovirea acesteia.

DESTINAȚIA UTILIZĂRII

⚠ **ATENȚIE:** aparatul nu trebuie să fie pus în funcțiune prin intermediul unui comutator extern, precum un temporizator, sau al unui sistem de comandă la distanță separat.

⚠ Acest aparat este proiectat pentru a fi utilizat în locuințe, precum şi în alte spații similare, precum: bucătării destinate personalului din magazine, birouri şi alte spații de lucru; ferme; de către clienții din hoteluri, moteluri, unități de cazare de tip „bed and breakfast" şi alte spații rezidențiale.

⚠ Acest aparat nu este destinat utilizării în scop profesional. Nu utilizați aparatul afară.
Orice altă utilizare este interzisă (de ex. încălzirea încăperilor).

⚠ Nu depozitați substanțe explozive sau inflamabile (de ex. benzină sau doze de aerosoli) în interiorul sau în apropierea aparatului - risc de incendiu.

INSTALAREA

⚠ Manevrarea şi instalarea aparatului trebuie să fie efectuate de două sau mai multe persoane - risc de rănire. Folosiți mănuşi de protecție la despachetare şi instalare - risc de tăiere.

⚠ Instalarea, inclusiv racordarea la rețeaua de alimentare cu apă (dacă este necesară) şi la rețeaua de alimentare cu energie electrică, precum şi reparațiile trebuie efectuate de un tehnician calificat. Nu reparați şi nu înlocuiți nicio piesă a aparatului, dacă acest lucru nu este indicat în mod expres în manualul de utilizare. Nu lăsați copiii în apropierea zonei de instalare. După despachetarea aparatului, asigurați-vă că acesta nu a fost deteriorat în timpul transportului.
Dacă apar probleme, contactați distribuitorul sau cel mai apropiat serviciu de asistență tehnică post-vânzare. Odată instalat aparatul, deşeurile de ambalaje (bucăți de plastic, polistiren etc.) nu trebuie lăsate la îndemâna copiilor - risc de asfixiere. Înainte de orice operație de instalare, aparatul trebuie să fie deconectat de la rețeaua de alimentare cu energie electrică - risc de electrocutare. În timpul instalării, aveți grijă ca aparatul să nu deterioreze cablul de alimentare - risc de incendiu sau de electrocutare. Activați aparatul numai atunci când instalarea a fost finalizată.

⚠ Executați toate operațiunile de decupare a mobilei înainte de a introduce aparatul şi înlăturați cu grijă toate aşchiile de lemn şi rumeguşul.
Nu obstrucționați deschiderea minimă dintre blatul de lucru şi marginea superioară a cuptorului - pericol de arsuri.
Nu scoateți cuptorul din suportul său din polistiren decât în momentul instalării.

⚠ După instalare, partea inferioară a aparatului nu trebuie să mai fie accesibilă - pericol de arsuri.

⚠ Nu instalați aparatul în spatele unei uşi decorative - pericol de incendiu.

AVERTISMENTE PRIVIND ALIMENTAREA CU ENERGIE ELECTRICĂ

⚠ Plăcuța cu datele tehnice este vizibilă pe marginea frontală a cuptorului, când se deschide uşa.

⚠ Aparatul trebuie să poată fi deconectat de la rețeaua electrică fie prin scoaterea ştecherului din priză (dacă ştecherul este accesibil), fie prin intermediul unui întrerupător multipolar situat în amonte de priză, în conformitate cu standardele naționale privind siguranța electrică.

⚠ Nu utilizați prelungitoare, prize multiple sau adaptoare. După finalizarea instalării, componentele electrice nu trebuie să mai fie accesibile pentru utilizator. Nu utilizați aparatul dacă aveți părți ale corpului umede sau când sunteți desculți. Nu puneți în funcțiune acest aparat dacă are cablul de alimentare sau ştecherul deteriorat, dacă nu funcționează corespunzător sau dacă a fost deteriorat sau a căzut pe jos.

⚠ În cazul în care cablul de alimentare este deteriorat, acesta trebuie să fie înlocuit cu unul identic de către producător, agentul său de service sau alte persoane calificate, pentru a evita orice pericol sau risc de electrocutare.

⚠ În cazul în care este necesară înlocuirea cablului de alimentare, contactați un centru de service.

Descrierea produsului

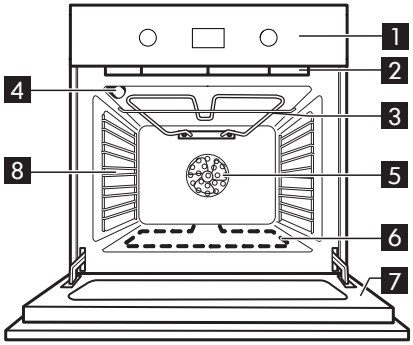

1. Panou de comandă
2. Ventilator de răcire (nu este vizibil)
3. Elementul pentru grill
4. Becul cuptorului
5. Ventilatorul cuptorului
6. Rezistența inferioară (ascunsă)
7. Uşa cuptorului
8. Grătare laterale

Accesorii

Tavă de copt

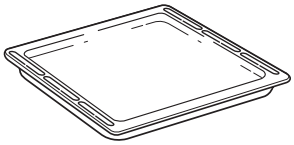

1x

Tavă adâncă

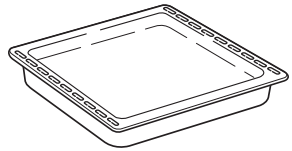

1x

Grătar metalic

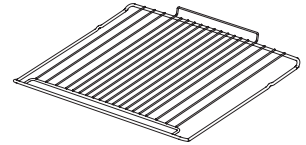

1x

Introducerea grătarului metalic şi a altor accesorii

Introduceți grătarul metalic pe nivelul dorit, menținându-l uşor orientat în sus, orientând în jos mai întâi partea din spate care este ridicată (orientată în sus). Apoi, culisați-l pe orizontală de-a lungul ghidajului, cât mai în spate posibil.

Celelalte accesorii, precum tava de copt, sunt introduse orizontal prin culisarea acestora de-a lungul ghidajelor pentru grătar.

Dacă doriți să achiziționați un accesoriu, apelați la Centrul de service autorizat.

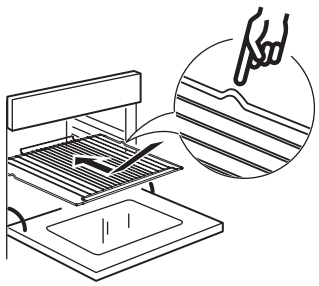

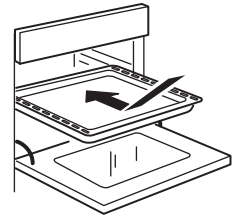

Panou de comandă

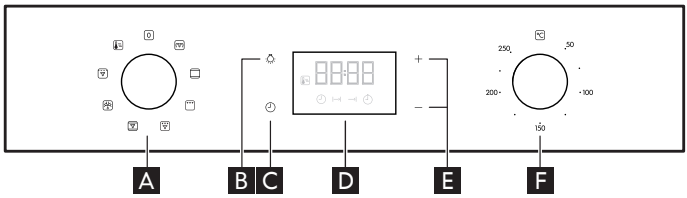

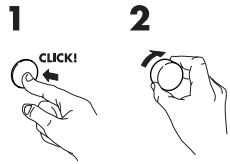

A Buton de selectare
B Lumină
C Setarea cronometrului
D Afişaj
E Butoane de reglare
F Butonul termostatului

Butoane retractabile
Pentru a utiliza acest tip de buton, apăsați-l în zona din mijloc.
Butonul iese afară.
Rotiți-l în poziția dorită.
La finalizarea procesului de preparare, rotiți butonul în poziția 0 şi apăsați-l din nou pentru a-l readuce în poziția sa inițială.

Prima utilizare

Scoateți accesoriile din cuptor şi încălziți-l la 200 °C timp de aproximativ o oră, pentru a elimina mirosul şi fumul provenite de la materialele izolatoare şi de la unsoarea protectoare.

Pornirea/oprirea cuptorului
Pentru a porni cuptorul, rotiți butonul A la funcția dorită, iar pentru a-l opri, rotiți butonul A la poziția „0".

Setarea timpului
Va trebui să setați ora atunci când porniți aparatul pentru prima dată: Apăsați pe ◴ până când pictograma ◴ şi ora curentă încep să clipească pe afişaj.

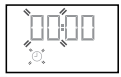

Utilizați + sau – pentru a seta ora şi apăsați pe ◴ pentru a confirma.
Cele două cifre aferente minutelor vor începe să clipească. Utilizați + sau – pentru a seta minutele şi apăsați ◴ pentru a confirma.

Vă rugăm să rețineți: Când pictograma clipeşte, de exemplu, după întreruperi îndelungate ale alimentării electrice, va fi necesar să resetați ora.

Utilizarea zilnică

Selectarea unei funcții
Pentru a selecta o funcție, rotiți butonul de selectare A către simbolul aferent funcției dorite: Afişajul se va ilumina şi va fi emis un semnal sonor.

Activarea unei funcții
MANUAL
Pentru a porni o funcție pe care ați selectat-o, rotiți **butonul termostatului** pentru a seta temperatura dorită.

Vă rugăm să rețineți: În timpul procesului de preparare, puteți modifica funcția rotind butonul de selectare sau puteți regla temperatura rotind butonul termostatului.
Funcția nu va porni dacă butonul termostatului este orientat spre 0 °C.
Puteți seta durata de preparare, ora de finalizare a procesului de preparare (numai dacă setați o durată de preparare) şi un temporizator.

Preîncălzirea
Odată ce funcția a fost activată, activarea etapei de preîncălzire este anunțată prin emiterea unui semnal sonor şi clipirea pictogramei 🌡 pe afişaj. La finalul acestei etape, atingerea temperaturii setate în interiorul cuptorului este anunțată prin emiterea unui semnal sonor şi prezentarea fixă

a pictogramei pe afişaj: În acest moment, introduceţi alimentele şi începeţi procesul de preparare.

Vă rugăm să reţineţi: Introducerea alimentelor în cuptor înainte de finalizarea preîncălzirii poate avea un efect negativ asupra rezultatului de preparare final.

Căldură reziduală
La finalul procesului de preparare, şi cu funcţia dezactivată, pictograma (**I+**) poate fi în continuare vizibilă pe afişaj chiar şi atunci când ventilatorul de răcire a fost oprit. Acest lucru înseamnă că este în continuare căldură reziduală în cavitate.

Notă: timpul necesar pentru ca pictograma să se stingă va depinde de o serie de factori precum temperatura camerei şi funcţia utilizată. În orice caz, produsul trebuie considerat OPRIT atunci când indicatorul butonului pentru funcţii este orientat spre [0].

Programarea procesului de preparare
Va trebui să selectaţi o funcţie înainte de a putea începe programarea preparării.

DURATA
apăsaţi în mod repetat pe [🕘] până când pictograma I⟶I şi cifrele „00:00" încep să clipească pe afişaj.

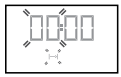

Utilizaţi [+] sau [–] pentru a seta durata de preparare dorită, apoi apăsaţi pe [🕘] pentru a confirma.
Activaţi funcţia rotind butonul termostatului la temperatura dorită: se va emite un semnal sonor, iar pe afişaj va fi indicată finalizarea procesului de preparare şi cuptorul se va opri.

Note: Pentru a anula durata de preparare setată, menţineţi apăsat butonul [🕘] până când pictograma începe să clipească pe afişaj, apoi utilizaţi-l pentru a reseta durata de preparare la „00:00".
Durata de preparare cuprinde o etapă de preîncălzire.

Programarea orei de finalizare a preparării/ pornirii temporizate
După setarea unei durate de preparare, pornirea funcţiei poate fi temporizată prin programarea orei de finalizare a preparării: Apăsaţi pe [🕘] până când pictograma ⟶I şi ora curentă încep să clipească pe afişaj.

Utilizaţi [+] sau [–] pentru a seta ora la care doriţi să se finalizeze procesul de preparare şi apăsaţi pe [🕘] pentru a confirma.
Activaţi funcţia rotind **butonul termostatului** la temperatura dorită: Funcţia va rămâne în pauză până la pornirea automată după o perioadă de timp care a fost calculată astfel încât prepararea să fie finalizată la ora setată.

Note: Pentru a anula setarea, opriţi cuptorul rotind **butonul de selectare** în poziţia „**0**".

Finalizarea procesului de preparare
Se va emite un semnal sonor, iar pe afişaj va fi indicată finalizarea funcţiei de preparare şi reducerea temperaturii.

Rotiţi **butonul de selectare** pentru a selecta o funcţie diferită sau poziţia „**0**" pentru a opri cuptorul.

Vă rugăm să reţineţi: Dacă temporizatorul este activ, afişajul va prezenta mesajul „END" alternativ cu durata de timp rămasă.

Setarea cronometrului
Această opţiune nu întrerupe sau programează prepararea, dar vă permite să utilizaţi afişajul pe post de temporizator, fie în timp ce o funcţie este activă sau când cuptorul este oprit.
apăsaţi în mod repetat pe [🕘] până când pictograma şi cifrele „00:00" încep să clipească pe afişaj.

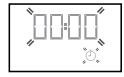

Utilizaţi [+] sau [–] pentru a seta ora şi apăsaţi pe [🕘] pentru a confirma.
Se va emite un semnal sonor odată ce temporizatorul a finalizat numărătoarea inversă a duratei de timp selectate.

Note: Pentru a anula temporizatorul, apăsaţi în mod repetat pe [🕘] până când pictograma începe să clipească, apoi utilizaţi [–] pentru a reseta ora la „00:00".

Tabel cu funcțiile cuptorului

Cuptorul prezintă 5 niveluri de preparare. Enumerarea lor începe de la nivelul inferior.

Funcție		Descrierea funcției
	CUPTOR STINS	Pentru oprirea cuptorului.
	AER FORȚAT	Pentru prepararea diferitor alimente care necesită aceeaşi temperatură de preparare, pe mai multe niveluri (maximum trei) în acelaşi timp. Această funcție poate fi folosită pentru a prepara diverse alimente fără ca mirosurile să treacă de la un aliment la altul.
	CONVENȚIONAL (Căldură în partea superioară şi în partea inferioară)	Pentru a prepara orice fel de alimente, pe un singur nivel. Se recomandă utilizarea nivelului 2. Preîncălziți cuptorul înainte de a introduce alimentele.
	GRILL	Pentru prepararea la grill a medalioanelor, frigăruilor şi cârnaților, pentru a gratina legume sau pentru a prăji pâinea. Se recomandă utilizarea nivelului 4 sau 5. Atunci când frigeți carne, vă recomandăm să utilizați o tavă de colectare a picăturilor pentru a colecta zeama rezultată în urma preparării: poziționați tava pe nivelul 3/4 şi adăugați 500 ml de apă. Uşa cuptorului trebuie să fie închisă în timpul desfăşurării procesului de preparare.
	FRIGERE CU VENTILATOR	Pentru a frige bucăți mari de carne (pulpe, muşchi de vită, carne de pui). Vă recomandăm să utilizați o tavă de colectare a picăturilor pentru a colecta zeama rezultată în urma preparării: poziționați tava pe nivelurile din mijloc şi adăugați 500 ml de apă potabilă.
	COACERE CONVECȚIE	Pentru coacerea cărnii şi prăjiturilor cu umpluturi zemoase pe un singur nivel. Utilizați numai nivelul 2. Schimbați poziția tăvilor de copt pentru a obține o coacere mai uniformă.
	DECONGELARE	Pentru decongelarea mai rapidă a alimentelor. Aşezați alimentele în centrul cavității, la nivelul 3
	ECO*	Pentru prepararea pe un singur nivel a fripturilor umplute şi a bucăților de carne. Această funcție utilizează ventilare intermitentă şi la intensitate redusă, care previne deshidratarea în exces a preparatelor. În cazul acestei funcții ECO, lumina rămâne stinsă pe durata preparării şi poate fi aprinsă temporar prin apăsarea butonului de confirmare. Pentru a utiliza ciclul ECO şi, în consecință, pentru a optimiza consumul de energie, uşa cuptorului nu trebuie deschisă până când alimentele nu sunt gătite. Se recomandă utilizarea nivelului 2. Nu este necesară preîncălzirea cuptorului înainte de prepararea alimentelor.
	PREÎNCĂLZIREA	Pentru a preîncălzi rapid cuptorul. La finalizarea preîncălzirii, cuptorul va selecta automat funcția CONVENȚIONAL. Aşteptați finalizarea procesului de preîncălzire înainte de a introduce alimentele în cuptor.

*Funcție utilizată ca referință pentru declararea eficienței energetice în conformitate cu Regulamentul (UE) nr. 65 / 2014

Prepararea simultană a unor alimente diferite

Funcția „AER FORȚAT" vă permite să preparați alimente diferite (de exemplu, peşte şi legume) pe niveluri diferite, în acelaşi timp.

Scoateți alimentele care necesită o durată de preparare mai scurtă şi lăsați în cuptor alimentele care necesită un timp de preparare mai îndelungat.

Tabele de coacere

Tipul de alimente	Funcție	Preîncălzire	Grătarul (numărat de jos în sus)	Temperatură (°C)	Durata de coacere (min.)
DULCIURI, PRĂJITURI ETC.					
Torturi dospite		X	2/3	160–180	30-90
		X	1-4	160-180	30-90
Plăcinte umplute (prăjitură cu brânză, ştrudel, plăcintă cu fructe)		X	2	160-200	35-90
		X	2-4	160-200	40-90
Biscuiți / Tarte mici		X	3	150-170	20-45
		X	2-4/5-3-1	150-170	20-45
Choux à la crème		X	3	180-200	30-40
		X	2-4	170-190	35-45
Bezele		X	2	90	150-200
		X	2-4/5-3-1	90	140-200
Pâine / Pizza / Lipie		X	1/2	190-250	15-50
		X	2-4/5-3-1	200-240	20-30
Pizza congelată		X	3	250	10-30
		X	2-4	230-250	10-30
Plăcinte cu carne şi cartofi (plăcintă cu legume, quiche lorraine)		X	3	180-200	40-55
		X	2-4/5-3-1	180-190	30-60
Produse de patiserie		-	3	190-200	20-30
		-	2-4/5-3-1	180-190	20-40
Lasagne, paste făinoase la cuptor, cannelloni, tarte cu fructe		X	2	190-200	45-65
Lasagna şi carne		X	1-4	200	50-100***
Carne şi cartofi		X	1-4	190-200	45-100***
Peşte şi legume		X	2-4	180	30-50***
Masă completă Tartă cu fructe (nivelul 5) / lasagna (nivelul 3)/carne (nivelul 1)		X	1-3-5	180-190	40-120***
Fripturi simple/fripturi umplute		-	2	180-200	100-150***

Tipul de alimente	Funcție	Preîncălzire	Grătarul (numărat de jos în sus)	Temperatură (°C)	Durata de coacere (min.)
CARNE					
Miel / Vițel / Văcuță / Porc 1Kg		X	3	190-200	80-120
Pui / Iepure / Rață 1Kg		X	2	200-230	50-100
Curcan / Gâscă 3Kg		-	2	190-200	100-160
PEȘTE					
Pește la cuptor / în folie 0.5Kg (file, întreg)		X	2	170-190	30-50
LEGUME					
Legume umplute (roşii, dovlecei, vinete)		X	2	180-200	50-70

Tabel de coacere cu funcția GRILL

Tipul de alimente	Funcție	Preîncălzire	Grătarul (numărat de jos în sus)	Temperatură (°C)	Durata de coacere (min.)
Pâine prăjită		5’	5	250	1-4
Fileuri / bucăți de peşte		-	4	230	10-30*
Cârnați / Frigărui / Cotlete / Hamburgeri		-	5	250	10-30*
Pulpă de miel / Ciolan		X	3	200-210	50-90**
Legume gratinate		-	3	200-210	20-55
Cartofi copți		X	3	200-210	30-55**
Friptură de pui 1-1.3 Kg		X	2	200-220	50-70**
Friptură de vită - puțin făcută, 1Kg		X	3	200-210	30-50**

Notă: duratele şi temperaturile de coacere au caracter pur indicativ.

* Întoarceți alimentele la jumătatea duratei de preparare

** Întoarceți alimentele după ce au trecut două treimi din durata de preparare (dacă este necesar).

*** Durata de timp estimată: Preparatele pot fi scoase din cuptor la intervale de timp diferite, în funcție de preferințele personale.

Curățarea şi întreținerea

CURĂȚARE

⚠ **AVERTIZARE!**

- Nu folosiți niciodată aparate de curățat cu aburi.
- Curățați cuptorul numai când este rece şi poate fi atins.
- Deconectați aparatul de la sursa de alimentare.

Exteriorul cuptorului

ⓘ **IMPORTANT:** nu folosiți detergenți corozivi sau abrazivi. Dacă, din greşeală, un asemenea produs intră în contact cu aparatul, curățați-l imediat cu o cârpă umedă.

- Curățați suprafețele cu o cârpă umedă. Dacă este foarte murdar, adăugați în apă câteva picături de detergent pentru vase. Ştergeți cu o cârpă uscată.

Interiorul cuptorului

ⓘ **IMPORTANT:** nu folosiți bureți abrazivi sau de sârmă, sau răzuitoare metalice. Cu timpul, utilizarea lor poate duce la deteriorarea suprafețelor emailate şi a sticlei uşii cuptorului.

- După fiecare utilizare, lăsați cuptorul să se răcească, apoi curățați-l, de preferat când încă este cald, pentru a înlătura murdăria depusă şi petele cauzate de resturile de mâncare (de ex. alimente cu conținut ridicat de zahăr).
- Folosiți detergenți adecvați pentru curățarea cuptorului şi urmați cu strictețe instrucțiunile producătorului.
- Curățați geamul uşii cu un detergent lichid adecvat. Uşa cuptorului poate fi scoasă pentru a facilita curățarea (vezi ÎNTREȚINEREA). Sticla interioară este netedă, pentru a facilita curățarea.

NOTĂ: pe durata coacerii prelungite a alimentelor cu un conținut ridicat de apă (de exemplu pizza, legume, etc.) se poate forma condens pe interiorul uşii şi în jurul garniturii. După ce cuptorul s-a răcit, uscați interiorul uşii cu o cârpă sau cu un burete.

⚠ **AVERTIZARE!**

- Pe durata şi după curățarea pirolitică, toate animalele de companie (în special păsările) trebuie ținute la distanță de zona în care se află aparatul.

Accesoriile

- SPuneți accesoriile la înmuiat în apă cu detergent pentru vase, imediat după utilizare, mânuindu-le cu mănuşi de bucătărie, dacă sunt încă fierbinți.
- Resturile de mâncare se pot îndepărta uşor cu o perie sau cu un burete.

ÎNTREȚINEREA

⚠ **AVERTIZARE!**

- Folosiți mănuşi de protecție.
- Asigurați-vă că s-a răcit cuptorul înainte de a efectua următoarele operațiuni.
- Deconectați cuptorul de la rețeaua electrică.

Pentru a scoate ghidajele pentru grătar, apucați ferm de partea exterioară a ghidajului şi trageți-l spre dumneavoastră pentru a scoate suportul şi cei doi pini interiori din locaş.

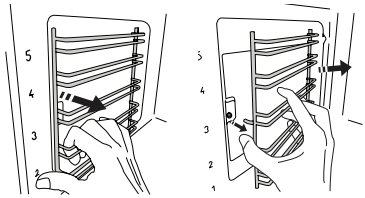

Pentru a repoziționa ghidajele pentru grătar,
poziționați-le în apropierea cavității şi introduceți mai întâi cei doi pini în locaşurile aferente. Apoi, poziționați partea exterioară lângă
locaşul său, introduceți suportul şi apăsați ferm spre peretele cavității pentru a vă asigura că ghidajul pentru grătar este fixat corespunzător.

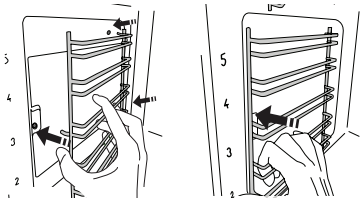

Pentru a scoate uşar

1. Deschideți uşa în întregime.
2. Ridicați cele două dispozitive de oprire şi împingeți-le în față până când se opresc (Fig. 1).

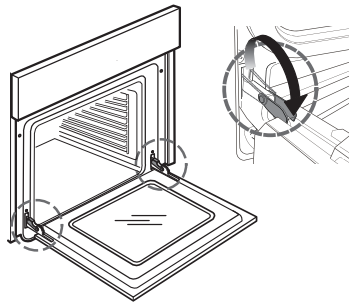

Fig. 1

3. Închideți uşa cât mai mult (A), ridicați-o (B) şi rotiți-o (C) până când se deblochează (D) (Fig. 2, 3, 4)

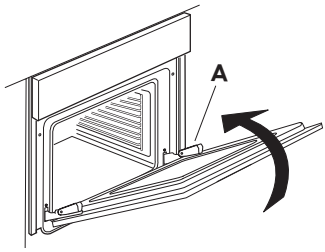

Fig. 2

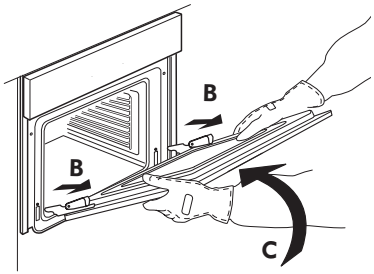

Fig. 3

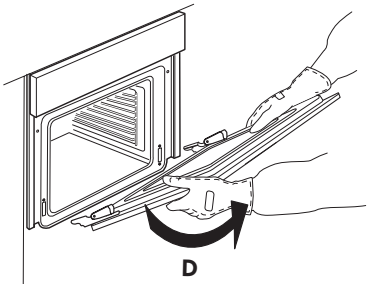

Fig. 4

Pentru a monta la loc uşa

1. Introduceți balamalele în locaşurile lor.
2. Deschideți uşa în întregime.
3. Coborâți cele două dispozitive de oprire.
4. Închideți uşa

Curățarea geamului din sticlă

1. După demontarea uşii şi sprijinirea acesteia, cu mânerul orientat în jos, pe o suprafață moale, apăsați simultan cele două cleme de fixare şi demontați marginea superioară a uşii, trăgând-o spre dumneavoastră.

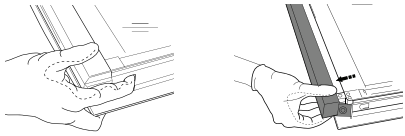

2. Ridicați şi țineți ferm cu ambele mâini geamul interior, demontați-l şi amplasați-l pe o suprafață moale înainte de a-l curăța.
3. Pentru a repoziționa corect geamul interior, asigurați-vă că litera „R” este vizibilă în colțul din stânga.
   Mai întâi, introduceți latura lungă a geamului, marcată cu litera „R”, în locaşurile de susținere, apoi coborâți-o în poziție.

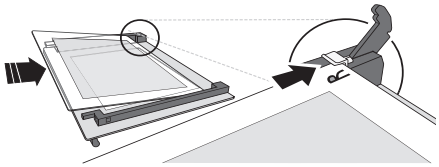

4. Montați la loc marginea superioară: Poziționarea corectă se realizează după ce se aude un clic. Asigurați-vă că garnitura este fixată sigur înainte de a remonta uşa.

Pentru a înlocui becul

1. Deconectați cuptorul de la rețeaua electrică.

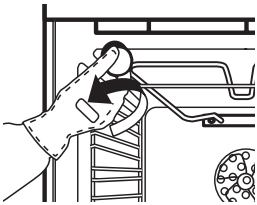
Fig. 5

2. Deşurubați capacul becului (Fig. 5), înlocuiți becul (vezi nota despre tipul becului) şi înşurubați la loc capacul becului.
3. Conectați din nou aparatul la rețeaua electrică.

NOTĂ:

- Utilizați numai becuri cu halogen de 25W/230 V tipul G9, T300°C.
- Becul utilizat în aparat este special proiectat pentru aparate electrice şi nu este potrivit pentru iluminarea casnică a încăperilor (Regulamentul Comisiei (CE) Nr. 244/2009).
- Becurile sunt disponibile la Centrul de service autorizat IKEA.

Ce trebuie să faceți dacă...

Problemă	Cauză posibilă	Soluție
Cuptorul nu funcționează.	Nu există curent electric la priză.	Verificați să nu fie întrerupt curentul electric.
	Cuptorul nu este conectat la rețeaua de curent electric.	Conectați cuptorul la rețeaua electrică.
Pe afişaj este prezentată litera „F" urmată de un număr	Problemă de software	Contactați cel mai apropiat centru de servicii de asistență tehnică post-vânzare şi precizați litera sau numărul care este prezentat(ă) după litera „F"

Înainte de a apela Centrul de service autorizat IKEA:

1. Încercați să rezolvați singuri problema, cu ajutorul recomandărilor din tabelul "Ce trebuie să faceți dacă...".
2. Opriți şi puneți din nou în funcțiune aparatul pentru a vedea dacă problema persistă.

Dacă, după verificările de mai sus, problema apare din nou, contactați Centrul de service autorizat IKEA.

Indicați întotdeauna:

- o scurtă descriere a defecțiunii;
- tipul şi modelul exact al cuptorului;
- numărul de service (numărul care se găseşte după cuvântul "Service" pe plăcuța cu datele tehnice), situat pe marginea din dreapta a cavității cuptorului (este vizibil atunci când uşa cuptorului este deschisă);

SERVICE 0000 000 00000

- adresa dvs. completă;
- numărul dvs. de telefon.

Dacă sunt necesare orice fel de reparații, contactați Centrul de service autorizat IKEA (pentru a avea garanția că se folosesc piese de schimb originale şi că reparațiile vor fi executate corect).

Date tehnice

Tipul de produs: Cuptor electric încorporat	
Identificarea modelului: BEJUBLAD 604.116.64	
Numărul de cavități	1
Sursa de căldură	Electrical
Număr de funcții	6
Volum util. Măsurat cu oricare dintre grătarele laterale şi panourile catalitice scoase l	71
Suprafața tăvii celei mai mari cm^2	1191
Clasa de eficiență energetică (cel mai redus consum)	A+
Index al eficienței energetice	81,2
Consum de energie Funcție convențională (cu o încărcare standard şi încălzire de sus şi de jos) kWh/ciclu	0,89
Consum de energie Funcția Ventilator forțat (cu o încărcare standard şi încălzire cu aer forțat) kWh/ciclu	0,69
Rezistența superioară W	1800
Rezistența inferioară W	1000
Rezistența grill-ului W	1800
Rezistența ventilatorului W	1800
Ventilator de răcire W	15
Becul cuptorului W	25
Puterea ventilatorului cuptorului W	22
Putere totală W	2450
Dimensiuni	
Lățime mm	595
Înălțime mm	595
Adâncime mm	550
Masa aparatuluie BEJUBLAD Kg	29

Date tehnice

Informațiile tehnice sunt specificate pe plăcuța cu datele tehnice din interiorul aparatului.

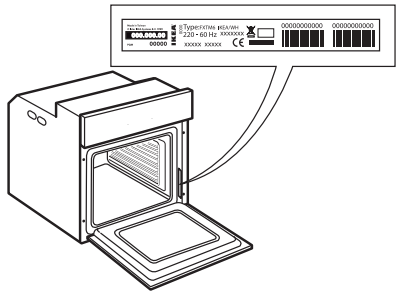

Instalarea

Dispozitivul pentru blocarea uşii

Pentru a deschide uşa cu dispozitivul pentru blocarea uşii, vezi Fig. 1.

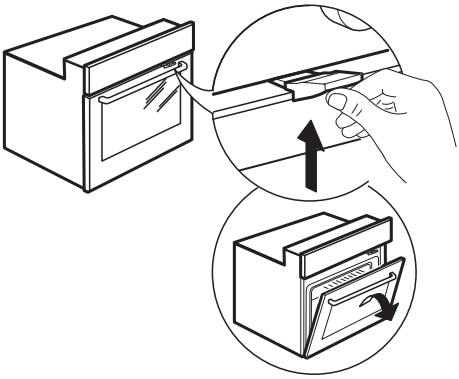

Fig. 1

Dispozitivul pentru siguranța uşii poate fi îndepărtat prin parcurgerea secvenței următoare de imagini (vedeți fig. 2).

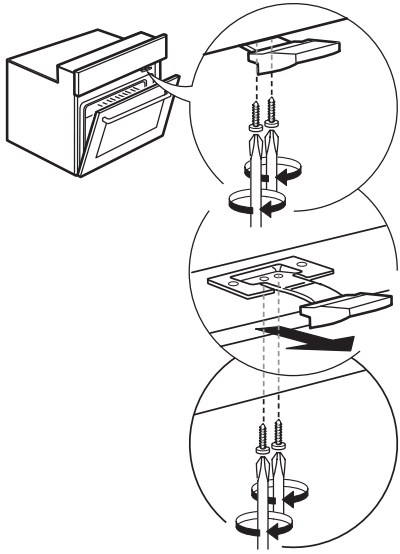

Fig. 2

Racordarea electrică

Asigurați-vă că tensiunea electrică indicată pe plăcuța cu datele tehnice ale aparatului corespunde cu tensiunea din rețea. Plăcuța cu datele tehnice se află pe marginea frontală a cuptorului (se vede când uşa este deschisă).
Înlocuirea cablului de alimentare (tipul H05 RR-F 3 x 1,5 mm^2) trebuie efectuată de un electrician calificat. Contactați Centrul de service autorizat IKEA.

Informații privind mediul înconjurător

⚠ **AVERTISMENT!** Asigurați-vă că aparatul este oprit şi deconectat de la rețeaua de alimentare cu energie electrică înainte de a efectua orice operație de curățare sau întreținere - pericol de electrocutare. Nu folosiți niciodată aparate de curățare cu aburi.

⚠ **AVERTISMENT!** Nu utilizați substanțe de curățare abrazive sau răzuitoare metalice pentru a curăța geamul uşii; acestea pot zgâria suprafața, ceea ce poate duce la spargerea sticlei.

⚠ Asigurați-vă că aparatul s-a răcit înainte de a efectua orice operație de curățare sau întreținere. - pericol de arsuri

⚠ **AVERTISMENT!** Opriți aparatul înainte de a înlocui becul - pericol de electrocutare.

ELIMINAREA AMBALAJULUI
Ambalajul este reciclabil în proporție de 100% şi este marcat cu simbolul reciclării. ♺ Diferitele părți ale ambalajului nu trebuie aruncate la întâmplare, ci trebuie reciclate în conformitate cu normele stabilite de autoritățile locale.

ELIMINAREA APARATELOR ELECTROCASNICE UZATE
Acest aparat este fabricat din materiale reciclabile sau reutilizabile. Eliminați-l în conformitate cu normele locale referitoare la eliminarea deşeurilor. Pentru informații suplimentare referitoare la tratarea, valorificarea şi reciclarea aparatelor electrocasnice, contactați autoritățile locale competente, serviciul de colectare a deşeurilor menajere sau magazinul de unde ați achiziționat aparatul. Acest aparat este marcat în conformitate cu Directiva europeană 2012/19/UE privind deşeurile de echipamente electrice şi electronice (DEEE). Asigurându-vă că acest produs este eliminat în mod corect, contribuiți la prevenirea consecințelor negative asupra mediului înconjurător şi sănătății persoanelor.

Simbolul de pe produs sau de pe documentele care îl însoțesc indică faptul că acest aparat nu trebuie eliminat ca deşeu menajer, ci trebuie predat la un centru de colectare corespunzător, pentru reciclarea echipamentelor electrice şi electronice.

RECOMANDĂRI PRIVIND ECONOMISIREA ENERGIEI

Preîncălziți cuptorul numai dacă se specifică astfel în tabelul cu informații privind prepararea sau în rețeta dumneavoastră. Folosiți forme de copt închise la culoare, lăcuite sau emailate, pentru că absorb căldura mai bine. Alimentele care necesită o perioadă de preparare mai îndelungată vor continua să se coacă şi după oprirea cuptorului.

DECLARAȚII DE CONFORMITATE
Acest aparat îndeplineşte cerințele de proiectare ecologică ale regulamentelor europene nr. 65/2014 şi 66/2014, în conformitate cu standardul european EN 60350-1.

CE

GARANȚIE IKEA

Cât timp este valabilă garanția IKEA?
Această garanție este valabilă timp de cinci ani de la data cumpărării inițiale a aparatului dv. de la IKEA. Bonul inițial de cumpărare este necesar ca dovadă a cumpărării. Dacă se efectuează reparații în timpul garanției, acest lucru nu va extinde perioada de garanție pentru aparat.

Cine va furniza asistență?
Furnizorul de asistență IKEA va furniza asistență prin centrele sale de asistență sau prin rețeaua de parteneri autorizați pentru asistență.

Ce anume acoperă această garanție?
Această garanție acoperă defecțiunile aparatului, care au fost cauzate de defecte din fabricație sau de defecțiuni ale materialului, apărute de la data cumpărării de la IKEA. Această garanție se aplică numai pentru uzul casnic. Excepțiile sunt specificate sub titlul "Ce anume nu este acoperit de această garanție?". În timpul perioadei de garanție, costurile pentru remedierea defecțiunilor, de ex. reparații, piese, manoperă şi deplasare, vor fi acoperite, cu condiția ca aparatul să fie accesibil pentru reparații fără cheltuieli speciale. În aceste condiții sunt aplicabile liniile directoare UE (Nr. 99/44/EG) şi reglementările locale respective. Piesele înlocuite devin proprietatea firmei IKEA.

Ce va face IKEA pentru remedia problema?
Furnizorul de asistență desemnat de IKEA va examina produsul şi va hotărî, dacă acesta se încadrează în condițiile de garanție. Dacă se consideră că condițiile de garanție sunt respectate, furnizorul de asistență IKEA sau partenerii autorizați pentru asistență, prin centrele lor de asistență, la discreția lor, fie vor repara produsul defect, fie îl vor înlocui cu acelaşi produs sau cu altul comparabil.

Ce anume nu este acoperit de această garanție?
- Uzura normală.
- Deteriorările deliberate sau din neglijență, deteriorările cauzate de nerespectarea instrucțiunilor de funcționare, instalarea incorectă sau conectarea la o sursă de curent necorespunzătoare, deteriorările cauzate de reacții chimice sau electrochimice, deteriorările provocate de rugină, coroziune sau apă, şi inclusiv, dar nu limitat la acestea, deteriorările cauzate de conținutul excesiv de calcar din apa de alimentare, deteriorările cauzate de condițiile de mediu anormale.
- Piesele consumabile, inclusiv bateriile şi becurile.
- Piesele nefuncționale şi decorative, care nu afectează utilizarea normală a aparatului, inclusiv zgârieturile şi posibilele diferențe de culoare.
- Deteriorările accidentale cauzate de obiecte sau substanțe străine şi curățarea sau desfundarea filtrelor, a sistemelor de evacuare sau a sertarelor pentru detergent.
- Deteriorarea următoarelor piese: vitroceramică, accesorii, coşurile de vase şi de tacâmuri, țevile de alimentare şi de evacuare, garnituri de etanşare, becuri şi capace de becuri, ecrane, butoane, carcase şi piese ale carcaselor. În afară de cazul în care se poate demonstra că aceste deteriorări se datorează defectelor de fabricație.
- Cazurile în care nu s-a găsit nicio defecțiune în timpul vizitei tehnicianului.
- Reparațiile care nu au fost executate de furnizorii de asistență desemnați de noi şi/ sau de un partener contractual autorizat pentru asistență, sau pentru care s-au folosit piese de schimb neoriginale.
- Reparațiile cauzate de o instalare defectuoasă sau care nu este conformă cu specificațiile.
- Utilizarea aparatului în mediu non-casnic, de ex. utilizarea profesională.
- Deteriorarea datorată transportului. În cazul în care clientul transportă produsul acasă la el sau la o altă adresă, compania IKEA nu este răspunzătoare pentru deteriorările cauzate în timpul transportului. Dacă IKEA livrează produsul la adresa indicată de client, atunci deteriorarea produsului care poate apărea în timpul transportului este acoperită de IKEA.

- Costurile pentru efectuarea instalării inițiale a aparatului IKEA.
  Totuşi, dacă un furnizor de asistență IKEA sau un partener autorizat pentru asistență repară sau înlocuieşte aparatul în cadrul acestei garanții, furnizorul de asistență sau partenerul autorizat pentru asistență va reinstala aparatul reparat sau va instala aparatul înlocuit, dacă este necesar.

Aceste restricții nu se aplică operațiunilor corecte efectuate de un specialist calificat, care a folosit piesele noastre originale, pentru a adapta aparatul la specificațiile de siguranță tehnică din altă țară a UE.

Cum se aplică legea din țara de utilizare
Garanția IKEA vă acordă drepturi legale specifice, care acoperă sau depăşesc cerințele tuturor legilor locale.
In orice caz, aceste condiții nu limitează în niciun mod drepturile consumatorilor, prevăzute de legislația locală.

Zona de validitate
Pentru aparatele care sunt cumpărate într-o țară a UE şi sunt duse în altă țară a UE, asistența va fi furnizată în cadrul condițiilor de garanție normale în noua țară.
Obligația de a asigura asistență în cadrul garanției există doar dacă aparatul respectă şi este instalat în conformitate cu:
- specificațiile tehnice din țara în care se solicită cererea de garanție;
- Instrucțiunile de Asamblare şi Informațiile privind siguranța din Manualul de Utilizzare.

ASISTENȚA specială POST-VÂNZARE pentru aparatele IKEA
Vă rugăm să nu ezitați să contactați centrul de service autorizat desemnat de IKEA pentru:
- a face o solicitare de servicii în condițiile acestei garanții;
- a cere lămuriri despre instalarea aparatului IKEA în mobila specială de bucătărie IKEA;
- a cere lămuriri despre funcțiile aparatelor IKEA.

Pentru a vă putea asigura cea mai bună asistență, vă rugăm să citiți cu atenție Instrucțiunile de Asamblare şi/sau Manualul Utilizatorului, înainte de a ne contacta.

Cum ne puteți contacta dacă aveți nevoie de asistența noastră

Vă rugăm să consultați ultima pagină a acestui manual pentru lista completă a centrelor de service autorizate desemnate de IKEA şi pentru numerele de telefon naționale respective.

Pentru a vă putea oferi un serviciu mai rapid, vă recomandăm să utilizați numerele de telefon speciale, din lista de la sfârşitul acestui manual. Comunicați întotdeauna numerele indicate în broşura aparatului specific pentru care aveți nevoie de asistență. De asemenea, vă rugăm să comunicați întotdeauna numărul articolului IKEA (un cod de 8 cifre) şi numărul de service format din 12 cifre, aflate pe plăcuța cu datele tehnice ale aparatului dv.

PĂSTRAȚI BONUL DE CUMPĂRARE!
Este dovada dv. de cumpărare şi este necesar pentru aplicarea garanției.
Pe chitanță se găseşte numele IKEA şi numărul articolului (un cod de 8 cifre) pentru fiecare dintre articolele pe care le-ați cumpărat.

Mai aveți nevoie de ajutor?
Dacă aveți întrebări suplimentare care nu au legătură cu Serviciul de Asistență Tehnică pentru aparatele dv., vă rugăm să contactați call-centerul celui mai apropiat magazin IKEA. Vă recomandăm să citiți cu atenție documentația aparatului înainte de a ne contacta.

Obsah

Informácie o bezpečnosti	61	Čo robiť, ak...	73
Opis spotrebiča	65	Technické údaje	74
Ovládací panel	66	Inštalácia	75
Prvé použitie	66	Elektrické zapojenie	76
Každodenné používanie	66	Informácie týkajúce sa ochrany životného prostredia	76
Tabuľky prípravy	69	ZÁRUKA IKEA	77
Čistenie a údržba	71		

Informácie o bezpečnosti

Pred použitím spotrebiča si prečítajte tieto bezpečnostné pokyny. Uchovajte ich poruke pre budúce použitie. V týchto pokynoch a na samotnom spotrebiči sú uvedené dôležité upozornenia týkajúce sa bezpečnosti, ktoré treba vždy dodržiavať. Výrobca odmieta zodpovednosť v prípade nedodržania týchto bezpečnostných pokynov, nenáležitého používania spotrebiča alebo nesprávneho nastavenia ovládania.

BEZPEČNOSTNÉ UPOZORNENIA

⚠ Veľmi malé deti (0 – 3 roky) by sa nemali zdržiavať v okolí spotrebiča. Malé deti (3–8 rokov) nepúšťajte k spotrebiču bez dozoru. Deti od 8 rokov a osoby so zníženými fyzickými, zmyslovými a mentálnymi schopnosťami alebo s nedostatkom skúseností a znalostí môžu používať tento spotrebič len v prípade, ak sú pod dozorom alebo dostali pokyny týkajúce sa používania spotrebiča bezpečným spôsobom a chápu hroziace nebezpečenstvá. Deti sa so spotrebičom nesmú hrať. Čistenie a používateľskú údržbu nesmú vykonávať deti bez dozoru.

⚠ **UPOZORNENIE:** Spotrebič a jeho prístupné časti sa počas používania zahrievajú. Nedotýkajte sa ohrevných článkov ani vnútorného povrchu počas používania a po ňom – nebezpečenstvo popálenia. Deti mladšie ako 8 rokov nesmú mať prístup k zariadeniu bez neustáleho dohľadu.

⚠ **UPOZORNENIE:** Nikdy nenechávajte spotrebič bez dozoru pri sušení potravín. Ak je spotrebič vhodný na použitie teplotnej sondy, používajte len

teplotnú sondu odporúčanú pre túto rúru – nebezpečenstvo požiaru.

⚠ Oblečenie a iné horľavé materiály uchovávajte mimo spotrebiča, kým všetky komponenty úplne nevychladnú – nebezpečenstvo vzniku požiaru.

Vždy dávajte pozor pri príprave jedál obsahujúcich veľké množstvá tuku, oleja alebo pri pridávaní alkoholických nápojov – nebezpečenstvo vzniku požiaru . Na vyberanie pekáčov a príslušenstva používajte špeciálne kuchynské rukavice.

Po skončení prípravy jedla otvárajte dvierka opatrne, aby mohli horúci vzduch alebo para uniknúť postupne, až potom jedlo vyberte – nebezpečenstvo popálenia. Neblokujte vetracie otvory na horúci vzduch na prednej strane rúry – nebezpečenstvo vzniku požiaru.

⚠ Keď sú dvierka otvorené alebo vyklopené, dávajte pozor, aby ste do nich nevrazili.

POVOLENÉ POUŽÍVANIE

⚠ **UPOZORNENIE:** Spotrebič nie je určený na ovládanie prostredníctv om externého prepínacieho zariadenia, ako je časovač, ani samostatným diaľkovým ovládačom.

⚠ Tento spotrebič je určený na použitie v domácnosti alebo na podobné účely ako napr.: v oblastiach kuchyniek pre personál v dielňach, kanceláriách a iných pracovných prostrediach; na farmách; pre klientov v hoteloch, moteloch, penziónoch a iných ubytovacích zariadeniach.

⚠ Tento spotrebič nie je určený na profesionálne používanie. Spotrebič nepoužívajte vonku. Nie je povolené používať ho na iné účely (napr. vykurovanie miestností).

⚠ Do spotrebiča ani do jeho blízkosti neumiestňujte horľavé materiály (napr. benzín alebo aerosolové nádoby) – riziko požiaru.

INŠTALÁCIA

⚠ So spotrebičom musia manipulovať a inštalovať ho minimálne dve osoby – riziko zranenia. Pri vybaľovaní a inštalovaní používajte ochranné rukavice – riziko porezania.

⚠ Inštaláciu, vrátane prívodu vody (ak je) a elektrického zapojenia a taktiež opravy musí vykonávať kvalifikovaný technik. Nikdy neopravujte ani nevymieňajte žiadnu časť spotrebiča, ak to nie je uvedené v návode na používanie.
Nepúšťajte deti k miestu inštalácie. Po vybalení spotrebiča sa uistite, že sa počas prepravy nepoškodil.
V prípade problémov sa obráťte na predajcu alebo popredajný servis. Po inštalácii treba odpad z balenia (plasty, kusy polystyrénu a pod.) uložiť mimo dosahu detí – nebezpečenstvo udusenia. Pred vykonávaním inštalačných prác musíte spotrebič odpojiť od elektrického napájania – nebezpečenstvo zásahu elektrickým prúdom.
Počas inštalácie dávajte pozor, aby ste spotrebičom nepoškodili napájací kábel – nebezpečenstvo požiaru alebo zásahu elektrickým prúdom.
Spotrebič zapnite až po úplnom dokončení inštalácie.

⚠ Pred vsadením spotrebiča do nábytkového príslušenstva urobte všetky potrebné výrezy a odstráňte drevené odrezky a piliny. Neblokujte minimálnu medzeru medzi pracovnou doskou a horným okrajom rúry – nebezpečenstvo popálenia.
Spotrebič vyberte z polystyrénovej penovej základne až tesne pred inštaláciou.

⚠ Po inštalácii nesmie byť spodná časť spotrebiča prístupná – nebezpečenstvo popálenia.

⚠ Neinštalujte spotrebič za dekoratívne dvierka – nebezpečenstvo požiaru.

VAROVANIA PRI POUŽÍVANÍ ELEKTRICKÉHO SPOTREBIČA

⚠ Typový štítok je umiestnený na prednom okraji rúry, viditeľný pri otvorených dvierkach.

⚠ Musí byť možné odpojiť spotrebič od napájania buď vytiahnutím zástrčky, pokiaľ je ľahko dostupná, alebo prostredníctvom prístupného viacpólového prepínača nainštalovaného pred zásuvkou a spotrebič musí byť uzemnený v súlade s národnými bezpečnostnými normami pre elektrotechniku.

⚠ Nepoužívajte predlžovacie káble, rozdvojky ani adaptéry. Po inštalácii spotrebiča nesmú byť jeho elektrické časti prístupné používateľom. Nepoužívajte spotrebič, keď ste mokrí alebo naboso. Spotrebič neuvádzajte do činnosti, ak je poškodený napájací kábel alebo zástrčka, ak nepracuje správne, ak je poškodený alebo ak spadol.

⚠ Ak je poškodený napájací elektrický kábel, musí ho výrobca, jeho autorizovaný servis alebo podobne kvalifikovaná osoba vymeniť za identický, aby sa predišlo nebezpečenstvu zásahu elektrickým prúdom.

⚠ V prípade výmeny sieťového kábla sa obráťte na autorizovaný servis.

Opis spotrebiča

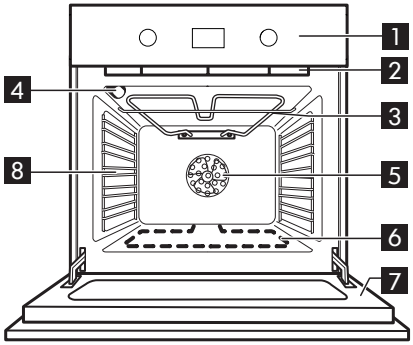

1 Ovládací panel
2 Chladiaci ventilátor (nie je viditeľný)
3 Grilovací článok
4 Žiarovka rúry
5 Ventilátor rúry
6 Spodný ohrevný článok (skrytý)
7 Dvierka rúry
8 Bočné mriežky

Príslušenstvo

Plech na pečenie

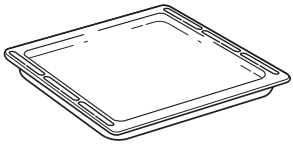

1x

Hlboký plech

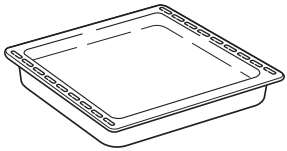

1x

Rošt

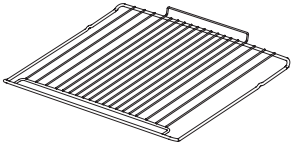

1x

Vloženie roštu a iného príslušenstva

Vložte rošt na požadovanú úroveň tak, že ho držíte mierne naklonený nahor a najprv uložíte nadvihnutú zadnú stranu (smerujúcu nahor). Potom ho vodorovne zasuňte po vodiacich lištách až na doraz.

Ostatné príslušenstvo, ako nádoba na odkvapkávanie a plech na pečenie, sa vsúva vodorovne, zasunutím po vodiacich lištách.

Ak si chcete kúpiť nejaké príslušenstvo, zavolajte autorizované servisné stredisko.

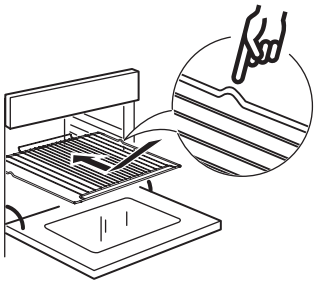

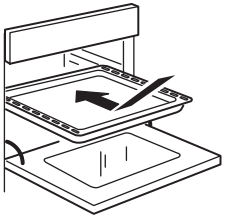

Ovládací panel

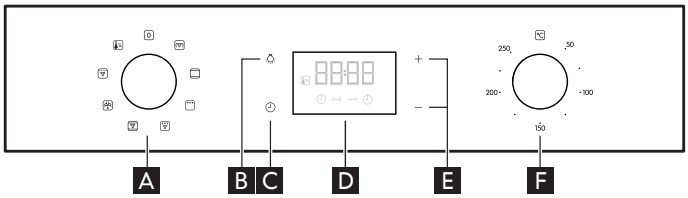

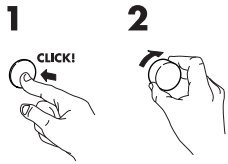

A Voliaci gombík
B Osvetlenie
C Nastavenie časovača
D Displej
E Nastavovacie tlačidlá
F Ovládací gombík termostatu

Vysúvacie gombíky
Pri použití týchto gombíkov zatlačte na ich stred.
Gombík sa vysunie.
Otočte ho do požadovanej polohy.
Po ukončení varenia otočte gombík do polohy 0 a stlačte ho v strede, aby sa vrátil do pôvodnej polohy.

Prvé použitie

Z rúry vyberte príslušenstvo a zohrejte ju na 200 °C, nechajte ju tak približne jednu hodinu, aby sa odstránil pach a dym z izolačného materiálu a konzervačného tuku.

Zapnutie/vypnutie rúry
Rúru zapnete otočením gombíka A na želanú funkciu, rúru vypnete otočením gombíka A do polohy „0“.

Nastavenie času
Pri prvom zapnutí spotrebiča musíte nastaviť jazyk a čas. Stláčajte ⏲, kým na displeji nezačne blikať ikonka ⏲ a aktuálny čas.

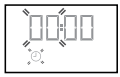

Pomocou + alebo - nastavte hodinu a stlačte ⏲ na potvrdenie.
Začnú blikať číslice označujúce minúty.
Pomocou + alebo - nastavte minúty a stlačte ⏲ na potvrdenie.

Upozornenie: Keď bliká ikonka , napríklad po dlhšom výpadku prúdu, bude potrebné resetovať čas.

Každodenné používanie

Výber funkcie Ak chcete vybrať funkciu, otočte **voliacim gombíkom** A na symbol požadovanej funkcie. Displej sa rozsvieti a ozve sa zvukový signál.

Aktivovanie funkcie
MANUÁLNE
Na spustenie vybranej funkcie otočte **gombíkom termostatu** a nastavte požadovanú teplotu.

Upozornenie: Počas pečenia môžete funkciu zmeniť otočením voliaceho gombíka alebo upraviť teplotu otočením gombíka termostatu. Funkcia sa nespustí, ak je gombík termostatu na 0 °C.
Môžete nastaviť dobu pečenia, čas ukončenia pečenia (iba ak nastavujete dobu pečenia) a časomer.

Predohrev
Keď bola funkcia aktivovaná, zvukový signál a blikajúca ikonka na displeji informujú, že bola aktivovaná fáza predhrievania.

Po skončení tejto fázy zvukový signál a svietiaca ikonka ≡ na displeji informujú, že rúra dosiahla nastavenú teplotu. Vložte jedlo do rúry a pokračujte v pečení.

Upozornenie: Ak vložíte jedlo do rúry pred skončením predhrievania, môže to mať nepriaznivý účinok na konečný výsledok.

Zvyškové teplo
Na konci prípravy jedla, keď už je funkcia vypnutá, môže byť na displeji viditeľná ikonka (**I+**) , aj keď je chladiaci ventilátor vypnutý. To znamená, že vnútri je stále zvyškové teplo.

Poznámka: čas potrebný na to, aby ikonka zhasla, závisí od niekoľkých faktorov, ako je teplota miestnosti a použitá funkcia. V každom prípade, ak je gombík ukazovateľa funkcie na 0, spotrebič treba považovať za vypnutý.

Programovanie pečenia
Pred programovaním pečenia si musíte zvoliť funkciu.

TRVANIE
Stláčajte ⏲, až kým na displeji nezačne blikať ikonka I⟶I a „00:00“.

Pomocou + alebo − nastavte požadovanú dobu pečenia a potom stlačte ⏲ na potvrdenie.
Funkciu aktivujete otočením gombíka termostatu na požadovanú teplotu. Ozve sa zvukový signál a na displeji sa zobrazí, že pečenie je ukončené, a rúra sa vypne.

Poznámky: Ak chcete zrušiť nastavenú dobu pečenia, stláčajte ⏲, až kým na displeji nezačne blikať ikonka na displeji, potom resetujte dobu pečenia na „00:00“.
V tejto dobe pečenia je zahrnutá aj fáza predhrievania.

Programovanie času ukončenia pečenia/ posunutého štartu
Po nastavení doby pečenia možno funkciu odložiť naprogramovaním času jej ukončenia. Stláčajte ⏲, kým na displeji nezačne blikať ikonka ⟶I a aktuálny čas.

Pomocou + alebo − nastavte želaný čas ukončenia pečenia a stlačte ⏲ na potvrdenie. Funkciu aktivujete otočením **gombíka termostatu** na požadovanú teplotu. Funkcia zostane pozastavená, až kým sa nespustí automaticky po uplynutí času vypočítaného tak, aby sa príprava jedla ukončila v čase, ktorý ste nastavili.

Poznámky: Ak chcete nastavenie zrušiť, vypnite rúru otočením voliaceho gombíka do polohy „0“.

Ukončenie pečenia
Ozve sa zvukový signál a na displeji sa zobrazí, že funkcia je ukončená a teplota sa zníži.

Otočte **voliacim gombíkom** na inú funkciu alebo do polohy **„0“,**čím rúru vypnete.

Upozornenie: Ak je časomer aktivovaný, na displeji sa zobrazí „END“ striedavo so zostávajúcim časom.

Nastavenie časovača
Táto možnosť nepreruší program pečenia, ale umožní vám použiť displej ako časomer, buď v priebehu funkcie, alebo keď je rúra vypnutá. Stláčajte ⏲, až kým na displeji nezačne blikať ikonka ⏱ a „00:00“.

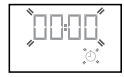

Pomocou + alebo − nastavte požadovaný čas a stlačte ⏲ na potvrdenie.
Keď časomer dokončí odpočítavanie zvoleného času, ozve sa zvukový signál.

Poznámky: Časovač zrušíte stláčaním ⏲ , až kým ikonka ⏱ nezačne blikať, potom pomocou − resetujte čas na „00:00“.

Tabuľka funkcií rúry

Rúra má 5 úrovní pečenia. Počítajú sa od spodnej úrovne.

Funkcia		Opis funkcie
	VYPNUTÁ RÚRA	Na vypnutie rúry.
	VHÁŇANÝ VZDUCH	Na prípravu rôznych druhov jedla, ktorých príprava vyžaduje rovnakú teplotu, na niekoľkých úrovniach (maximálne troch) zároveň. Túto funkciu možno použiť pri pečení rôznych jedál tak, aby sa aróma jedného jedla neprenášala na druhé.
	TRADIČNÉ (Horný a spodný ohrev)	Na prípravu ľubovoľného jedla iba na úrovni jedného roštu. Najlepšie je použiť 2. úroveň. Pred vložením jedla do rúry ju predhrejte.
	GRIL	Na grilovanie rezňov, kebabov a klobás, gratinovanie zeleniny alebo opekanie chleba. Odporúča sa použiť 4. alebo 5. úroveň. Pri grilovaní mäsa používajte nádobu na zachytávanie šťavy z pečenia. položte nádobu na 3./4. úroveň a nalejte 500 ml vody. Počas pečenia musia byť dvierka rúry zatvorené.
	GRILOVANIE S VENTILÁTOROM	Na pečenie veľkých kusov mäsa (stehná, roast beef, kurča). Odporúčame používať nádobu na zachytávanie tuku a šťavy z pečenia. Položte nádobu na stredné úrovne a nalejte do nej 500 ml pitnej vody.
	KONVEKČNÉ PEČENIE	Na pečenie mäsa alebo koláčov s tekutou plnkou na jednej úrovni. Použite iba 2. úroveň. Po určitom čase vymeňte vzájomne polohu jedál, aby ste dosiahli rovnomernejšie upečenie jedál.
	ROZMRAZOVANIE	Na rýchlejšie rozmrazovanie potravín. Položte jedlo do stredu rúry, úroveň 3
	EKO*	Na pečenie plnených kusov mäsa a kúskov mäsa na jednej úrovni. Táto funkcia používa prerušované a jemné vetranie, ktoré zabraňuje nadmernému vysušeniu jedla. V tejto funkcii EKO ostáva osvetlenie počas pečenia vypnuté a možno ho dočasne opätovne zapnúť stlačením potvrdzovacieho tlačidla. Pri používaní cyklu EKO a na optimalizáciu spotreby energie dvierka rúry sa nesmú otvárať, až kým jedlo nie je celkom hotové. Odporúčame použiť 2. úroveň. Pred pečením nie je potrebné rúru predhrievať.
	PREDOHREV	Na rýchly predohrev rúry. Po ukončení fázy predohrevu rúra automaticky zvolí funkciu TRADIČNÉHO pečenia. Počkajte, kým sa skončí predhrievanie, až potom vložte jedlo do rúry.

* Funkcia použitá ako referenčná pre vyhlásenie o energetickej účinnosti podľa Nariadenia (EÚ) č. 65/2014

Pečenie rôznych jedál súčasne

Funkcia „VHÁŇANÝ VZDUCH“ vám umožňuje pripravovať rôzne jedlá (ako sú ryby a zelenina) na rôznych úrovniach zároveň.
Vyberte jedlo, ktoré sa pečie kratšie, a jedlo, ktoré sa má piecť dlhšie, nechajte v rúre.

Tabuľky prípravy

Druh jedla	Funkcia	Predohrev	Úroveň (od dna)	Teplota (°C)	Doba prípravy jedla (min)
KOLÁČE, ZÁKUSKY A POD.					
Kysnuté koláče		X	2/3	160–180	30-90
		X	1-4	160-180	30-90
Plnené koláče (tvarohový koláč, štrúdľa, ovocný koláč)		X	2	160-200	35-90
		X	2-4	160-200	40-90
Sušienky/koláčiky		X	3	150-170	20-45
		X	2-4/5-3-1	150-170	20-45
Odpaľované cesto		X	3	180-200	30-40
		X	2-4	170-190	35-45
Snehové sušienky		X	2	90	150-200
		X	2-4/5-3-1	90	140-200
Chlieb/pizza/posúch		X	1/2	190-250	15-50
		X	2-4/5-3-1	200-240	20-30
Mrazená pizza		X	3	250	10-30
		X	2-4	230-250	10-30
Slané plnené torty (zeleninové torty, slané plnené torty)		X	3	180-200	40-55
		X	2-4/5-3-1	180-190	30-60
Lístkové cesto / odpaľované cesto		-	3	190-200	20-30
		-	2-4/5-3-1	180-190	20-40
Lasagne / Zapečené cestoviny / cannelloni/ nákypy		X	2	190-200	45-65
Lasagne a mäso		X	1-4	200	50-100***
Mäso a zemiaky		X	1-4	190-200	45-100***
Ryby a zelenina		X	2-4	180	30-50***
Kompletné jedlo Ovocný koláčik (Úroveň 5) / Lasagne (úroveň 3)/mäso (úroveň 1)		X	1-3-5	180-190	40-120***
Pečené mäso / plnené kusy mäsa		-	2	180-200	100-150***

Druh jedla	Funkcia	Predohrev	Úroveň (od dna)	Teplota (°C)	Doba prípravy jedla (min)
MÄSO					
Jahňacie / teľacie / hovädzie / bravčové 1Kg		X	3	190-200	80-120
Kurča/králik/ kačica 1Kg		X	2	200-230	50-100
Moriak/hus 3Kg		-	2	190-200	100-160
RYBY					
Pečené ryby/ryby pečené v alobale 0.5Kg (plátky, vcelku)		X	2	170-190	30-50
ZELENINA					
Plnená zelenina (paradajky, cukety, baklažány)		X	2	180-200	50-70

Tabuľka grilovania s funkciou GRIL

Druh jedla	Funkcia	Predohrev	Úroveň (od dna)	Teplota (°C)	Doba prípravy jedla (min)
Hrianky		5’	5	250	1-4
Filé / plátky rýb		-	4	230	10-30*
Klobásky/špízy/ rebierka/hamburgery		-	5	250	10-30*
Jahňacie stehno/ bravčové koleno		X	3	200-210	50-90**
Gratinovaná zelenina		-	3	200-210	20-55
Pečené zemiaky		X	3	200-210	30-55**
Pečené kurča 1-1.3 Kg		X	2	200-220	50-70**
Krvavý rozbíf 1Kg		X	3	200-210	30-50**

Poznámka: Doby prípravy a teploty sú iba približné.

* V polovici prípravy jedlo obráťte

** Po uplynutí dvoch tretín času pečenia jedlo podľa potreby obrátiť.

*** Odhadovaný čas trvania: Jedlá môžete z rúry vybrať v inom čase, v závislosti od osobných preferencií.

Čistenie a údržba

ČISTENIE

⚠ VAROVANIE!
- Nikdy nepoužívajte čistiace zariadenia využívajúce paru.
- Rúru očistite, až keď bude chladná na dotyk.
- Odpojte spotrebič od elektrického napájania.

Povrch rúry

DÔLEŽITÉ: nepoužívajte korozívne ani abrazívne čistiace prostriedky. Ak sa niektorý z uvedených prostriedkov dostane do kontaktu so spotrebičom, okamžite ho poutierajte vlhkou utierkou.

- Povrch čistite vlhkou utierkou. Ak je povrch veľmi špinavý, pridajte do vody niekoľko kvapiek umývacieho prostriedku na riad. Nakoniec utrite suchou utierkou.

Vnútro rúry

DÔLEŽITÉ: nepoužívajte abrazívne špongie ani kovové škrabky alebo drôtenky. Časom by mohli poškodiť smaltované povrchy a sklo na dvierkach.

- Po každom použití nechajte rúru vychladnúť a potom ju vyčistite, kým je ešte vlažná, aby ste odstránili zapečené zvyšky a škvrny spôsobené zvyškami jedál (napr. pri príprave jedál s vysokým obsahom cukru).
- Používajte značkové čistiace prípravky na rúry a prísne dodržiavajte pokyny výrobcu.
- Sklo dvierok očistite vhodnými kvapalnými čistiacimi prostriedkami. Vybratie dvierok uľahčuje čistenie (pozrite ÚDRŽBA). Vnútorné sklo je hladké, čo uľahčuje čistenie.

POZNÁMKA: počas dlhého pečenia jedál s vysokým obsahom vody (napr. pizza, zelenina a pod.) môže na vnútornej strane dvierok a okolo tesnenia kondenzovať voda. Rúru po vychladnutí osušte utierkou alebo špongiou.

⚠ VAROVANIE!
- Počas pyrolytického čistenia a po ňom nedovoľte, aby sa domáce zvieratá (predovšetkým vtáky) dostali do blízkosti spotrebiča.

Príslušenstvo
- Ihneď po použití príslušenstvo namočte do vody, do ktorej ste pridali umývací prostriedok a ak je príslušenstvo horúce, pri manipulácii používajte rukavice.
- Zvyšky jedál odstráňte vhodnou kefkou alebo špongiou.

ÚDRŽBA

⚠ VAROVANIE!
- Používajte ochranné rukavice.
- Pred vykonaním nasledujúcich úkonov sa uistite, že sa rúra ochladila.
- Odpojte rúru od elektrického napájania.

Vybratie vodiacich líšt

pevne chyťte vonkajšiu časť vodiacej lišty a potiahnite ju k sebe, aby ste vytiahli podperu a dva vnútorné kolíky z otvoru.

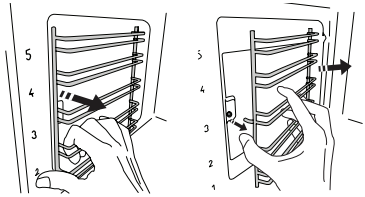

Ak chcete vodiace lišty znova nasadiť, najprv vsuňte dva kolíky do otvorov. Potom umiestnite vonkajšiu časť k príslušnému otvoru, zasuňte podperu a pevne zatlačte k stene rúry, aby bola vodiaca lišta správne zaistená.

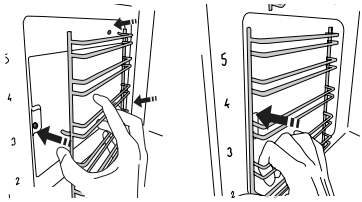

Pri vyberaní dvierok

1. Dvierka úplne otvorte.
2. Nadvihnite úchytky a potlačte ich čo najviac dopredu (obr. 1).

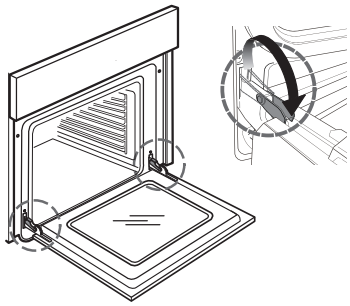

Obr. 1

3. Zatvorte čo najviac dvierka (A), nadvihnite ich (B) a otočte (C) tak, aby sa uvoľnili (D) (obr. 2, 3, 4).

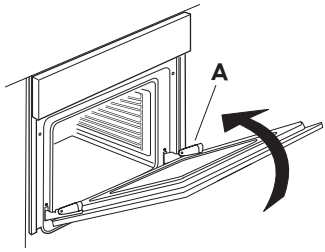

Obr. 2

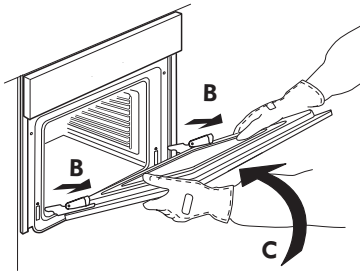

Obr. 3

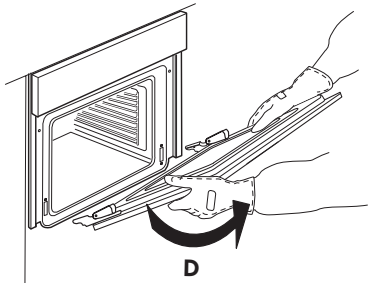

Obr. 4

Montáž dvierok

1. Vsuňte závesy na miesto.
2. Dvierka úplne otvorte.
3. Spusťte dve blokovacie páčky.
4. Zatvorte dvierka

Čistenie skla

1. Po vybratí dvierka položke na mäkký povrch rukoväťou nadol, zároveň stlačte dve fixačné svorky a odstráňte horný okraj dvierok potiahnutím k sebe.

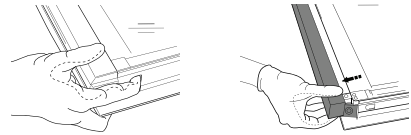

2. Zdvihnite a pevne držte vnútorné sklo oboma rukami, vyberte ho a pred čistením položte na mäkký povrch.
3. Vnútorné sklo vložíte na miesto správne, ak bude „R“ vidieť v ľavom rohu. Najprv vložte do opornej podložky dlhú stranu skla označenú „R“, potom ju spustite na svoje miesto.

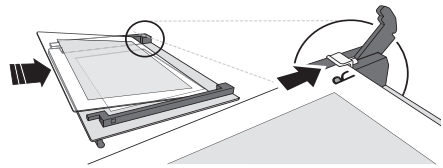

4. Nasaďte horný okraj. Ak je poloha správna, ozve sa kliknutie. Pred opätovným nasadením dvierok sa presvedčte, či je tesnenie zaistené.

Výmena žiarovky

1. Odpojte rúru od elektrického napájania.

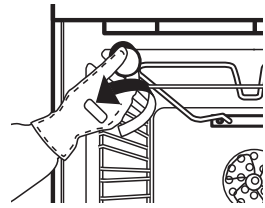

Obr. 5

2. Odskrutkujte kryt žiarovky (obr. 5), vymeňte žiarovku (údaje o type sú v poznámke) a opäť zaskrutkujte kryt žiarovky.
3. Rúru opäť zapojte ku elektrickému napájaniu.

POZNÁMKA:

- Používajte iba halogénové žiarovky 25W/230 V typu G9, T300°C.
- Žiarovka použitá v tomto spotrebiči je špeciálna žiarovka určená iba na použitie v elektrických spotrebičoch. Nie je vhodná na osvetlenie bytových priestorov (Nariadenie Komisie (ES) č. 244/2009).
- Žiarovky dostanete v autorizovanom servisnom stredisku IKEA.

Čo robiť, ak...

Problém	Možná príčina	Riešenie
Rúra nefunguje.	Elektrické napájanie nefunguje.	Skontrolujte, či je sieť pod napätím.
	Rúra nie je zapojená do elektrickej siete.	Zapojte rúru do elektrickej siete.
Na displeji svieti písmeno „F“ a za ním číslo	Softvérový problém	Obráťte sa na najbližší popredajný servis a uveďte písmeno alebo číslo, ktoré nasleduje po písmene „F“

Skôr, ako zavoláte autorizované servisné stredisko:

1. Skúste problém vyriešiť sami pomocou odporúčaním uvedených v tabuľke „Čo robiť, ak ...”.
2. Spotrebič vypnite a opäť ich zapnite, aby ste zistili, či problém pretrváva.

Ak po vykonaní vyššie uvedených kontrol rúra naďalej nefunguje, zavolajte autorizované servisné stredisko.

Vždy uveďte:

- krátky opis poruchy;
- typ a presný model rúry;
- servisné číslo (číslo uvedené po slove Service na výrobnom štítku), ktorý sa nachádza na pravej strane vnútorného okraja rúry (vidno ho po otvorení dvierok);

SERVICE 0000 000 00000

- vašu celú adresu;
- vaše telefónne číslo.

Ak je potrebná nejaká oprava, kontaktujte autorizované servisné stredisko IKEA (zaručí sa tým použitie originálnych náhradných dielov a správne vykonanie opravy).

Technické údaje

Druh výrobku: Zabudovaná elektrická rúra	
Identifikácia modelu: BEJUBLAD 604.116.64	
Počet otvorov	1
Zdroj tepla	Electrical
Počet funkcií	6
Využiteľný objem. Meraný po vybratí všetkých bočných mriežok a katalytických panelov	71
Plocha najväčšieho plechu na pečenie cm^2	1191
Trieda energetickej účinnosti (najnižšia spotreba)	A+
Index energetickej účinnosti	81,2
Spotreba energie Konvenčná funkcia (pri štandardnom zaťažení a pri hornom + spodnom ohreve) kWh/cyklus	0,89
Spotreba energie Funkcia núteného prúdenia vzduchu (so štandardným zaťažením a ohrevom s núteným prúdením vzduchu) kWh/cyklus	0,69
Vrchný ohrevný článok W	1800
Spodný ohrevný článok, W	1000
Ohrevný článok grilu W	1800
Ohrevný článok ventilátoru W	1800
Chladiaci ventilátor, W	15
Žiarovka rúry, W	25
Výkon ventilátora rúry W	22
Celkový výkon, W	2900
Rozmery	
Šírka mm	595
Výška mm	595
Hĺbka mm	550
Hmotnosť spotrebiča BEJUBLAD Kg	29

Technické údaje

Technické informácie sa nachádzajú na typovom štítku vnútri spotrebiča.

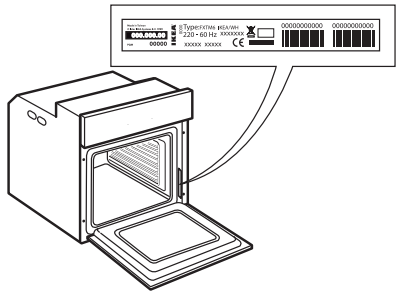

Inštalácia

Uzáver dvierok

Spôsob otvorenia dvierok pomocou uzáveru je zobrazený na obr. 1.

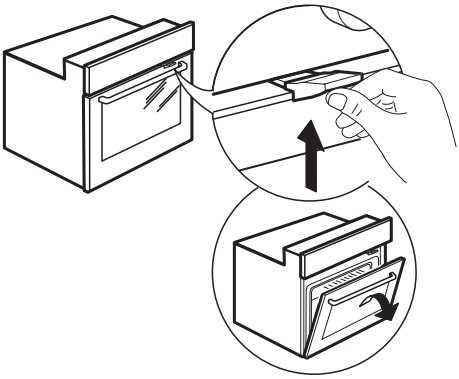

Obr. 1

Bezpečnostné zariadenie dvierok sa dá vybrať podľa nasledujúceho postupu na obrázkoch (pozrite Obr. 2).

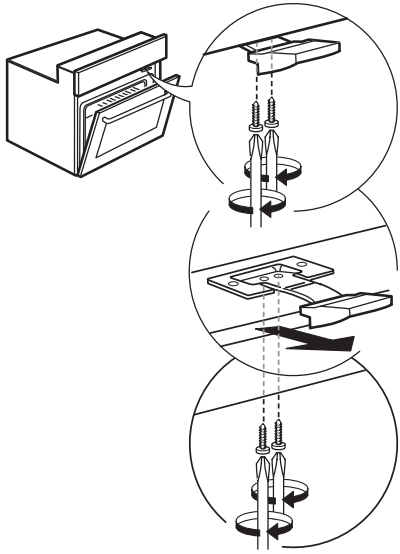

Obr. 2

Elektrické zapojenie

Skontrolujte, či napätie uvedené na typovom štítku spotrebiča zodpovedá napätiu v elektrickej sieti domácnosti. Typový štítok je umiestnený na prednom okraji rúry, viditeľný pri otvorených dvierkach.

Výmenu elektrického napájacieho kábla (typ H05 RR-F 3 x 1,5 mm2) smie urobiť iba kvalifikovaný elektrikár. Kontaktujte autorizované servisné stredisko IKEA.

Informácie týkajúce sa ochrany životného prostredia

⚠ **UPOZORNENIE:** Dbajte, aby bol pred čistením a údržbou spotrebič vypnutý a odpojený od elektrickej siete – nebezpečenstvo zásahu elektrickým prúdom. Nikdy nepoužívajte zariadenie na čistenie parou.

⚠ **UPOZORNENIE:** Na čistenie skla dvierok nepoužívajte drsné abrazívne čistiace prostriedky ani ostré kovové škrabky, pretože môžu poškriabať povrch, čo môže mať za následok rozbitie skla.

⚠ Pred čistením alebo údržbou spotrebiča sa uistite, že vychladol. - nebezpečenstvo popálenia

⚠ **UPOZORNENIE:** Pred výmenou žiarovky spotrebič vypnite – nebezpečenstvo zásahu elektrickým prúdom.

LIKVIDÁCIA OBALOVÉHO MATERIÁLU
Obalové materiály sa môžu na 100 % recyklovať a sú označené symbolom recyklácie ♺.
Z tohto dôvodu sa rôzne časti obalu musia likvidovať zodpovedne, v plnom súlade s platnými predpismi o likvidácii odpadov.

LIKVIDÁCIA DOMÁCICH SPOTREBIČOV
Tento spotrebič je vyrobený z recyklovateľných a znovu použiteľných materiálov. Zlikvidujte ho v súlade s miestnymi predpismi o likvidácii odpadov. Podrobnejšie informácie o zaobchádzaní, obnove a recyklácii domácich spotrebičov dostanete na miestnom úrade, v zberných surovinách alebo v obchode, kde ste spotrebič kúpili.
- Tento spotrebič je označený v súlade s Európskou smernicou o likvidácii elektrických a elektronických zariadení 2012/19/ES (OEEZ). Zabezpečením, že tento výrobok bude zlikvidovaný správnym spôsobom, pomôžete predchádzať potenciálnym negatívnym dopadom na životné prostredie a ľudské zdravie.

Symbol na spotrebiči alebo na sprievodných dokumentoch znamená, že s týmto výrobkom sa nesmie zaobchádzať ako s domácim odpadom, ale je potrebné odovzdať ho v zbernom dvore pre elektrické a elektronické zariadenia.

RADY NA ÚSPORU ELEKTRICKEJ ENERGIE
Predohrev rúry používajte, iba ak je to uvedené v tabuľke na prípravu jedál alebo v recepte. Na pečenie používajte tmavé lakované alebo smaltované formy, pretože oveľa lepšie pohlcujú teplo. Jedlo, ktoré si vyžaduje dlhšiu prípravu, sa bude piecť aj po vypnutí rúry.

VYHLÁSENIA O ZHODE
Tento spotrebič spĺňa požiadavky na ekodizajn nariadení Európskeho parlamentu a Rady 65/2014 a 66/2014 v súlade s európskou normou EN 60350-1.

CE

ZÁRUKA IKEA

Ako dlho platí záruka IKEA?
Platnosť záruky je päť rokov od pôvodného dátumu nákupu spotrebiča v predjani IKEA. Ako doklad o nákupe slúži pôvodný pokladničný blok. V prípade opravy počas platnosti záruky sa platnosť záruky spotrebiča spotrebiča nepredĺži.

Kto vykonáva servis?
Poskytovateľ autorizovaného servisu IKEA bude poskytovať servis prostredníctvom vlastnej siete.

Na čo sa vzťahuje záruka?
Záruka sa vzťahuje na poruchy spotrebiča spôsobené výrobnými alebo materiálovými chybami od dátumu nákupu v predajni IKEA. Záruka sa vzťahuje výhradne na spotrebiče používané v domácnosti. Výnimky sú uvedené pod titulom "Na čo sa nevzťahuje táto záruka?" Počas doby platnosti záruky budú náklady na odstránenie porúch, napr. opravy, náhradné diely, prácu a dopravu, hradené za podmienky, že spotrebič bude prístupný na vykonanie opravy bez toho, že by boli nevyhnutné špeciálne výdavky. Za týchto podmienok sa aplikujú predpisy EÚ (č. 99/44/EG) a príslušné miestne predpisy. Vymenené náhradné diely sú vlastníctvom IKEA.

Čo urobí IKEA na nápravu problému?
Servisné stredisko určené spol. IKEA výrobok zhodnotí a rozhodne, na vlastnú zodpovednosť, či sa na poruchu spotrebiča vzťahuje záruka. V prípade, že sa na poruchu vzťahuje záruka, servisné stredisko IKEA alebo autorizovaný servisný partner prostredníctvom svojich vlastných servisných pracovníkov, na vlastnú zodpovednosť, opraví pokazený výrobok alebo ho vymení za rovnaký alebo porovnateľný výrobok.

Na čo sa nevzťahuje táto záruka?
- Normálne opotrebovanie a poškodenie.
- Úmyselné poškodenie alebo poškodenie nedbalosťou, škody spôsobené nedodržaním pracovných postupov, nesprávna inštalácia alebo zapojenie do elektrickej siete s nesprávnym napätím, poškodenie spôsobené chemickou alebo elektrochemickou reakciou, hrdza, korózia alebo poškodenie vodou vrátane škôd spôsobených nadmerným množstvom vodného kameňa v dodávanej vode, ale nielen tým, škody spôsobené mimoriadnymi podmienkami životného prostredia.
- Spotrebný materiál vrátane batérií a žiaroviek.
- Časti bez funkcií a dekoračné časti, ktoré bežne neovplyvňujú normálne používanie spotrebiča, vrátane škrabancov a možných farebných zmien.
- Náhodné poškodenie spôsobené cudzími predmetmi alebo látkami, poškodenie čistiacich alebo uvoľnených filtrov, systém odvodu vody alebo zásuvky na saponáty.
- Poškodenie nasledujúcich častí: keramické sklo, príslušenstvo, koše na riad a príbor, prívodné a odtokové hadice, tesnenia, žiarovky a kryty osvetlenia, obrazovky, ovládacie gombíky, puzdrá a časti krytov. S výnimkou že predmetné poškodenie je z dôvodu výrobnej chyby.
- Prípady, v ktorých nebola zistená žiadna porucha pri prehliadke technikom.
- Opravy, ktoré neboli vykonané v autorizovanom stredisku a/alebo stredisku autorizovaného servisného partnera alebo prípady, kedy neboli použité originálne náhradné diely.
- Poruchy spôsobené nesprávnou inštaláciou alebo za nedodržania technických špecifikácií.
- Použitie spotrebiča v prostredí odlišnom od domácnosti, napr. profesionálne použitie.
- Poškodenia pri preprave. Ak zákazník prepravuje výrobok domov alebo na inú adresu, IKEA nepreberá žiadnu zodpovednosť za poškodenia spôsobené počas prepravy. V prípade, že výrobok na adresu zákazníka dopravuje IKEA, zodpovednosť za škody spôsobené pri preprave preberá IKEA.
- Náklady súvisiace s prvou inštaláciou výrobkov IKEA.
  Napriek tomu, ak zmluvný partner spol. IKEA alebo autorizovaný servisný

partner vykoná opravu alebo výmenu za podmienok určených touto zárukou, poskytovateľ servisných služieb alebo autorizovaný servisný partner, podľa potreby, opäť nainštalujte opravený alebo nainštaluje vymenený spotrebič.

Tieto obmedzenia sa nevzťahujú sa bezporuchovú prácu vykonávanú odborníkom použitím našich originálnych dielov na prispôsobenie spotrebiča technickým požiadavkám bezpečnostných predpisov inej krajiny EÚ.

Ako sa aplikujú vnútroštátne predpisy

Záruka IKEA vám poskytuje špecifické práva, ktoré sú v súlade alebo presahujúce súvisiace právne nároky platné v krajine.
Napriek tomu, tieto podmienky neobmedzujú žiadne práva spotrebiteľa predpísané vnútroštátnymi zákonmi a predpismi.

Oblasť platnosti

U spotrebičov kúpených v jednej krajine EÚ a prenesených do inej krajiny EÚ budú servis poskytovať prevádzky servisu za normálnych záručných podmienok novej krajiny. Povinnosť vykonania servisu v rámci záruky sa vzťahuje iba na spotrebiče, ktoré sú zapojené v súlade s:

- technickými požiadavkami platnými v krajine, v ktorej sa žiada o záruku;
- pokynmi na montáž a bezpečnostnými opatreniami uvedenými v návode na používanie.

Príslušný ZÁRUČNÝ SERVIS pre výrobky IKEA

Prosíme kontaktovať príslušné autorizované servisné stredisko IKEA pre prípady:

- uplatnenia záručnej opravy;
- žiadosti o ujasnenie týkajúce sa inštalácie spotrebiča IKEA v príslušnej kuchynskej linke IKEA;
- žiadosti o ujasnenie funkcií spotrebičov IKEA.

Aby sa zabezpečilo, že naša pomoc bude čo najlepšia, prosíme, aby ste si predtým, ako nás budete kontaktovať, preštudovali Pokyny pre ninštaláciu a Návod na obsluhu spotrebiča.

Ako nás nájdete ak potrebujete náš servis

Prosím pozrite si poslednú stranu tohto manuálu, kde nájdete kompletný zoznam autorizovaných servisných stredísk a príslušné národné telefónne čísla.

Z dôvodu poskytnutia čo najrýchlejšieho servisu Vám odporúčame využiť príslušné telefónne čísla z uvedeného zoznamu v tomto návode. Vždy skontrolujte čísla uvedené v návode spotrebiča, pre ktorý potrebujete technickú pomoc. Prosím, vždy uvádzajte príslušné čísla spotrebiča IKEA (8 znakový kód) a 12 znakové servisné číslo nachádzajúce sa na výrobnom štítku vášho spotrebiča.

ODLOŽTE SI POKLADNIČNÝ BLOK!
Je to doklad o nákupe a budete ho potrebovať pri požiadaní o záručnú opravu. Na pokladničnom bloku je okrem toho uvedený názov spotrebiča IKEA a číslo (8 znakový kód), a to pre každý spotrebič, ktorý ste si kúpili.

Potrebujete nejakú pomoc navyše?

Pre akékoľvek dodatočné otázky týkajúcich sa po predaji vášho výrobku prosím obráťte sa na IKEA linku zákazníka. Doporučujeme Vám zoznámiť sa podrobne s dokumentáciou výrobkou vopred než nás kontaktujete.

BELGIË - BELGIQUE - BELGIEN

Telefoon/Numéro de téléphone/Telefon-Nummer: 026200311
Tarief/Tarif/Tarif: Lokaal tarief/Prix d'un appel local/Ortstarif

Openingstijd:	Maandag - Vrijdag	8.00 - 20.00
Heures d'ouverture:	Lundi - Vendredi	8.00 - 20.00
Öffnungszeiten:	Montag - Freitag	8.00 - 20.00

БЪЛГАРИЯ

Телефонен номер:	02 4003536	
Тарифа:	Локална тарифа	
Работно време:	понеделник - петък	8.00 - 20.00

ČESKÁ REPUBLIKA

Telefonní číslo:	225376400	
Sazba:	Míst ní sazba	
Pracovní doba:	Pondělí - Pátek	8.00 - 20.00

DANMARK

Telefonnummer:	70150909	
Takst:	Lokal takst	
Åbningstid:	Mandag - fredag	9.00 - 20.00
	Lørdag (Åbent udvalgte søndage, se IKEA.dk)	9.00 - 18.00

DEUTSCHLAND

Telefon-Nummer:	06929993602	
Tarif:	Ortstarif	
Öffnungszeiten:	Montag - Freitag	8.00 - 20.00

ΕΛΛΑΔΑ

Τηλεφωνικός αριθμός:	2109696497	
Χρέωση:	Τοπική χρέωση	
Ώρες λειτουργίας:	Δευτέρα - Παρασκευή	8.00 - 20.00

ESPAÑA

Teléfono:	913754126 (España Continental)	
Tarifa:	Tarifa local	
Horario:	Lunes - Viernes	8.00 - 20.00

EESTI

http://www.ikea.com

FRANCE

Numéro de téléphone:	0170480513	
Tarif:	Prix d'un appel local	
Heures d'ouverture:	Lundi - Vendredi	9.00 - 21.00

HRVATSKA

Broj telefona:	0800 3636	
Tarifa:	Lokalna tarifa	
Radno vrijeme:	Ponedjeljak - Petak	8.00 - 20.00

ÍSLAND

Símanúmer:	5852409	
Kostnaður við símtal:	Almennt mínútuverð	
Opnunartími:	Mánudaga - Föstudaga	9.00 - 17.00

ITALIA

Telefono:	0238591334	
Tariffa:	Tariffa locale	
Orari d'apertura:	Lunedì - Venerdì	8.00 - 20.00

LATVIJA

http://www.ikea.com

LIETUVIŲ

Telefono numeris:	(0) 520 511 35	
Skambučio kaina:	Vietos mokestis	
Darbo laikas:	Nuo pirmadienio iki penktadienio	8.00 - 20.00

LUXEMBOURG

Numéro de téléphone:	035220882569	
Tarif:	Prix d'un appel local	
Heures d'ouverture:	Lundi - Vendredi	8.00 - 18.00

MAGYARORSZÁG

Telefon szám:	(06-1)-3285308	
Tarifa:	Helyi tarifa	
Nyitvatartási idő:	Hétfőtől Péntekig	8.00 - 20.00

NORGE

Telefon nummer:	23500112	
Takst:	Lokal takst	
Åpningstider:	Mandag - fredag	8.00 - 20.00

NEDERLAND

Telefoon:	0900-235 45 32 en/of 0900 BEL IKEA 0031-50 316 8772 international	
Tarief:	Geen extra kosten. Alleen lokaal tarief.	
Openingstijd:	Maandag t/m - Vrijdag	8.00 - 21.00
	Zaterdag	9.00 - 21.00
	Zondag / Feestdagen	10.00 - 18.00

ÖSTERREICH

Telefon-Nummer:	013602771461	
Tarif:	Ortstarif	
Öffnungszeiten:	Montag - Freitag	8.00 - 20.00

POLSKA

Numer telefonu:	225844203	
Stawka:	Koszt połączenia według taryfy operatora	
Godziny otwarcia:	Montag - Freitag	8.00 - 20.00

PORTUGAL

Telefone:	213164011	
Tarifa:	Tarifa local	
Horário:	Segunda - Sexta	9.00 - 21.00

ROMÂNIA

Număr de telefon:	021 2044888	
Tarif:	Tarif local	
Orar:	Luni - Vineri	8.00 - 20.00

РОССИЯ

Телефонный номер:	84957059426	
Стоимость звонка:	Местная стоимость звонка	
Время работы:	Понедельник - Пятница (Московское время)	9.00 - 21.00

SCHWEIZ - SUISSE - SVIZZERA

Telefon-Nummer/Numéro de téléphone/Telefono: 0225675345
Tarif/Tarif/Tariffa: Ortstarif/Prix d'un appel local/Tariffa locale

Öffnungszeiten:	Montag - Freitag	8.00 - 20.00
Heures d'ouverture:	Lundi - Vendredi	8.00 - 20.00
Orario d'apertura:	Lunedì - Venerdì	8.00 - 20.00

SLOVENSKO

Telefónne číslo:	(02) 50102658	
Cena za hovor:	Cena za miestny hovor	
Pracovná doba:	Pondelok až piatok	8.00 - 20.00

SLOVENIJA

http://www.ikea.com

SRBIJA

Број телефона:	011 7 555 444	
стопа:	lokalna kурс	
Радно време:	Понедељак - субота	9.00 - 20.00
	недеља	9.00 - 18.00

SUOMI

Puhelinnumero:	0981710374	
Taxa:	Yksikköhinta	
Aukioloaika:	Maanantaista perjantaihin	8.00 - 20.00

SVERIGE

Telefon nummer:	0775-700 500	
Taxa:	Lokal samtal	
Öppet tider:	Måndag - Fredag	8.30 - 20.00
	Lördag - Söndag	9.30 - 18.00

UNITED KINGDOM - IRELAND

Phone number:	02076601517	
Rate:	Local rate	
Opening hours:	Monday - Friday	8.00am - 6.00pm
	Saturday	8.30am - 4.30pm
	Sunday	9.30am - 3.30pm

40001340804

© Inter IKEA Systems B.V. 2019

23256

AA-2096638-2