HR

SI

RS

DJUPFRYSA

Design and Quality
IKEA of Sweden

HRVATSKI

Molimo Vas da na posljednjoj stranici ovog priručnika potražite potpuni popis davatelja usluga postprodaje tvrtke IKEA i odgovarajuće brojeve telefona za svaku državu.

SLOVENŠČINA

Oglejte si zadnjo stran teh navodil za celoten seznam izbranih IKEINIH servisnih služb in ustreznih državnih telefonskih številk.

СРПСКИ

Молимо вас да погледате последњу страницу овог упутства на којој ћете наћи комплетан списак именованих сервиса за пружање подршке потрошачима компаније IKEA и одговарајућих телефонских бројева у националној мрежи.

HRVATSKI 4
SLOVENŠČINA 21
СРПСКИ 38

Sadržaj

Sigurnosne informacije	4	Savjeti	11
Sigurnosne upute	5	Čišćenje i održavanje	12
Postavljanje	7	Rješavanje problema	14
Opis proizvoda	8	Tehnički podaci	16
Rad uređaja	9	Briga za okoliš	17
Svakodnevna uporaba	10	JAMSTVO TVRTKE IKEA	18

Zadržava se pravo na izmjene.

⚠ Sigurnosne informacije

Prije postavljanja i korištenja uređaja pažljivo pročitajte isporučene upute. Proizvođač nije odgovoran za bilo kakvu ozljedu ili oštećenje koji su rezultat neispravnog postavljanja ili korištenja. Upute uvijek držite na sigurnom i pristupačnom mjestu za buduću upotrebu.

Sigurnost djece i osjetljivih osoba

- Ovaj uređaj mogu koristiti djeca od 8 godina pa na više i osobe smanjenih tjelesnih, osjetilnih ili mentalnih mogućnosti ili osobe koje ne raspolažu iskustvom ili znanjem ako su pod nadzorom osobe odgovorne za njihovu sigurnost i rade po uputama koje se odnose na sigurno korištenje uređaja te razumiju uključene opasnosti.
- Ovaj uređaj mogu koristiti djeca između 3 i 8 godina i osobe s velikim i složenim invaliditetom, ako su pravilno upućene.
- Djeca mlađa od 3 godine trebaju se držati podalje od uređaja ako nisu pod trajnim nadzorom.
- Ne dozvolite djeci da se igraju s uređajem.
- Bez nadzora djeca ne smiju čistiti uređaj i provoditi održavanje koje izvršava korisnik.
- Sva pakiranja držite izvan dohvata djece i odlažite ih na odgovarajući način.

Opća sigurnost

- Ovaj uređaj namijenjen je za upotrebu u kućanstvu i za slične namjene kao što su:
  - Farme, čajne kuhinje koje upotrebljavaju zaposleni u prodavaonicama, uredima i drugim radnim prostorima
  - Klijenti hotela, motela, iznajmljivanja soba s doručkom i drugih vrsta smještaja
- UPOZORENJE: Ventilacijski otvori na kućištu uređaja ili ugradnom elementu ne smiju biti blokirani.
- UPOZORENJE: Ne koristite mehaničke uređaje ili druga sredstva za ubrzavanje postupka odmrzavanja osim onih koje preporučuje proizvođač.
- UPOZORENJE: Pazite da ne oštetite sustav hlađenja.
- UPOZORENJE: Ne koristite električne uređaje u odjeljcima za čuvanje namirnica ako nisu preporučeni od strane proizvođača.
- Za čišćenje uređaja ne koristite prskanje vodom i parom.
- Uređaj očistite vlažnom mekom krpom. Koristite samo neutralne deterdžente. Nikada ne koristite abrazivna sredstva, jastučiće za ribanje, otapala ili metalne predmete.
- U ovaj uređaj ne spremajte eksplozivna sredstva, poput limenki spreja sa zapaljivim punjenjem.
- Ako je kabel za napajanje oštećen, proizvođač ili ovlašteni servisni centar ili slična kvalificirana osoba mora ga zamijeniti kako bi se izbjegla opasnost.

Sigurnosne upute

Postavljanje

⚠ **UPOZORENJE!** Samo kvalificirana osoba smije postaviti ovaj uređaj.

- Odstranite svu ambalažu.
- Ne postavljajte i ne koristite oštećeni uređaj.
- Ne koristite uređaj prije njegovog postavljanja u ormarić zbog održavanja.
- Pridržavajte se uputa za ugradnju koje su priložene uređaju.
- Prilikom pomicanja uređaja uvijek budite pažljivi jer je uređaj težak. Uvijek nosite zaštitne rukavice i zatvorenu obuću.
- Provjerite može li zrak kružiti oko uređaja.

- Prilikom prvog postavljanja ili nakon promjene smjera otvaranja vrata, pričekajte najmanje 4 sata prije priključenja uređaja na napajanje. Na taj način se omogućuje povrat ulja u kompresor.
- Prije provođenja bilo kakvih radnji na uređaju (npr. promjena smjera otvaranja vrata), izvucite utikač iz utičnice.
- Uređaj ne postavljajte u blizini radijatora, štednjaka, pećnice ili ploča za kuhanje.
- Ne izlažite uređaj kiši.
- Uređaj ne postavljajte na direktno sunčevo svjetlo.
- Ne postavljajte ovaj uređaj na mjesta koja su prevlažna ili prehladna.
- Prilikom pomicanja kućišta podignite prednji kraj kako biste izbjegli ogrebotine na podu.

Priključak na električnu mrežu

⚠ **UPOZORENJE!** Opasnost od požara i strujnog udara.

⚠ **UPOZORENJE!** Kod postavljanja aparata provjerite da kabel napajanja nije presavijen ili prignječen.

⚠ **UPOZORENJE!** Ne koristite višeputne utikače i produžne kabele.

- Uređaj mora biti uzemljen.
- Uvjerite se da su parametri na natpisnoj pločici kompatibilni s električnim detaljima napajanja.
- Uvijek koristite pravilno ugrađenu utičnicu sa zaštitom od strujnog udara.
- Pazite da ne oštetite električne komponente (npr. utikač, kabel napajanja, kompresor). Za zamjenu električnih komponenti kontaktirajte ovlašteni servis.
- Kabel napajanja mora biti ispod razine utikača.
- Utikač kabela napajanja utaknite u utičnicu tek po završetku postavljanja. Provjerite postoji li pristup utikaču nakon postavljanja.
- Ne povlačite kabel napajanja kako biste izvukli utikač iz utičnice. Uvijek uhvatite i povucite utikač.

Upotreba

⚠ **UPOZORENJE!** Opasnost od ozljede, opeklina, strujnog udara ili požara.

🔥 U uređaju se nalazi zapaljivi plin izobutan (R600a), prirodni plin koji je izrazito ekološki kompatibilan. Pazite da ne uzrokujete oštećenje u sustavu hlađenja koji sadži izobutan.

- Ne mijenjajte specifikacije ovog uređaja.
- U uređaj ne stavljajte električne uređaje (npr. aparate za izradu sladoleda) osim ako je proizvođač naveo da je to moguće.
- Ako dođe do oštećenja u sustavu hlađenja, provjerite da nema vatre i izvora plamena u prostoriji. Dobro prozračujte prostoriju.
- Ne dozvolite da vrući predmeti dodiruju plastične dijelove uređaja.
- U odjeljak zamrzivača ne stavljajte gazirana pića. To će stvoriti pritisak na posudu s pićem.
- U uređaj ne spremajte zapaljivi plin i tekućinu.
- Ne stavljajte zapaljive predmete ili predmete namočene zapaljivim sredstvima u, pored ili na uređaj.
- Ne dodirujte kompresor ili kondenzator. Oni su vrući.
- Ne uklanjajte i ne dodirujte predmete iz odjeljka zamrzivača ako su vam ruke vlažne ili mokre.
- Nemojte ponovno zamrzavati odmrznute namirnice.
- Slijedite upute za spremanje na ambalaži smrznutih namirnica.

- Prije stavljanja u odjeljak zamrzivača, hranu omotajte bilo kojim materijalom prikladnim za kontakt s hranom.

Čišćenje i održavanje

⚠ **UPOZORENJE!** Opasnost od ozljeda ili oštećenja uređaja.

- Prije održavanja, uređaj isključite i utikač izvucite iz utičnice mrežnog napajanja.
- Ovaj uređaj sadrži ugljikovodike u rashladnoj jedinici. Samo kvalificirana osoba smije održavati i ponovno puniti jedinicu.
- Redovito provjerite ispust uređaja i po potrebi ga očistite. Ako je ispust začepljen, na dnu uređaja će se skupljati odmrznuta voda.

Usluga

- Za popravak uređaja kontaktirajte ovlašteni servis.
- Koristite samo originalne rezervne dijelove.

Odlaganje

⚠ **UPOZORENJE!** Opasnost od ozljede ili gušenja.

- Uređaj isključite iz električne mreže.
- Prerežite električni kabel i bacite ga.
- Skinite vrata kako biste spriječili da se djeca i kućni ljubimci zatvore u uređaj.
- Sustav hlađenja i izolacijski materijali ovog uređaja nisu štetni za ozon.
- Izolacijska pjena sadrži zapaljive plinove. Za informacije o pravilnom odlaganju uređaja kontaktirajte komunalnu službu.
- Nemojte prouzročiti oštećenje dijelova jedinice hlađenja u blizini izmjenjivača topline.

Postavljanje

⚠ **UPOZORENJE!** Pogledajte poglavlja sa sigurnosnim uputama.

Položaj

ⓘ Za postavljanje, pogledajte upute za sastavljanje.

Kako biste omogućili najbolju učinkovitost uređaj postavite dalje od izvora topline, kao što su radijatori, bojleri, izravna sunčeva svjetlost, itd. Osigurajte slobodan protok zraka oko stražnjeg dijela kućišta uređaja.

Namještanje

Postavite uređaj na suho mjesto s dobrom ventilacijom gdje sobna temperatura odgovara klimatskoj klasi označenoj na nazivnoj pločici uređaja:

Klimatska klasa	Temperatura okoline
SN	od +10°C do + 32°C
N	od +16°C do + 32°C
ST	od +16°C do + 38°C
T	od +16°C do + 43°C

Može doći do pojave određenih problema u radu na nekim tipovima modela kada rade izvan ovog raspona. Ispravan rad može se zajamčiti samo unutar navedenog raspona temperature. U slučaju nedoumica po pitanju mjesta postavljanja uređaja, obratite se prodavaču, našoj službi za korisnike ili najbližem ovlaštenom servisu.

Spajanje na električnu mrežu

Prije spajanja, provjerite odgovaraju li napon i frekvencija na nazivnoj pločici električnom napajanju u vašem domu.

Uređaj mora biti uzemljen. Utikač na električnom kabelu isporučen je s kontaktom za tu svrhu. Ako vaša kućna električna utičnica nije uzemljena, spojite uređaj na odvojeno uzemljenje u skladu s važećim propisima, konzultirajući ovlaštenog električara.

Proizvođač odbija svaku odgovornost ukoliko gornje sigurnosne mjere opreza nisu poduzete.

Ovaj je uređaj usklađen s direktivama EEZ.

Opis proizvoda

Pregled proizvoda

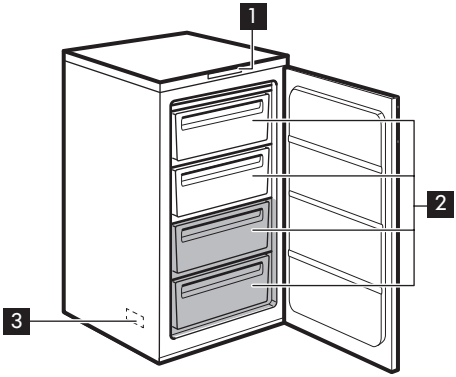

1 Upravljačka ploča
2 Ladice zamrzivača
3 Natpisna pločica (smještena unutar uređaja)

Najhladnija zona

Rad uređaja

Upravljačka ploča

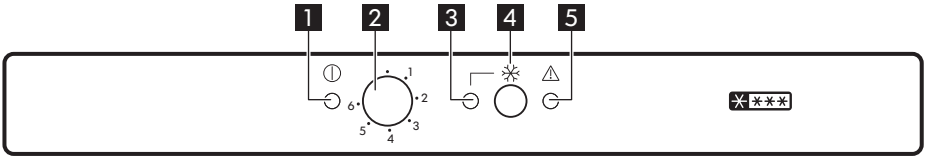

1 Kontrolno svjetlo
2 Regulator temperature
3 Svjetlo funkcije Brzo zamrzavanje
4 Prekidač funkcije/poništavanje alarma Brzo zamrzavanje
5 Svjetlo alarma

Uključivanje

Umetnite utikač u utičnicu.
Kontrolno svjetlo će zasvijetliti i čuti ćete zujalicu.

Ako je temperatura unutar uređaja previsoka, bljeskati će svjetlo alarma. Aktivirajte funkciju Brzo zamrzavanje.

Isključivanje

Za isključivanje uređaja okrenite regulator temperature u položaj "O".
Kontrolno svjetlo će se isključiti i čuti ćete zujalicu.

Regulacija temperature

Temperatura se automatski podešava.

1. Okrenite regulator temperature prema nižim postavkama kako biste postigli manji stupanj hladnoće.
2. Okrenite regulator temperature prema višim postavkama kako biste postigli veći stupanj hladnoće.

Općenito je najprikladnija srednja postavka.
Međutim, potrebno je odabrati točnu postavku imajući u vidu da temperatura u uređaju ovisi o:
- sobnoj temperaturi,
- koliko se često otvaraju vrata,
- količini čuvane hrane,
- mjestu gdje je uređaj postavljen.

Funkcija Brzo zamrzavanje

1. Pritisnite prekidač Brzo zamrzavanje za uključivanje funkcije Brzo zamrzavanje.

Uključiti će se kontrolno svjetlo Brzo zamrzavanje.

2. Pritisnite prekidač Brzo zamrzavanje bilo kada za isključivanje funkcije.

Kontrolno svjetlo Brzo zamrzavanje će se isključiti.

Funkcija se automatski isključuje nakon 52 sata.

Zvučni alarm

Kada temperatura u zamrzivaču naraste do točke u kojoj spremanje zamrznute hrane više nije sigurno, oglašava se zvučni alarm.

Alarm se zaustavlja nakon što se uspostave normalni uvjeti.

U svakom slučaju pritisnite prekidač za ponovno postavljanje zvučnog alarma kako biste ga isključili.

Alarm otvorenih vrata

Kada se vrata ostave ptvorenima oko 80 sekundi, oglašava se zvučni alarm.

Alarm se zaustavlja nakon što se uspostave normalni uvjeti (vrata zatvorena).

U svakom slučaju pritisnite prekidač za ponovno postavljanje zvučnog alarma kako biste ga isključili.

Svakodnevna uporaba

UPOZORENJE! Pogledajte poglavlja sa sigurnosnim uputama.

Kalendar zamrzavanja

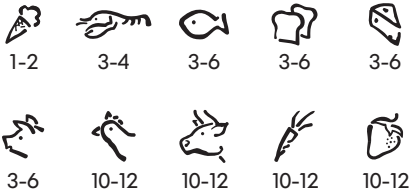

Simboli pokazuju različite vrste zamrznutih namirnica.

Brojevi označavaju vrijeme čuvanja u mjesecima za odgovarajuće vrste zamrznute hrane. Je li gornja ili donja vrijednost označenog vremena čuvanja valjana ovisi o kvaliteti namirnica te pripremi prije zamrzavanja.

Pribor

Posuda za led

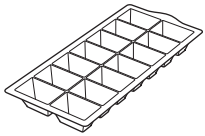

x1

Strugač leda

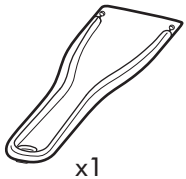

x1

Zamrzavanje svježih namirnica

Odjeljak zamrzivača prikladan je za dugotrajno zamrzavanje svježih namirnica i dugotrajno čuvanje zamrznutih i duboko zamrznutih namirnica.

Za zamrzavanje svježih namirnica uključite funkciju brzog zamrzavanja najmanje 24 sata prije stavljanja namirnica u zamrzivač.

Hranu koju treba zamrznuti stavite u dva donja odjeljka.

Maksimalna količina namirnica koje se mogu zamrznuti u 24 sata navedena je na nazivnoj pločici, naljepnici koji se nalazi na bočnoj stranici uređaja.

Postupak zamrzavanja traje 24 sata: tijekom tog razdoblja nemojte zamrzavati druge namirnice.

Nakon 24 sata, kada se postupak zamrzavanja završi, isključite funkciju brzog zamrzavanja (pogledajte "Funkcija brzog zamrzavanja").

Spremanje zamrznute hrane

Prilikom prvog uključivanja ili nakon dužeg razdoblja nekorištenja, prije stavljanja proizvoda u odjeljak pustite uređaj da radi najmanje 12 sati na postavci brzog zamrzavanja.

Ukoliko je potrebno pohraniti veliku količinu namirnica, izvadite sve ladice iz uređaja i namirnice stavite na staklenu policu kako biste postigli najbolje rezultate.

ⓘ U slučaju slučajnog odmrzavanja, na primjer zbog nestanka električne energije, ako je električna energija bila isključena dulje od vremena prikazanog grafikonu "vrijeme podizanja" u tehničkim značajkama, hrana se mora brzo potrošiti ili odmah skuhati te zatim ponovno zamrznuti (nakon hlađenja).

Odmrzavanje

Duboko zamrznuta ili zamrznuta hrana, prije uporabe, može se otopiti u odjeljku hladnjaka ili na sobnoj temperaturi, ovisno o vremenu koje je na raspolaganju za taj postupak.

Manji komadi mogu se čak i kuhati dok su još zamrznuti, izravno iz zamrzivača: u tom slučaju, kuhanje će duže trajati.

Proizvodnja kockica leda

Ovaj je uređaj opremljen posudom za proizvodnju kockica leda.

1. Napunite posudu vodom.
2. Posudu stavite u odjeljak zamrzivača

⚠ **OPREZ!** Nemojte koristiti metalne predmete za vađenje posude iz zamrzivača.

Savjeti

Zvukovi pri normalnom radu

Sljedeći zvukovi normalni su tijekom rada:

- Slabi grgljajući i zvuk mjehurića u cijevima tijekom pumpanja rashladnog plina.
- Zujeći i pulsirajući zvuk iz kompresora tijekom pumpanja rashladnog plina.
- Iznenadno pucketanje iz unutrašnjosti uređaja uzrokovan termičkom dilatacijom (prirodna i neopasna fizička pojava).
- Slabi "klik" iz regulatora temperature prilikom uključenja i isključenja kompresora.

Savjeti za uštedu energije

- Nemojte često otvarati vrata ili ih ostavljati otvorena duže no što je potrebno.

Savjeti za zamrzavanje

Kako bi imali najveću korist od postupka zamrzavanja, slijedite nekoliko važnih savjeta:

- najveća količina namirnica koju možete zamrznuti u roku od 24 sata prikazana je na nazivnoj pločici;
- postupak zamrzavanja traje 24 sata i tijekom tog perioda ne smije se dodavati dodatna hrana koju je potrebno zamrznuti;
- zamrzavajte samo svježe i dobro očišćene namirnice vrhunske kvalitete;
- pripremite hranu tako da je podijelite u manje porcije kako biste omogućili brzo i potpuno zamrzavanje i kako biste omogućili naknadno otapanje samo željene količine;
- zamotajte namirnice u aluminijsku foliju ili polietilensku foliju kako biste osigurali da je pakovanje nepropusno;
- nemojte dozvoliti da svježa, nezamrznuta hrana dođe u dodir s već zamrznutom hranom, tako ćete spriječiti porast temperature zamrznute hrane;
- nemasne namirnice se bolje čuvaju od masnih namirnica; sol smanjuje rok čuvanja namirnica;
- vodeni led, ako ga konzumirate odmah nakon vađenja iz odjeljka zamrzivača, može prouzročiti smrzotine na koži;
- preporučuje se da je datum zamrzavanja dobro vidljiv na svakom pakiranju, kako biste mogli voditi računa o vremenu pohranjivanja.

Savjeti za čuvanje zamrznutih namirnica

Za postizanje najboljih performansi uređaja, pridržavajte se slijedećeg:

- provjerite je li prodavač ispravno čuvao zamrznutu hranu koju ste kupili;
- zamrznutu hranu iz trgovine namirnicama prebacite u zamrzivač u što kraćem roku;
- nemojte često otvarati vrata ili ih ostavljati otvorena duže no što je potrebno;
- nakon što ste ih odmrznuli, namirnice se brzo kvare i ne mogu se ponovo zamrznuti;
- namirnice ne čuvajte dulje od roka kojeg je otisnuo proizvođač.

Čišćenje i održavanje

⚠ **UPOZORENJE!** Pogledajte poglavlja sa sigurnosnim uputama.

Opća upozorenja

⚠ **OPREZ!** Uređaj isključite iz električne mreže prije bilo kakvih radova na održavanju.

ⓘ Ovaj uređaj sadrži ugljikovodike u rashladnoj jedinici; održavanje i ponovo punjenje mora izvršiti isključivo ovlašteni tehničar.

ⓘ Pribor i dijelovi uređaja ne mogu se prati u perilici posuđa.

Čišćenje unutrašnjosti

1. Prije prve uporabe uređaja, unutrašnjost i sav unutrašnji pribor operite toplom

vodom i neutralnim sapunom kako biste uklonili tipičan miris novog proizvoda.
2. Dobro osušite.

Ne koristite deterdžente ili abrazivna sredstva jer mogu oštetiti završni sloj.

Redovito čišćenje

OPREZ! Nemojte povlačiti, pomicati ili oštetiti cijevi i/ili kabele unutar elementa.

OPREZ! Pazite da ne oštetite rashladni sustav.

OPREZ! Prilikom pomicanja kućišta podignite prednji kraj kako biste izbjegli ogrebotine na podu.

Opremu treba redovito čistiti:

1. Očistite unutrašnjost i pribor mlakom vodom i neutralnim sapunom.
2. Redovito provjeravajte brtve na vratima i čistite kako biste bili sigurni da su čiste i bez naslaga.
3. Dobro isperite i osušite.
4. Ako je dostupan, kondenzator i kompresor u stražnjem dijelu uređaja čistite četkom.
   Ovaj će postupak poboljšati rad uređaja i uštedjeti električnu energiju.

Odleđivanje zamrzivača

OPREZ! Za struganje inja s isparivača nikad ne koristite oštre metalne alate jer biste ga mogli oštetiti. Za ubrzavanje postupka odmrzavanja nemojte koristiti mehaničke uređaje ili druga sredstva osim onih koje preporučuje proizvođač. Rast temperature na pakiranjima zamrznutih namirnica tijekom odmrzavanja može skratiti njihov siguran rok čuvanja.

Otprilike 12 sati prije odmrzavanja postavite nižu temperaturu kako bi se nakupilo dovoljno rezervne hladnoće tijekom prekida rada.

Određena količina inja uvijek će se nakupljati na policama zamrzivača i oko gornjeg odjeljka.

Zamrzivač odmrznite kada sloj inja dosegne debljinu od 3-5 mm.

1. Isključite uređaj ili izvucite utikač iz zidne utičnice.
2. Izvadite sve namirnice, umotajte ih u više slojeva novinskog papira i stavite ih na hladno mjesto.

   UPOZORENJE! Oprez! Zamrznute namirnice nemojte dirati vlažnim rukama. Ruke bi vam se mogle zalijepiti na hranu.
3. Vrata ostavite otvorena i zaštitite pod od odmrznute vode, npr. krpom.
   Kako biste ubrzali proces odmrzavanja, stavite lonac tople vode u pretinac zamrzivača. Osim toga, strugačem za led uklonite komade leda koji se lome prije nego je odmrzavanje dovršeno.
4. Po završetku odmrzavanja, dobro osušite unutrašnjost i čuvajte strugač za daljnju uporabu.

5. Uključite uređaj.

Pričekajte najmanje 3 sata prije stavljanja hrane natrag u odjeljak zamrzivača.

Razdoblje nekorištenja

Ako uređaj nećete koristiti dulje vrijeme poduzmite sljedeće mjere opreza:

1. Odvojite uređaj od električnog napajanja.
2. Izvadite svu hranu.
3. Odmrznite (ako je potrebno) i očistite uređaj i kompletan pribor.
4. Vrata ostavite otvorena kako biste spriječili stvaranje neugodnih mirisa.

⚠ **UPOZORENJE!** Ako želite uređaj ostaviti uključen, zamolite nekog da ga svako toliko provjeri kako biste spriječili da se hrana u njemu pokvari u slučaju prekida napajanja.

Rješavanje problema

⚠ **UPOZORENJE!** Pogledajte poglavlja sa sigurnosnim uputama.

Rješavanje problema

Problem	Mogući uzrok	Rješenje
Uređaj ne radi.	Uređaj je isključen.	Uključite uređaj.
Uređaj ne radi.	Električni utikač nije ispravno utaknut u utičnicu mrežnog napajanja.	Ispravno utaknite utikač u utičnicu mrežnog napajanja.
Uređaj ne radi.	Nema napona u utičnici električne mreže.	Priključite drugi električni uređaj na utičnicu mrežnog napajanja. Obratite se ovlaštenom serviseru.
Uređaj je bučan.	Uređaj ne stoji pravilno.	Provjerite stoji li uređaj stabilno.
Uključen je zvučni ili vizualni alarm.	Uređaj ste nedavno uključili ili je temperatura još uvijek previsoka.	Pogledajte "Alarm za visoku temperaturu".
Uključen je zvučni ili vizualni alarm.	Temperatura u uređaju je previsoka.	Obratite se ovlaštenom električaru ili najbližem ovlaštenom servisu.
Kompresor neprekidno radi.	Temperatura nije ispravno postavljena.	Pogledajte odjeljak "Rad uređaja".

Problem	Mogući uzrok	Rješenje
Kompresor neprekidno radi.	Odjednom ste umetnuli puno namirnica.	Čekajte nekoliko sati pa ponovno provjerite temperaturu.
Kompresor neprekidno radi.	Sobna temperatura je previsoka.	Pogledajte grafikon klimatske klase na nazivnoj pločici.
Kompresor neprekidno radi.	Namirnice stavljene u uređaj bila su pretople.	Prije pohranjivanja ostavite da se namirnice ohlade do sobne temperature.
Kompresor neprekidno radi.	Vrata nisu ispravno zatvorena.	Pogledajte poglavlje "Zatvaranje vrata".
Kompresor neprekidno radi.	Funkcija Brzo zamrzavanje je uključena.	Pogledajte "Funkcija Brzo zamrzavanje".
Stvara se previše inja i leda.	Vrata nisu ispravno zatvorena ili je brtva deformirana/prljava.	Pogledajte poglavlje "Zatvaranje vrata".
Stvara se previše inja i leda.	Čep za ispuštanje vode nije pravilno namješten.	Pravilno namjestite čep za ispuštanje vode.
Stvara se previše inja i leda.	Namirnice nisu ispravno umotane.	Bolje umotajte namirnice.
Stvara se previše inja i leda.	Temperatura nije ispravno postavljena.	Pogledajte odjeljak "Rad uređaja".
Kompresor se ne pokreće odmah nakon pritiska Brzo zamrzavanje, ili nakon promjene temperature.	To je normalno; nije došlo do pogreške.	Kompresor se pokreće nakon određenog vremena.
Temperaturu nije moguće podesiti.	Funkcija Brzo zamrzavanje je uključena.	Ručno isključite funkciju Brzo zamrzavanje ili pričekajte s podešavanjem temperature dok se funkcija ne poništi automatski. Pogledajte "Funkcija Brzo zamrzavanje".
Temperatura u uređaju je preniska/previsoka.	Regulator temperature nije ispravno postavljen.	Postavite na višu/nižu temperaturu.

Problem	Mogući uzrok	Rješenje
Temperatura u uređaju je preniska/previsoka.	Temperatura hrane je previsoka.	Prije spremanja namirnica ostavite ih da se ohlade na sobnu temperaturu.
Temperatura u uređaju je preniska/previsoka.	Debljina leda veća je od 4-5 mm.	Odmrznite uređaj.
Temperatura u uređaju je preniska/previsoka.	Vrata se prečesto otvaraju.	Vrata otvarajte samo kada je potrebno.
Temperatura u uređaju je preniska/previsoka.	Funkcija Brzo zamrzavanje je uključena.	Pogledajte "Funkcija Brzo zamrzavanje".
Temperatura u uređaju je preniska/previsoka.	Nema cirkulacije hladnog zraka u uređaju.	Provjerite kruži li hladan zrak unutar uređaja.
Vrata se lagano ne otvaraju.	Pokušali ste ponovno otvoriti vrata neposredno nakon zatvaranja.	Između zatvaranja i ponovnog otvaranja vrata pričekajte nekoliko sekundi.

Ako ni nakon vršenja gore navedenih provjera vaš uređaj još uvijek ne radi ispravno, kontaktirajte ovlašteni servis. Popis možete naći na kraju ovog priručnika.

2. Ako je potrebno, podesite vrata. Proučite upute za montažu.
3. Ako je potrebno, zamijenite neispravne brtve na vratima. Obratite se ovlaštenom servisnom centru.

Zatvaranje vrata

1. Očistite brtve na vratima.

Tehnički podaci

Tehnički podaci

Kategorija proizvoda	
Vrsta uređaja	Zamrzivač
Vrsta ugradnje	Ugrađeno
Dimenzije proizvoda	
Visina	873 mm

Širina	540 mm
Dubina	549 mm
Neto zapremnina	
Zamrzivač	98 Litara
Sustav odmrzavanja	
Zamrzivač	ručno
Klasa uređaja	*******
Vrijeme zadržavanja temperature	20 sati
Kapacitet zamrzavanja	10 kg/24 h
Potrošnja	0,430 kWh/24 h
Razina buke	34 dB (A)
Energetska klasa	A++
Napon	230 - 240 V
Frekvencija	50 Hz

Tehničke informacije nalaze se na nazivnoj pločici na unutrašnjoj lijevoj strani uređaja i na energetskom natpisu.

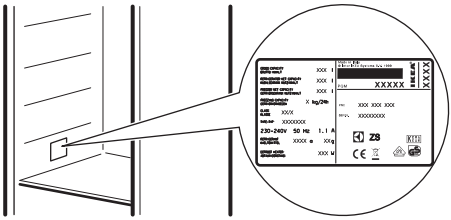

Briga za okoliš

Reciklirajte materijale sa simbolom ♲. Ambalažu za recikliranje odložite u prikladne spremnike. Pomozite u zaštiti okoliša i ljudskog zdravlja, kao i u recikliranju otpada od električnih i elektroničkih uređaja. Uređaje označene simbolom ne bacajte zajedno s kućnim otpadom. Proizvod odnesite na lokalno reciklažno mjesto ili kontaktirajte nadležnu službu.

JAMSTVO TVRTKE IKEA

Koliko dugo vrijedi jamstvo tvrtke IKEA?

Ovo jamstvo vrijedi pet godina od originalnog datuma kupnje vašeg uređaja u IKEI. Kao dokaz kupnje potreban je originalni račun. Servisiranje uređaja u okviru jamstva ne produljuje jamstveni rok uređaja.

Tko obavlja servis?

Servis obavlja servis tvrtke IKEA kroz svoj servis ili kroz mrežu autoriziranih servisnih partnera.

Što ovo jamstvo pokriva?

Jamstvo pokriva greške na uređaju nakon datuma kupnje u prodavaonici tvrtke IKEA, koje su prouzrokovane manjkavom izvedbom ili greškama u materijalu. Ovo se jamstvo primjenjuje samo na upotrebu u domaćinstvu. Izuzeci su navedeni pod naslovom “Što nije pokriveno ovim jamstvom?”. U okviru jamstvenoga roka pokrit će se troškovi za popravak grešaka, npr. troškovi za popravke, dijelove, rad i putni troškovi, pod uvjetom da je uređaj dostupan za popravak bez posebnih troškova. Na ove uvjete primjenjuju se smjernice EU (br. 99/44/EZ) i važeći lokalni propisi. Zamijenjeni dijelovi postaju vlasništvo tvrtke IKEA.

Što će IKEA učiniti kako bi riješila problem?

Ovlašteni servis tvrtke IKEA pregledat će proizvod i prema vlastitoj procjeni odlučiti je li problem pokriven jamstvom. Ako se smatra pokrivenim, servis tvrtke IKEA ili njegov autorizirani servisni partner u svom će vlastitom servisu prema vlastitoj procjeni ili popraviti oštećeni proizvod ili ga zamijeniti istim ili sličnim proizvodom

Što nije pokriveno ovim jamstvom?

- Normalno habanje
- Namjerna oštećenja ili oštećenja zbog nemara, oštećenja uzrokovana nepridržavanjem uputa za upotrebu, neispravnom instalacijom ili spajanjem na pogrešan napon, oštećenja uzrokovana kemijskim ili elektrokemijskim reakcijama, oštećenja uslijed hrđanja, korozije ili djelovanja vode koja uključuju, ali nisu ograničena na oštećenja uzrokovana prekomjernom količinom kamenca u vodovodnom priključku, oštećenja uzrokovana nenormalnim uvjetima okoliša.
- Potrošni dijelovi koji uključuju baterije i žarulje.
- Nefunkcionalni i dekorativni dijelovi koji ne utječu na normalno korištenje uređaja, uključujući i eventualne ogrebotine i moguće razlike u boji.
- Slučajna oštećenja uzrokovana stranim tijelima ili tvarima i čišćenje ili otčepljivanje filtara, sustava za izbacivanje vode ili ladica za deterdžente.
- Oštećenja sljedećih dijelova: keramike, stakla, pribora, košara za posuđe i pribor za jelo, dovodnih i odvodnih cijevi, brtvi, žarulja i poklopaca za žarulje, zaslona, tipki, kućišta i dijelova kućišta. Osim ako se može dokazati da je takvo oštećenje nastalo zbog greške na proizvodu.
- Slučajevi u kojima se tijekom posjeta servisera ne može utvrditi greška.
- Popravci koje nije izveo naš ovlašteni servis i/ili ugovorni partner autoriziranog servisa, ili ako nisu korišteni originalni rezervni dijelovi.
- Popravci uzrokovani manjkavom instalacijom, ili instalacijom koja ne odgovara specifikacijama. Upotreba

uređaja u okruženju koje nije domaćinstvo, tj. profesionalna upotreba
- Upotreba uređaja u okruženju koje nije domaćinstvo, tj. profesionalna upotreba
- Oštećenja prilikom transporta.
  Ako klijent transportira proizvod do svog doma ili druge adrese, IKEA nije odgovorna za eventualna oštećenja koja mogu nastati tijekom transporta. Ako pak IKEA proizvod dostavi na dostavnu adresu klijenta, tada ovo jamstvo pokriva oštećenja proizvoda nastala tijekom dostave.
- Troškove prvotne instalacije uređaja tvrtke IKEA. Ipak, ako servis tvrtke IKEA ili njegov autorizirani servisni partner popravi ili zamijeni uređaj u okviru uvjeta ovoga jamstva, servis ili njegov autorizirani servisni partner ponovno će instalirati popravljeni uređaj ili zamjenski uređaj, ako je to potrebno.

Ovo se ograničenje ne odnosi na besprijekoran rad koji je izveo kvalificirani specijalist koristeći originalne dijelovi kako bi prilagodio uređaj tehničkim sigurnosnim specifikacijama druge zemlje EU-a.

Kako se primjenjuje zakon zemlje

Jamstvo tvrtke IKEA daje Vam određena zakonska prava koja pokrivaju ili prelaze lokalne zahtjeve. Ipak, ovi uvjeti ni na koji način ne ograničavaju potrošačka prava propisana lokalnom zakonskom regulativom

Područje važenje

Za uređaje kupljene u nekoj od zemalja EU i transportirane u drugu zemlju EU, usluga servisa pružit će se u okviru uvjeta jamstva koji su uobičajeni u novoj zemlji. Obveza obavljanja servisa u okviru jamstva postoji samo ako uređaj odgovara i ako je postavljen u skladu s:

- tehničkim specifikacijama zemlje u kojoj se podnosi jamstveni zahtjev;
- uputama za sastavljanje i sigurnosnim podacima u korisničkom priručniku;

Ovlašteni servis za uređaje tvrtke IKEA:

Ne oklijevajte kontaktirati IKEA servis kako biste:

1. podnijeli zahtjev za servis u okviru ovoga jamstva;
2. zatražili pojašnjenje načina instalacije IKEA uređaja u kuhinjski namještaj tvrtke IKEA. Servis neće pružiti pojašnjenja u vezi s:
   - općenitom instalacijom IKEA kuhinja;
   - električnim priključcima (ako uređaj dolazi bez utikača i kabela), priključcima za vodu i plin, budući da takve priključke mora obaviti autorizirani serviser.
3. zatražili pojašnjenje sadržaja korisničkog priručnika i specifikacija uređaja tvrtke IKEA

Kako bismo bili sigurni da Vam možemo pružiti najbolju podršku, molimo Vas da, prije nego što nas kontaktirate, pažljivo pročitate dio s uputama za sastavljanje i/ili korisnički priručnik u ovoj knjižici.

Kako nas možete kontaktirati ako Vam je potreban naš servis

Molimo Vas da na posljednjoj stranici ovog priručnika potražite potpuni popis kontakata tvrtke IKEA i odgovarajuće brojeve telefona za svaku državu.

Kako bismo Vam mogli pružiti bržu uslugu, preporučujemo Vam da koristite brojeve telefona navedene na kraju ovog priručnika. Uvijek se obratite na brojeve navedene u knjižici uređaja za koji Vam je pomoć potrebna. Prije nego nas nazovete obvezno pripremite IKEA broj proizvoda (8-znamenkasti kod) i serijski broj (8-znamenkasti kod koji se nalazi na natpisnoj pločici) uređaja za koji vam je potrebna naša pomoć.

SAČUVAJTE SVOJ RAČUN!
Račun je Vaš dokaz kupnje i potreban je za važenje jamstva. Na računu je također naveden naziv IKEA artikla i broj (šifra od 8 znamenaka) za svaki uređaj koji ste kupili.

Trebate li dodatnu pomoć?

Za sva dodatna pitanja koja se ne odnose na uslugu nakon prodaje Vašeg uređaja, molimo Vas kontaktirajte najbliži IKEA pozivni centar. Preporučujemo Vam da, prije nego što nas nazovete, pročitate dokumentaciju uređaja.

Kazalo

Varnostna informacije	21	Namigi in nasveti	28
Varnostna navodila	22	Vzdrževanje in čiščenje	29
Namestitev	24	Odpravljanje težav	31
Opis izdelka	25	Tehnični podatki	33
Delovanje	26	Skrb za okolje	34
Vsakodnevna uporaba	27	IKEINA GARANCIJA	34

Pridržujemo si pravico do sprememb.

⚠ Varnostna informacije

Pred namestitvijo in uporabo naprave natančno preberite priložena navodila. Proizvajalec ni odgovoren za poškodbe ali škodo, nastalo zaradi nepravilne namestitve ali uporabe. Navodila vedno shranite na varnem in dostopnem mestu za poznejšo uporabo.

Varnost otrok in ranljivih oseb

- To napravo lahko uporabljajo otroci od osmega leta naprej ter osebe z zmanjšanimi telesnimi, čutnimi ali razumskimi sposobnostmi ali s pomanjkanjem izkušenj ter znanja le pod nadzorom ali če so dobile ustrezna navodila glede varne uporabe naprave in če se zavedajo nevarnosti, ki obstajajo.
- To napravo lahko po ustreznih navodilih uporabljajo otroci med tretjim in osmim letom starosti ter invalidi.
- Otroci, mlajši od treh let, se ne smejo približevati napravi, če niso pod nenehnim nadzorom.
- Preprečite, da bi se otroci igrali z napravo.
- Čiščenja naprave in uporabniškega vzdrževanja na njej ne smejo izvajati otroci brez nadzora.
- Vso embalažo hranite zunaj dosega otrok in jo ustrezno zavrzite.

Splošna varnostna navodila

- Ta naprava je namenjena uporabi v gospodinjstvu in podobni vrsti uporabe, npr.:
  - kmečkih hišah; kuhinjah za zaposlene v trgovinah, pisarnah in drugih delovnih okoljih,
  - s strani gostov v hotelih, motelih, kjer nudijo prenočišča z zajtrkom, in drugih stanovanjskih okoljih.
- OPOZORILO: Prezračevalne odprtine na ohišju naprave ali vgradni konstrukciji naj ne bodo ovirane.
- OPOZORILO: Za odtaljevanje ne uporabljajte mehanskih priprav ali drugih sredstev, razen tistih, ki jih priporoča proizvajalec.
- OPOZORILO: Ne poškodujte hladilnega krogotoka.
- OPOZORILO: V predelkih za shranjevanje hrane v napravi ne uporabljajte električnih priprav, razen tistih, ki jih priporoča proizvajalec.
- Za čiščenje naprave ne uporabljajte vodnega pršca in pare.
- Napravo očistite z vlažno mehko krpo. Uporabljajte samo nevtralna čistilna sredstva. Za čiščenje ne uporabljajte abrazivnih čistil, grobih gobic, topil ali kovinskih predmetov.
- V napravi ne shranjujte eksplozivov, kot so embalaže z aerosoli z vnetljivim plinom.
- Če je napajalni kabel poškodovan, ga mora zamenjati predstavnik proizvajalca, pooblaščenega servisnega centra ali druga strokovno usposobljena oseba, da se izognete nevarnosti.

Varnostna navodila

Namestitev

⚠ **OPOZORILO!** To napravo lahko namesti le strokovno usposobljena oseba.

- Odstranite vso embalažo.
- Ne nameščajte ali uporabljajte poškodovane naprave.
- Zaradi varnosti naprave ne uporabljajte, dokler je ne namestite v vgradno konstrukcijo.
- Upoštevajte navodila za namestitev, priložena napravi.

- Pri premikanju naprave bodite pazljivi, ker je težka. Vedno uporabljajte zaščitne rokavice in priloženo obutev.
- Poskrbite, da bo zrak lahko krožil okrog naprave.
- Ob prvi namestitvi ali po zamenjavi strani odpiranja vrat počakajte vsaj štiri ure, preden napravo priključite na napajanje. To pa zato, da olje steče nazaj v kompresor.
- Pred izvajanjem kakršnih koli del na napravi (npr. pred zamenjavo strani odpiranja vrat) iztaknite vtič iz vtičnice.
- Naprave ne postavljajte v bližino radiatorjev, štedilnikov, pečic ali kuhalnih plošč.
- Naprave ne izpostavljajte dežju.
- Naprave ne postavljajte na mesto, kjer je izpostavljena neposredni sončni svetlobi.
- Naprave ne postavljajte v prevlažne ali premrzle prostore.
- Napravo pri premikanju dvignite na sprednjem delu, da ne opraskate tal.

Električna povezava

⚠ **OPOZORILO!** Nevarnost požara in električnega udara.

⚠ **OPOZORILO!** Pri nameščanju naprave pazite, da napajalnega kabla v kaj ne ujamete ali ga poškodujete.

⚠ **OPOZORILO!** Ne uporabljajte razdelilnikov in podaljškov.

- Naprava mora biti ozemljena.
- Preverite, ali so parametri s ploščice za tehnične navedbe združljivi z električno napetostjo omrežja.
- Vedno uporabite pravilno nameščeno varnostno vtičnico.
- Pazite, da ne poškodujete električnih sestavnih delov (npr. vtiča, priključnega kabla, kompresorja). Za zamenjavo električnih sestavnih delov se obrnite na pooblaščeni servisni center ali električarja.
- Priključni kabel mora biti speljan pod vtičem.
- Vtič vtaknite v vtičnico šele ob koncu nameščanja. Poskrbite, da bo vtič dosegljiv tudi po namestitvi.
- Ne vlecite za električni priključni kabel, če želite izključiti napravo. Vedno povlecite za vtič.

Uporaba

⚠ **OPOZORILO!** Nevarnost poškodbe, opeklin, električnega udara ali požara.

🔥 Naprava vsebuje vnetljiv plin izobutan (R600a), zemeljski plin z visoko stopnjo okoljske neoporečnosti. Pazite, da ne poškodujete hladilnega krogotoka, ki vsebuje izobutan.

- Ne spreminjajte specifikacij te naprave.
- V napravo ne postavljajte električnih naprav (npr. aparatov za sladoled), razen če jih za ta namen odobri proizvajalec.
- Če se poškoduje hladilni krogotok, poskrbite, da v prostoru ne bo ognja in virov vžiga. Prostor prezračite.
- Preprečite stik vročih predmetov s plastičnimi deli naprave.
- Gaziranih pijač ne postavljajte v zamrzovalnik. Ustvari se pritisk na vsebnik pijač.
- V napravi ne shranjujte vnetljivega plina in tekočin.
- V napravo, njeno bližino ali nanjo ne postavljajte vnetljivih izdelkov ali mokrih predmetov z vnetljivimi izdelki.
- Ne dotikajte se kompresorja ali kondenzatorja, ker je vroč.
- Če imate mokre ali vlažne roke, ne odstranjujte in se ne dotikajte predmetov iz zamrzovalnika.
- Odtajane hrane ne zamrzujte ponovno.
- Upoštevajte navodila za shranjevanje na embalaži zamrznjene hrane.

- Preden živila položite v zamrzovalnik, jih zavijte v poljuben material, namenjen za stik z živili.

Vzdrževanje in čiščenje

⚠ **OPOZORILO!** Nevarnost telesnih poškodb ali poškodb naprave.

- Pred vzdrževanjem izklopite napravo in iztaknite vtič iz vtičnice.
- Ta naprava vsebuje ogljikovodike v hladilni enoti. Vzdrževalna dela in ponovno polnjenje enote lahko opravi le pooblaščena oseba.
- V napravi redno preverjajte odtok vode in ga po potrebi očistite. Če je odtok zamašen, se odtajana voda nabira na dnu naprave.

Servis

- Za popravilo naprave se obrnite na pooblaščeni servisni center.
- Uporabljajte samo originalne nadomestne dele.

Odstranjevanje

⚠ **OPOZORILO!** Nevarnost poškodbe ali zadušitve.

- Napravo izključite iz napajanja.
- Odrežite električni priključni kabel in ga zavrzite.
- Odstranite vrata in na ta način preprečite, da bi se otroci in živali zaprli v napravo.
- Hladilni krogotok in izolacijski material naprave sta ozonu prijazna.
- Izolacijska pena vsebuje vnetljiv plin. Za informacije o pravilnem odstranjevanju naprave se obrnite na občinsko upravo.
- Ne poškodujte dela hladilne enote, ki se nahaja v bližini kondenzatorja.

Namestitev

⚠ **OPOZORILO!** Oglejte si poglavja o varnosti.

Mesto namestitve

ⓘ Za namestitev si oglejte navodila za montažo.

Za zagotovitev najboljšega delovanja napravo postavite čim dlje od virov toplote, kot so radiatorji, grelci, neposredna sončna svetloba itd. Zagotovite nemoteno kroženje zraka na hrbtni strani ohišja.

Postavitev

To napravo morate namestiti v suhem, dobro prezračevanem prostoru s temperaturo, ki ustreza klimatskemu razredu s ploščice za tehnične navedbe naprave:

Klimatski razred	Temperatura okolja
SN	od +10 °C do + 32 °C
N	od +16 °C do + 32°C
ST	od +16 °C do + 38 °C
T	od +16 °C do + 43 °C

Pri nekaterih modelih lahko zunaj tega območja pride do težav v delovanju. Pravilno delovanje je lahko zagotovljeno samo znotraj določenega temperaturnega območja. Če ste v dvomih glede mesta namestitve naprave, se obrnite na prodajalca, našo službo za pomoč strankam ali najbližji pooblaščeni servisni center.

Priključitev na električno napetost

Pred priključitvijo naprave se prepričajte, da se napetost in frekvenca s ploščice za tehnične navedbe ujemata s hišno električno napeljavo.

Naprava mora biti ozemljena. Zato ima vtič napajalnega kabla varnostni kontakt. Če vtičnica hišne električne napeljave ni ozemljena, napravo priključite na ločeno ozemljitev v skladu z veljavnimi predpisi, pred tem pa se posvetujte z usposobljenim električarjem.

Proizvajalec ne prevzema odgovornosti v primeru neupoštevanja zgornjih varnostnih navodil.

Naprava je izdelana v skladu z direktivami EGS.

Opis izdelka

Pregled izdelka

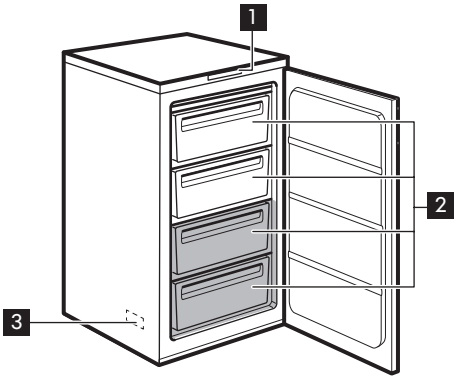

1 Upravljalna plošča
2 Predali zamrzovalnika
3 Ploščica za tehnične navedbe (v notranjosti naprave)

Najhladnejše področje

Delovanje

Upravljalna plošča

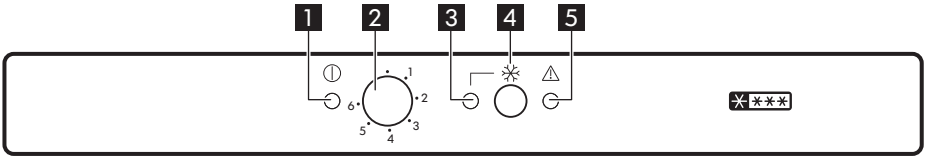

1 Kontrolna lučka
2 Regulator temperature
3 Lučka hitrega zamrzovanja
4 Stikalo hitrega zamrzovanja/stikalo za ponastavitev alarma
5 Opozorilna lučka

Vklop

Vtič vtaknite v omrežno vtičnico.
Zasveti kontrolna lučka in zaslišite zvočni signal.

Če je temperatura v napravi previsoka, utripa opozorilna lučka. Vklopite funkcijo hitrega zamrzovanja.

Izklop

Za izklop naprave obrnite regulator temperature v položaj »O«.
Kontrolna lučka ugasne in zaslišite zvočni signal.

Nastavitev temperature

Temperatura se samodejno prilagaja.

1. Za dosego najšibkejše ohlajenosti obrnite regulator temperature proti nižji nastavitvi.
2. Za dosego najmočnejše ohlajenosti obrnite regulator temperature proti višji nastavitvi.

Običajno je najprimernejša srednja nastavitev.
Vendar pa je treba točno nastavitev izbrati ob upoštevanju, da je temperatura v napravi odvisna od:

- temperature v prostoru,
- pogostosti odpiranja vrat,
- količine shranjenih živil,
- prostora, kjer se naprava nahaja.

Funkcija hitrega zamrzovanja

1. Pritisnite stikalo hitrega zamrzovanja, da vklopite funkcijo hitrega zamrzovanja.

Zasveti lučka hitrega zamrzovanja.

2. Kadarkoli pritisnite stikalo hitrega zamrzovanja, da izklopite funkcijo.

Lučka hitrega zamrzovanja ugasne.

Ta funkcija se samodejno izklopi po 52 urah.

Zvočni signal

Zvočni signal se oglasi, če se temperatura v zamrzovalniku dvigne do stopnje, ko ni več zagotovljeno varno shranjevanje zamrznjenih živil.

Ko se ponovno vzpostavijo normalni pogoji, se zvočni signal izklopi.

V vsakem primeru pritisnite stikalo za ponastavitev zvočnega signala za izklop zvočnega signala.

Alarm za odprta vrata

Če vrata pustite odprta približno 80 sekund, se oglasi zvočni signal.

Ko se ponovno vzpostavijo normalni pogoji (zaprta vrata), se zvočni signal izklopi.

V vsakem primeru pritisnite stikalo za ponastavitev zvočnega signala za izklop zvočnega signala.

Vsakodnevna uporaba

OPOZORILO! Oglejte si poglavja o varnosti.

Koledar zamrzovanja

Simboli predstavljajo različne vrste zamrznjenih živil.

Številke predstavljajo čase shranjevanja v mesecih za ustrezne vrste zamrznjenih živil. Ali zgornja ali spodnja vrednost navedenega časa shranjevanja velja ali ne, je odvisno od kakovosti živil in rokovanja z njimi pred zamrzovanjem.

Pripomočki

Posodica za led

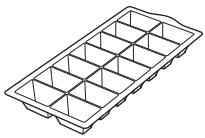

x1

Strgalo za led

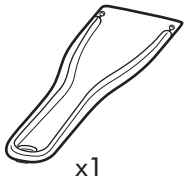

x1

Zamrzovanje svežih živil

Zamrzovalnik je primeren za zamrzovanje svežih živil ter dolgotrajno shranjevanje zamrznjenih in globoko zamrznjenih živil.

Za zamrzovanje svežih živil vklopite funkcijo hitrega zamrzovanja vsaj 24 ur prej, preden v zamrzovalni predal položite živila, ki jih želite zamrzniti.

Sveža živila, ki jih želite zamrzniti, položite v spodnja dva predala.

Največja količina živil, ki jih lahko zamrznete v 24 urah, je navedena na ploščici za tehnične navedbe, oznaki ob strani naprave.

Postopek zamrzovanja traja 24 ur: v tem času ne dodajajte drugih živil za zamrzovanje.

Po 24 urah, ko je zamrzovanje končano, izklopite funkcijo hitrega zamrzovanja (oglejte si »Funkcija hitrega zamrzovanja«).

Shranjevanje zamrznjenih živil

Ob prvem vklopu ali po daljšem obdobju neuporabe naj naprava vsaj 12 ur deluje pri nastavitvi hitrega zamrzovanja, preden vanjo položite živila.

Če nameravate shraniti večje količine živil, odstranite vse predale iz naprave in živila položite na stekleno polico za najboljšo učinkovitost.

V primeru nenamernega odtajanja, npr. ob izpadu električnega toka, ki traja dlje od vrednosti, navedene v razpredelnici tehničnih podatkov pod »Čas naraščanja temperature«, morate odtajana živila porabiti hitro ali takoj skuhati in ponovno zamrzniti (ko se ohladijo).

Odmrzovanje

Globoko zamrznjena ali zamrznjena živila lahko pred uporabo odmrznete v hladilniku ali pri sobni temperaturi, odvisno od razpoložljivega časa.

Majhne kose lahko začnete pripravljati še zamrznjene, neposredno iz zamrzovalnika: v tem primeru bo priprava hrane trajale dlje.

Priprava ledenih kock

Ta naprava je opremljena z eno ali več posodicami za pripravo ledenih kock.

1. Napolnite posodico z vodo.
2. Postavite jo v zamrzovalnik.

POZOR! Za odstranjevanje posodice iz zamrzovalnika ne uporabljajte kovinskih predmetov.

Namigi in nasveti

Običajni zvoki delovanja

Zvoki, navedeni v nadaljevanju, so med delovanjem običajni:

- Med črpanjem hladilnega sredstva je slišen blag klokotajoč in šumeč zvok tuljav.
- Med črpanjem hladilnega sredstva je slišen brneč in utripajoč zvok kompresorja.
- Nenadno pokanje iz notranjosti naprave zaradi toplotnega raztezanja (naraven in nenevaren fizikalni pojav).
- Pri vklopu ali izklopu kompresorja je slišen blag klikajoč zvok regulatorja temperature.

Nasveti za varčevanje z energijo

- Vrat ne odpirajte pogosto in jih ne puščajte odprtih dlje, kot je treba.

Namigi za zamrzovanje

Za najboljši izkoristek postopka zamrzovanja je na voljo nekaj pomembnih namigov:

- Največja količina živil, ki jih lahko zamrznete v 24 urah, je prikazana na ploščici za tehnične navedbe.
- Zamrzovanje traja 24 ur, v tem času ne smete dodajati novih živil za zamrzovanje.
- Zamrzujte le kakovostna, sveža in povsem očiščena živila.
- Pripravite majhne porcije živil, da bodo lahko hitro in povsem zamrznjena ter da boste lahko pozneje odtajali le želeno količino.
- Živila zaščitite z aluminijasto folijo ali polietilenom in se prepričajte, da so zavitki nepredušno zaprti.
- Sveža, nezmrznjena živila se ne smejo dotikati že zamrznjenih živil, da na ta način preprečite porast temperature slednjih.
- Nemastna živila lahko shranjujete lažje in dalj časa od mastnih; sol skrajša dobo shranjevanja živil.
- Če kocke ledu uživate neposredno iz zamrzovalnika, lahko povzročijo ozebline.
- Posamezne zavitke je priporočljivo označiti z datumom zamrzovanja, da imate pod nadzorom čas shranjevanja.

Namigi za shranjevanje zamrznjenih živil

Za najboljšo učinkovitost naprave morate narediti naslednje:

- prepričajte se, da je imel prodajalec zamrznjena živila primerno shranjena,
- poskrbite, da bodo zamrznjena živila iz trgovine v zamrzovalnik prenesena v najkrajšem možnem času,
- vrat ne odpirajte pogosto in jih ne puščajte odprtih dlje, kot je potrebno,
- odtajana živila hitro izgubijo kakovost in jih ne smete ponovno zamrzniti,
- ne prekoračite obdobja zamrzovanja, ki ga navede proizvajalec živil.

Vzdrževanje in čiščenje

⚠ **OPOZORILO!** Oglejte si poglavja o varnosti.

Splošna opozorila

⚠ **POZOR!** Pred vzdrževalnimi deli izključite napravo.

ⓘ Naprava ima v svoji hladilni enoti ogljikovodike, zaradi česar mora vzdrževanje in polnjenje izvajati pooblaščen serviser.

ⓘ Dodatna oprema in deli naprave niso primerni za pomivanje v pomivalnem stroju.

Čiščenje notranjosti

1. Pred prvo uporabo naprave očistite notranjost in vso notranjo opremo z mlačno vodo ter nekaj nevtralnega pomivalnega sredstva, da odstranite značilen vonj po novem.
2. Temeljito posušite.

ⓘ Ne uporabljajte čistilnih sredstev ali grobih praškov, ker lahko poškodujete premaz.

Redno čiščenje

⚠ **POZOR!** Cevi in/ali kablov v omari ne smete vleči, premikati ali jih poškodovati.

⚠ **POZOR!** Pazite, da ne poškodujete hladilnega sistema.

⚠ **POZOR!** Napravo pri premikanju dvignite na sprednjem delu, da ne opraskate tal.

Napravo morate redno čistiti:

1. Očistite notranjost in dodatno opremo z mlačno vodo ter nekaj nevtralnega pomivalnega sredstva.
2. Redno preverjajte vratna tesnila in jih očistite, da na njih ne bo ostankov hrane in umazanije.
3. Temeljito izperite in posušite.
4. Če sta kondenzator in kompresor na hrbtni strani naprave dosegljiva, ju očistite s krtačko.
   Na ta način boste izboljšali delovanje naprave in prihranili porabo električne energije.

Odtaljevanje zamrzovalnika

⚠ **POZOR!** Za strganje ivja z izparilnika nikoli ne uporabljajte ostrih kovinskih pripomočkov, saj ga lahko poškodujete. Za pospeševanje odtaljevanja ne uporabljajte mehanske naprave ali umetnih sredstev, ampak samo tista, ki jih priporoča proizvajalec. Dvig temperature zamrznjenih živil lahko med odtaljevanjem skrajša njihovo varno dobo shranjevanja.

ⓘ Približno 12 ur pred odtaljevanjem nastavite nižjo temperaturo, da se nakopiči zadostna zaloga hladu za poznejšo prekinitev v delovanju.

Na policah zamrzovalnika in okoli zgornjega predala se vedno nabere določena količina ivja.

Zamrzovalnik odtajajte, ko plast ivja doseže debelino okoli 3-5 mm.

1. Izklopite napravo ali iztaknite električni vtič iz vtičnice.
2. Odstranite shranjena živila, ovijte jih v več plasti časopisnega papirja in postavite na hladno mesto.
   ⚠ **OPOZORILO!** Zamrznjenih živil se ne dotikajte z mokrimi rokami. Roke lahko primrznejo nanje.
3. Pustite vrata odprta in zaščitite tla pred odtajano vodo, npr. s krpo.
   Da bi postopek odtaljevanja pospešili, postavite v zamrzovalnik lonec tople vode. Poleg tega pred končanim odtaljevanjem s strgalom za led odstranite kose ledu.
4. Ko je odtaljevanje končano, temeljito osušite notranjost zamrzovalnika in shranite strgalo za naslednjič.
5. Vklopite napravo.

Počakajte vsaj tri ure, preden zložite živila nazaj v zamrzovalnik.

Obdobja neuporabe

Če naprave dlje časa ne uporabljate, opravite naslednje varnostne ukrepe:

1. Napravo izključite iz električnega omrežja.
2. Odstranite vsa živila.
3. Odtajajte (če je potrebno) in očistite napravo ter vso opremo.
4. Pustite vrata odprta, da preprečite nastanek neprijetnih vonjav.

⚠ **OPOZORILO!** Če želite napravo pustiti vklopljeno, prosite nekoga, da jo občasno preveri, da se živila v njej v primeru izpada električne energije ne bi pokvarila.

Odpravljanje težav

⚠ **OPOZORILO!** Oglejte si poglavja o varnosti.

Kaj storite v primeru ...

Težava	Možen vzrok	Rešitev
Naprava ne deluje.	Naprava je izklopljena.	Vklopite napravo.
Naprava ne deluje.	Vtič ni pravilno vtaknjen v vtičnico.	Pravilno vtaknite vtič v vtičnico.
Naprava ne deluje.	Ni napetosti v vtičnici.	V omrežno vtičnico vključite drugo električno napravo. Obrnite se na usposobljenega električarja.
Naprava je glasna.	Naprava ni pravilno podprta.	Preverite, ali je naprava stabilno na tleh.
Deluje zvočni ali vidni alarm.	Napravo ste vklopili pred kratkim ali pa je temperatura še vedno previsoka.	Oglejte si »Alarm visoke temperature«.
Deluje zvočni ali vidni alarm.	Temperatura v napravi je previsoka.	Obrnite se na usposobljenega električarja ali najbližji pooblaščeni servisni center.
Kompresor deluje nepreki-njeno.	Temperatura je nepravilno nastavljena.	Oglejte si poglavje »Delovanje«.
Kompresor deluje nepreki-njeno.	Hkrati je shranjenih veliko živil.	Počakajte nekaj ur in ponovno preverite temperaturo.
Kompresor deluje nepreki-njeno.	Temperatura v prostoru je previsoka.	Oglejte si razpredelnico klimatskih razredov na ploščici za tehnične navedbe.

Težava	Možen vzrok	Rešitev
Kompresor deluje neprekinjeno.	Živila, ki ste jih dali v napravo, so bila pretopla.	Počakajte, da se živila ohladijo na sobno temperaturo, preden jih shranite.
Kompresor deluje neprekinjeno.	Vrata niso pravilno zaprta.	Oglejte si »Zapiranje vrat«.
Kompresor deluje neprekinjeno.	Funkcija Hitro zamrzovanje je vklopljena.	Oglejte si »Funkcija Hitro zamrzovanje«.
Nabralo se je preveč ivja in ledu.	Vrata niso pravilno zaprta ali pa je poškodovano/umazano tesnilo.	Oglejte si »Zapiranje vrat«.
Nabralo se je preveč ivja in ledu.	Čep za izpust vode ni pravilno nameščen.	Pravilno namestite čep za izpust vode.
Nabralo se je preveč ivja in ledu.	Živila niso pravilno zaščitena.	Bolje zaščitite živila.
Nabralo se je preveč ivja in ledu.	Temperatura je nepravilno nastavljena.	Oglejte si poglavje »Delovanje«.
Kompresor se ne zažene takoj po pritisku Hitro zamrzovanje ali spremembi temperature.	To je običajno, ni prišlo do napake.	Kompresor se zažene po določenem času.
Temperature ni mogoče nastaviti.	Funkcija Hitro zamrzovanje je vklopljena.	Ročno izklopite funkcijo Hitro zamrzovanje ali počakajte, da se funkcija samodejno ponastavi na nastavljeno temperaturo. Oglejte si »Funkcija Hitro zamrzovanje«.
Temperatura v napravi je prenizka/previsoka.	Regulator temperature ni pravilno nastavljen.	Nastavite višjo/nižjo temperaturo.
Temperatura v napravi je prenizka/previsoka.	Temperatura živil je previsoka.	Živila naj se pred hrambo ohladijo na sobno temperaturo.
Temperatura v napravi je prenizka/previsoka.	Ivje je debelejše od 4-5 mm.	Odtajajte napravo.
Temperatura v napravi je prenizka/previsoka.	Vrata ste odprli prepogosto.	Vrata odprite samo, če je treba.

Težava	Možen vzrok	Rešitev
Temperatura v napravi je prenizka/previsoka.	Funkcija Hitro zamrzovanje je vklopljena.	Oglejte si »Funkcija Hitro zamrzovanje«.
Temperatura v napravi je prenizka/previsoka.	V napravi ni kroženja hladnega zraka.	Poskrbite za kroženje hladnega zraka v napravi.
Vrata se težko odpirajo.	Vrata ste poskusili ponovno odpreti takoj, ko ste jih zaprli.	Med zapiranjem in ponovnim odpiranjem vrat počakajte nekaj sekund.

ⓘ Če po opravljenih zgornjih pregledih naprava še vedno ne deluje pravilno, se obrnite na pooblaščeni servisni center. Seznam najdete na koncu tega priročnika.

2. Po potrebi nastavite vrata. Oglejte si navodila za montažo.
3. Po potrebi zamenjajte poškodovana tesnila vrat. Obrnite se na pooblaščeni servisni center.

Zapiranje vrat

1. Očistite tesnila vrat.

Tehnični podatki

Tehnični podatki

Kategorija izdelka	
Vrsta naprave	Zamrzovalnik
Vrsta namestitve	Vgradna
Dimenzije izdelka	
Višina	873 mm
Širina	540 mm
Globina	549 mm
Neto prostornina	
Zamrzovalnik	98 litrov
Sistem odtaljevanja	
Zamrzovalnik	ročno

Klasifikacija z zvezdicami	*******
Čas naraščanja temperature	20 ur
Zmogljivost zamrzovanja	10 kg/24 h
Poraba energije	0,430 kWh/24 h
Raven hrupa	34 dB (A)
Energijski razred	A++
Napetost	230 - 240 V
Frekvenca	50 Hz

Tehnični podatki se nahajajo na ploščici za tehnične navedbe na notranji levi strani naprave in na energijski nalepki.

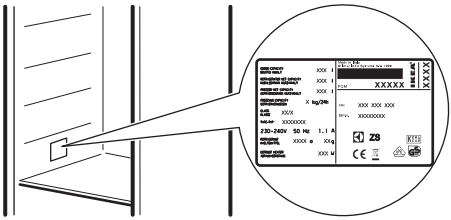

Skrb za okolje

Reciklirajte materiale, ki jih označuje simbol ♲. Embalažo odložite v ustrezne zabojnike za reciklažo. Pomagajte zaščititi okolje in zdravje ljudi ter reciklirati odpadke električnih in elektronskih naprav. Naprav, označenih s simbolom ☠, ne odstranjujte z gospodinjskimi odpadki. Izdelek vrnite na krajevno zbirališče za recikliranje ali se obrnite na občinski urad.

IKEINA GARANCIJA

Garancijska izjava:

Izdajatelj prevzema obveznost, da bo izdelek v garancijskem roku brezhibno deloval. V garancijskem roku bomo odstranili vse pomanjkljivosti in okvare na izdelku, ki bi nastale pri normalni rabi izdelka, pod pogojem, da v izdelek niso posegale osebe,ki nimajo pooblastila izdajatelja garancijskega lista in, da so bili uporabljeni originalni rezervni deli. Če izdelek ne bo popravljen v 45. dneh, ga bomo zamenjali. Garancija velja, če je

datum prodaje / izročitve na garancijskem listu potrjen z žigom in podpisom prodajalca ali s predložitvijo originalnega računa o nakupu izdelka. V garancijskem roku poravnavamo vse stroške v zvezi z odstranitvijo pomanjkljivosti ali okvar ter stroške prevoza, oziroma prenosa,do najbližje pooblaščene servisne delavnice,po tarifi, ki velja v javnem prometu za transport izdelka. Garancijski rok bo podaljšan za toliko dni, kolikor je trajalo popravilo izdelka. Garancija izdajatelja velja na območju Republike Slovenije. Garancija ne izključuje pravic potrošnika, ki izhajajo iz odgovornosti prodajalca za napake na blagu. Servisiranje in rezervni deli so zagotovljeni za dobo 3 let po poteku garancije.

Koliko časa velja garancija družbe IKEA?

Ta garancija velja **5 let** od prvotnega datuma nakupa naprave pri družbi IKEA. Kot dokazilo o nakupu potrebujete originalni račun. Če je v času garancije izveden servis, se s tem garancijsko obdobje naprave ne podaljša.

Kdo izvaja servisna dela?

Ponudnik servisnih storitev podjetja IKEA bo zagotovil servisna dela preko svojih storitev ali mreže pooblaščenih servisnih partnerjev.

Kaj krije ta garancija?

Garancija krije okvare naprav, ki nastanejo zaradi napak v konstrukciji ali materialu od datuma nakupa v trgovini IKEA. Ta garancija velja samo za domačo uporabo. Izjeme so navedene pod naslovom »Česa ta garancija ne krije?« V garancijskem obdobju bodo stroški odpravljanja okvare, npr. popravila, nadomestni deli, delo in pot, kriti, če je naprava dostopna za popravilo brez dodatnih stroškov. Glede teh pogojev veljajo smernice EU (št. 99/44/ES) in ustrezni krajevni predpisi. Zamenjani deli postanejo last podjetja IKEA.

Kakšen je postopek podjetja IKEA pri odpravljanju težav?

S strani podjetja IKEA izbran ponudnik servisnih storitev bo pregledal izdelek in se po lastni presoji odločil, ali ta garancija krije popravilo. Če garancija krije popravilo, bo ponudnik servisnih storitev podjetja IKEA ali njegov pooblaščeni servisni partner preko svojega servisa po lastni odločitvi popravil okvarjen izdelek ali pa ga zamenjal z enakim ali primerljivim izdelkom.

Česa ta garancija ne krije?

- Običajne obrabe.
- Namerne škode ali škode zaradi malomarnosti, škode, nastale zaradi neupoštevanja navodil za uporabo, napačne namestitve ali priključitve na napačno napetost, škode, nastale zaradi kemične ali elektro-kemične reakcije, rje, korozije, ali škode, ki jo povzroči voda, vključno, vendar ne omejeno na škodo, ki jo povzroči prekomerna količina apnenca v vodovodnem sistemu, in škodo, ki nastane zaradi neobičajnih okoljskih razmer.
- Potrošnega materiala, vključno z baterijami in žarnicami.
- Nedelujočih in okrasnih delov, ki ne vplivajo na običajno uporabo naprave, kot tudi prask in morebitnih razlik v barvi.
- Naključne škode, ki jo povzročijo tujki ali snovi, in škode, ki nastane pri čiščenju ali sproščanju filtrov, izpustnih sistemov ali predalov za pralno sredstvo.
- Poškodb naslednjih delov: steklokeramike, dodatne opreme, košar za posodo in jedilni pribor, dovodnih in odvodnih cevi, tesnil, žarnic in pokrovov žarnic, zaslonov, tipk, ohišij in delov ohišij. Razen v primeru, ko se izkaže, da

je do takšne poškodbe prišlo zaradi napak v izdelavi.
- Primerov, pri katerih serviser med obiskom ne najde napake.
- Popravil, ki jih ne opravi izbrani ponudnik servisnih storitev in/ali pooblaščeni servisni pogodbenik, ali primerov, kjer niso bili uporabljeni originalni deli.
- Popravil, ki so potrebna zaradi napačne namestitve ali namestitve, ki ni v skladu s specifikacijami.
- Uporabe naprave v negospodinjskem okolju, tj. profesionalna uporaba.
- Poškodb, nastalih pri prevozu. Če stranka odpelje izdelek na domači ali kakšen drug naslov, podjetje IKEA ni odgovorno za poškodbe, ki lahko nastanejo med prevozom. Vendar pa v primeru, da podjetje IKEA poskrbi za dostavo izdelka na strankin dostavni naslov, poškodbe izdelka, nastale med dostavljanjem, ta garancija krije.
- Stroškov za prvotno nameščanje naprave podjetja IKEA. Če pa ponudnik servisnih storitev podjetja IKEA ali njegov pooblaščeni servisni partner popravi ali zamenja napravo pod pogoji te garancije, bo ponudnik servisnih storitev ali njegov pooblaščeni servisni partner ponovno namestil popravljeno napravo ali po potrebi namestil nadomestno. Ta omejitev ne velja za delo brez napak s strani usposobljenega strokovnjaka, ki uporabi naše originalne dele zaradi prilagoditve naprave tehnično varnostnim specifikacijam druge države EU.

Veljavnost zakona države

IKEINA garancija vam zagotavlja določene zakonite pravice, ki krijejo ali presegajo krajevne zahteve. Vendar ti pogoji nikakor ne omejujejo pravic potrošnika, opisanih v krajevni zakonodaji.

Območje veljavnosti

Za naprave, ki so bile kupljene v eni izmed držav EU in prepeljane v drugo državo EU, bodo storitve na voljo v okviru garancijskih pogojev, ki veljajo v novi državi. Obveznost izvajanja storitev v okviru garancije obstaja le v primeru, če naprava izpolnjuje in je nameščena v skladu z naslednjim:
- tehničnimi specifikacijami države, v kateri je podan garancijski zahtevek,
- navodili za montažo in varnostnimi navodili iz navodil za uporabo.

Namenske poprodajne storitve za IKEINE naprave:

Brez odlašanja se obrnite na IKEINO poprodajno servisno službo, da:
1. podate servisni zahtevek po tej garanciji;
2. prosite za pojasnitev namestitve IKEINE naprave v namenski IKEIN kuhinjski element. Servis ne zagotavlja pojasnitev glede:
   - celotne postavitve IKEINE kuhinje,
   - priključitve na električno omrežje (če naprava nima vtiča in kabla), vodovodno in plinsko napeljavo, ker mora to opraviti pooblaščen serviser.
3. prosite za pojasnitev vsebine navodil za uporabo in specifikacij IKEINE naprave.

Da bi vam zagotovili najboljšo možno pomoč, preden stopite v stik z nami, natančno preberite navodila za montažo in/ali navodila za uporabo v tej brošuri.

Kako stopite v stik z nami, če potrebujete servisno storitev

Oglejte si zadnjo stran teh navodil za celoten seznam izbranih IKEINIH stikov in ustreznih državnih telefonskih številk.

Da bi vam zagotovili čim hitrejšo storitev, priporočamo, da uporabite določene telefonske številke, navedene na koncu teh navodil. Vedno uporabite številke, navedene v knjižici določene naprave, za katero potrebujete pomoč. Preden nas pokličete, se prepričajte, da imate številko artikla IKEA (8-mestno kodo) in serijsko številko (8-mestno kodo, ki jo najdete na nazivni ploščici) naprave, za katero potrebujete pomoč.

SHRANITE RAČUN! To je vaše dokazilo o nakupu in ga potrebujete, če želite, da bo garancija veljala. Na računu se nahajata tudi IKEINO ime in številka izdelka (8-mestna oznaka) za vsako od kupljenih naprav.

Ali potrebujete dodatno pomoč?

Za vsa dodatna vprašanja, ki niso povezana s servisnimi storitvami za vaše naprave, se obrnite na klicni center naše najbližje IKEINE trgovine. Preden stopite v stik z nami, priporočamo, da natančno preberete dokumentacijo naprave.

Садржај

Безбедносне информације	38	Корисни савети	46
Безбедносна упутства	40	Нега и чишћење	47
Инсталација	42	Решавање проблема	49
Опис производа	43	Технички подаци	51
Руковање	43	Еколошка питања	53
Свакодневна употреба	44	IKEA ГАРАНЦИЈА	53

Задржано право измена.

⚠ Безбедносне информације

Пре инсталације и коришћења уређаја, пажљиво прочитајте приложено упутство. Произвођач није одговоран за било какве повреде или штете које су резултат неисправне инсталације или употребе. Чувајте упутство за употребу на безбедном и приступачном месту за будуће коришћење.

Безбедност деце и осетљивих особа

- Овај уређај могу да користе деца старија од 8 година и особе са смањеним физичким, чулним или менталним способностима, kао особе којима недостају искуство и знање, уколико им се обезбеди надзор или им се дају упутства у вези са употребом уређаја на безбедан начин и уколико схватају могуће опасности.
- Овај уређај могу да користе деца узраста између 3 и 8 година старости, као и особе са веома тешким и сложеним инвалидитетом, ако су упућени на одговарајући начин.
- Децу млађу од 3 године треба удаљити од уређаја уколико нису под непрекидним надзором.
- Немојте да дозволите деци да се играју уређајем.
- Деца не смеју да обављају чишћење и корисничко одржавање уређаја без надзора.
- Држите сву амбалажу даље од деце и одлажите је на одговарајући начин.

Опште мере безбедности

- Овај уређај је намењен за коришћење у домаћинствима и сличним окружењима, као што су:
  - куће на фармама; кухиње за особље у продавницама, канцеларијама и другим радним окружењима;
  - од стране клијената у хотелима, мотелима, пансионима и другим окружењима стационарног типа.
- УПОЗОРЕЊЕ: Отвори за вентилацију, на кућишту уређаја или на уградном елементу, не смеју да се блокирају.
- УПОЗОРЕЊЕ: Не користите механичке уређаје или друга средства да убрзате процес одмрзавања, осим оних која су препоручена од стране произвођача.
- УПОЗОРЕЊЕ: Немојте да оштетите коло расхладног средства.
- УПОЗОРЕЊЕ: Не користите електричне уређаје унутар преграда за одлагање хране унутар уређаја, осим ако њихов тип препоручује произвођач.
- Немојте користити млаз воде или пару за чишћење уређаја.
- Уређај чистите влажном меком крпом. Користите искључиво неутралне детерџенте. Немојте користити абразивне производе, абразивне јастучиће за чишћење, растваваче или металне предмете.
- Немојте држати експлозивне материје као што су аеросол лименке са запаљивим погонским горивом у овом уређају.
- Уколико је кабл за напајање оштећен, њега мора да замени произвођач, његов Овлашћени сервисни центар или лица сличне квалификације, како би се избегла опасност.

Безбедносна упутства

Инсталирање

⚠ **УПОЗОРЕЊЕ!** Само квалификована особа може да инсталира овај уређај.

- Уклоните комплетну амбалажу.
- Немојте да инсталирате или користите оштећен уређај.
- Не користите овај уређај пре него што га, због безбедности, инсталирате у уградни елемент.
- Придржавајте се упутстава за монтирање које сте добили уз уређај.
- Увек водите рачуна приликом померања уређаја зато што је тежак. Увек користите заштитне рукавице и затворену обућу.
- Уверите се да ваздух може да циркулише око уређаја.
- При првој инсталацији или након промене смера отварања врата сачекајте најмање 4 сата пре укључивања уређаја на извор напајања. Ово ће омогућити да се уље слије назад у компресор.
- Пре обављања било каквих радњи на уређају (нпр. промене смера отварања врата), исључите уређај извлачењем утикача из мрежне утичнице.
- Не монтирајте уређај близу радијатора, шпорета, рерни или плоча за кување.
- Не излажите уређај киши.
- Не монтирајте уређај на местима која су изложена директној сунчевој светлости.
- Немојте да инсталирате уређај у областима које су сувише влажне или сувише хладне.
- Када померате уређај, подигните предњу ивицу да се не би изгребао под.

Прикључење на електричну мрежу

⚠ **УПОЗОРЕЊЕ!** Ризик од пожара и струјног удара.

⚠ **УПОЗОРЕЊЕ!** Приликом позиционирања уређаја, уверите се да кабл за напајање није заглављен или оштећен.

⚠ **УПОЗОРЕЊЕ!** Немојте да користите адаптере са више утичница и продужне каблове.

- Уређај мора да буде уземљен.
- Уверите се да су параметри на плочици са техничким карактеристикама компатибилни са одговарајућим параметрима електричне мреже за напајање.
- Увек користите прописно уграђену утичницу заштићену од струјног удара.
- Водите рачуна да не изазовете штету на електричним компонентама (нпр. на утикачу, каблу за напајање, компресору). Обратите се овлашћеном сервисном центру или електричару ради замене електричних компоненти.
- Кабл за напајање мора да остане испод нивоа зидне утичнице.
- Прикључите главни кабл за напајање на зидну утичницу тек на крају инсталације. Водите рачуна да постоји приступ мрежном утикачу након инсталације.
- Не вуците кабл за напајање како бисте искључили уређај. Кабл искључите тако што ћете извући утикач из утичнице.

Употреба

⚠ **УПОЗОРЕЊЕ!** Постоји ризик од повреде, опекотина, струјног удара или пожара.

Уређај садржи запаљиви гас, изобутан (R600a), природни гас са високим нивоом компатибилности са животном средином. Водите рачуна да не оштетите коло расхладног средства које садржи изобутан.

- Немојте да мењате спецификацију овог уређаја.
- Не стављајте електричне уређаје (нпр. уређаје за прављење сладоледа) у апарат, осим ако нису наведени као погодни од стране произвођача.
- Ако дође до оштећења расхладног кола, уверите се да у просторији нема пламена и извора паљења. Проветрите просторију.
- Не дозволите врућим предметима да додирну пластичне делове уређаја.
- Не стављајте газиране сокове у одељак за замрзавање. То ће створити притисак на посуде са пићем.
- Немојте држати запаљиве гасове и течности у уређају.
- Запаљиве материје или предмете натопљне запаљивим материјама немојте стављати унутар и поред уређаја или на њега.
- Не додирујте компресор или кондензатор. Они су врели.
- Немојте уклањати или додиривати предмете из одељка замрзивача ако су вам руке мокре или влажне.
- Не замрзавајте поново храну која је одмрзнута.
- Придржавајте се упутстава у вези са складиштењем датих на паковању замрзнуте хране.
- Пре стављања у замрзивач, умотајте храну у било који материјал који је погодан да дође у контакт са храном.

Нега и чишћење

⚠ **УПОЗОРЕЊЕ!** Ризик од повреде или оштећења уређаја.

- Пре чишћења искључите уређај и извуците утикач из зидне утичнице.
- Овај уређај садржи угљоводонике у јединици за хлађење. Само квалификована особа може да обавља одржавање и пуњење ове јединице.
- Редовно проверавајте отвор уређаја и, уколико је потребно, очистите га. Уколико је овај отвор запушен, отопљена вода ће се скупљати на дну уређаја.

Óńëóăŕ

- Ради оправке уређаја обратите се овлашћеном сервисном центру..
- Користите само оригиналне резервне делове.

Одлагање

⚠ **УПОЗОРЕЊЕ!** Ризик од повреде или гушења.

- Одвојте кабл за напајање уређаја од мрежног напајања.
- Одсеците кабл за напајање и баците га у смеће.
- Уклоните врата да бисте спречили да се деца и кућни љубимци затворе унутар уређаја.
- Струјно коло фрижидера и изолациони материјали овог уређаја не оштећују озон.
- Изолациона пена садржи запаљиве гасове. Обратите се општинским органима да бисте сазнали како да правилно одложите уређај у отпад.
- Немојте да оштетите део за хлађење који је близу грејног тела.

Инсталација

УПОЗОРЕЊЕ! Погледајте поглавља о безбедности.

Постављање

Ради инсталације, погледајте одељак са упутствима за склапање.

За постизање најбољих резултата, поставите уређај далеко од извора топлоте као што су радијатори, бојлери, директни сунчеви зраци, итд. Осигурајте слободну циркулацију ваздуха око задњег дела уређаја.

Постављање

Овај уређај треба да се монтира на сувом, добро проветреном затвореном простору, тако да температура просторије одговара класи климе означеној на плочици са техничким карактеристикама уређаја:

Класа климе	Температура просторије
SN	+10 °C до + 32 °C
N	+16 °C до + 32 °C
ST	+16 °C до + 38 °C
T	+16 °C до + 43 °C

Могу се јавити одређени проблеми у раду уређаја код неких модела када уређај ради изван наведеног опсега. Исправан рад се може гарантовати искључиво у оквиру наведеног температурног опсега. У случају било какве сумње у вези са монтирањем уређаја, обратите се продавцу, нашем корисничком сервису или најближем сервисном центру.

Струјни прикључак

Пре прикључења уређаја проверите да ли напон и фреквенција струје који су приказавни на плочици са техничким карактеристикама одговарају вредностима ваше кућне електричне мреже.

Уређај мора да буде уземљен. У ове сврхе обезбеђен је кабл за напајање електричном енергијом са контактом. Ако утичница у вашем дому није уземљена, уређај прикључите на засебно уземљење у складу с важећим прописима и уз консултације с квалификованим електричарем.

Произвођач одбацује сваку одговорност у случају непоштовања горе наведене мере опреза.

Овај уређај је усклађен са директивама ЕЕЗ-а.

Опис производа

Преглед производа

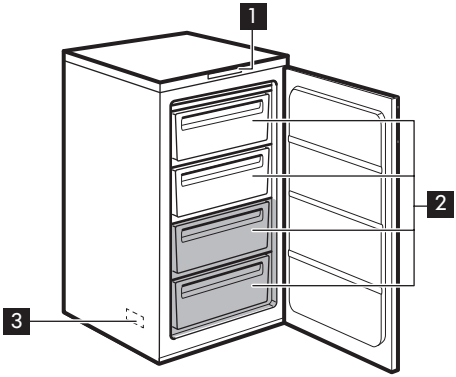

1 Командна табла
2 Фиоке замрзивача
3 Плочица са техничким карактеристикама (смештена унутар уређаја)

Најхладнија зона

Руковање

Командна табла

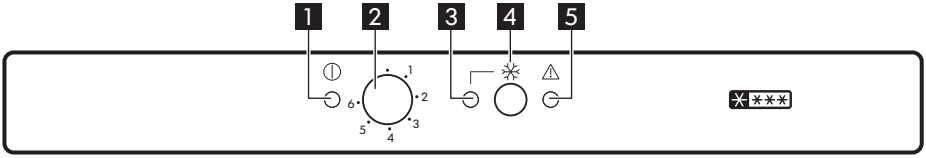

1 Контролна лампица
2 Регулатор температуре
3 Лампица брзог замрзавања
4 Прекидач за Брзо замрзавање / прекидач за ресетовање аларма
5 Светло аларма

Укључивање уређаја

Прикључите утикач у утичницу. Контролно светло ће се упалити и чућете зујалицу.

ⓘ Уколико је температура унутар уређаја превисока, трептаће светло аларма. Активирајте функцију Брзо замрзавање.

Искључивање функције

Да бисте искључили уређај, поставите регулатор температуре у положај „O“. Контролно светло ће се угасити и чућете зујалицу.

Регулисање температуре

Температура се регулише аутоматски.

1. Окрените регулатор температуре према нижем подешавању како бисте постигли минималну хладноћу.
2. Окрените регулатор температуре према вишем подешавању како бисте постигли максималну хладноћу.

Средња вредност температуре је обично најподеснија.
Ипак, потребно је одабрати тачно подешавање имајући у виду да температура унутар уређаја зависи од:
- собне температуре,
- учесталости отварања врата,
- количине хране у њему,
- места на којем уређај стоји.

Функција Брзо замрзавање

1. Притисните прекидач Брзо замрзавање како бисте активирали функцију Брзо замрзавање.

Светло функције Брзо замрзавање се пали.

2. Притисните прекидач Брзо замрзавање како бисте деактивирали функцију у било које време.

Светло функције Брзо замрзавање се гаси.

Ова функција се аутоматски зауставља након 52 часа.

Звучни аларм

Звучни аларм се оглашава када температура унутар замрзивача нарасте до тачке у којој безбедно чување смрзнуте хране више није обезбеђено.

Када се поново успоставе нормални услови рада, звучни аларм престаје да се чује.

У сваком случају, притисните прекидач за ресетовање аларма како бисте деактивирали звучни аларм.

Аларм за отворена врата

Уколико су врата отворена око 80 секунди, огласиће се звучни сигнал.

Када се поново успоставе нормални услови рада (врата су затворена), звучни аларм престаје да се чује.

У сваком случају, притисните прекидач за ресетовање аларма како бисте деактивирали звучни аларм.

Свакодневна употреба

УПОЗОРЕЊЕ! Погледајте поглавља о безбедности.

Календар за замрзавање

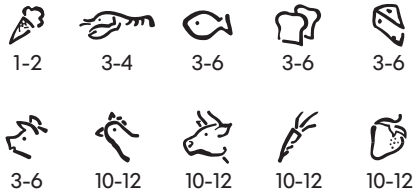

Симболи показују различите врсте замрзнутих производа.

Бројеви показују време чувања у месецима одређених врста замрзнутих производа. Да ли важи горња или доња вредност назначеног времена чувања, зависи од квалитета намирница и начина обраде пре замрзавања.

Прибор

Посуда за лед

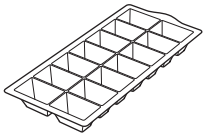

x1

Стругач за лед

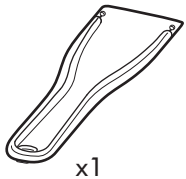

x1

Замрзавање свеже хране

Одељак замрзивача је погодан за замрзавање свеже хране и за дуго чување смрзнуте и дубоко смрзнуте хране.

Да бисте замрзли свежу храну, активирајте функцију брзог замрзавања најмање 24 сата пре уношења хране у замрзивач.

Распоредите свежу храну коју замрзавате у две доње коморе.

Максимална количина хране која може да се замрзне за 24 сата наведена је на плочици са техничким карактеристикама, на налепници која се налази на бочној страни уређаја.

Процес замрзавања траје 24 сата: током тог перида немојте стављати у уређај другу храну коју желите да замрзнете.

После 24 сата, када се процес замрзавања заврши, деактивирајте функцију брзог замрзавања (погледајте одељак „Функција брзог замрзавања“).

Смештање смрзнуте хране

Пре него што ставите производе у одељак када га први пут укључујете или након неког времена неупотребљавања, оставите уређај да ради најмање 12 часова на подешеној вредности брзог замрзавања.

Уколико је потребно да чувате велику количину хране, извадите све фиоке и корпе из уређаја и ставите намирнице на стаклене полице да бисте постигли најбоље радне карактеристике.

У случају неочекиваног одмрзавања, на пример, због нестанка струје, које је било дуже од вредности наведне под „време пораста“ у табели са техничким карактеристикама, одмрзнута храна се мора одмах конзумирати или скувати па онда поново замрзнути (након хлађења).

Отапање

Пре конзумирања, дубоко замрзнуте или замрзтнуте намирнице можете одмрзнути у комори фрижидера или на собној температури, зависно од тога колико времена имате на располагању за то.

Мање комаде хране можете чак да кувате док су још замрзнути, одмах након вађења из фрижидера: у том случају, кување ће дуже да траје.

Прављење коцкица леда

Овај уређај има један калуп за прављење коцкица леда.

1. Напуните калуп водом.
2. Ставите калуп у преграду замрзивача

⚠ **ОПРЕЗ** Немојте да користите металне инструменте за вађење калупа из замрзивача.

Корисни савети

Нормални радни звукови

Следећи звукови су нормални за време рада уређаја:

- Слабо клокотање и жуборење са звуком намотавања када се упумпава средство за хлађење.
- Завијајући и пулсирајући звук из компресора када се упумпава средство за хлађење.
- Изненадни прасак из унутрашњости уређаја проузрокован термичким ширењем (природна и безопасна физичка појава).
- Слабо шкљоцање из регулатора температуре када се компресор укључи или искључи.

Савети за уштеду електричне енергије

- Немојте често отварати врата нити их остављати отворена дуже него што је потребно.

Савети за замрзавање хране

Ево неколико важних савета који ће вам помоћи да максимално искористите процес замрзавања:

- максимална количина хране коју можете замрзнути у току 24 часа дата је на плочици с техничким карактеристикама;
- замрзавање траје 24 сата и током њега не треба додавати намирнице које треба да се замрзну;
- замрзните само најквалитетније, свеже и темељно опране намирнице;
- храну припремајте у малим порцијама како бисте могли да је брзо и у потпуности замрзнете и да бисте касније могли да одмрзнете само оне количине које су вам потребне;
- намирнице умотајте у алуминијумску фолију или пластичне кесе и постарајте се да ова амблажа буде херметична;
- не дозволите да свежа, несмрзнута храна дође у додир са већ смрзнутим намирницама, како бисте избегли пораст температуре смрзнуте хране;
- посне намирнице могу се боље и дуже чувати од масне хране; со скраћује век чувања намирница;
- коцкице леда, ако се конзумирају одмах након вађења из одељка за замрзавање, могу да проузрокују промрзлине на кожи;
- препоручује се да на сваком појединачном паковању залепите етикету с датумом замрзавања како бисте могли да водите рачуна о времену њиховог чувања.

Савети у вези с чувањем смрзнуте хране

Да бисте остварили најбоље могуће перформансе овог уређаја, требало би да:

- проверите да ли су комерцијално замрзнуте намирнице биле адекватно

ускладиштене у малопродајном објекту;
- постарате се да смрзнуте намирнице за што је могуће краће време пренесете од продавнице до замрзивача;
- не отварате често врата уређаја нити их остављате отворена дуже него што је то непходно;
- када се једном одмрзне, храна се брзо квари и не сме се поново замрзавати;
- немојте прекорачити време складиштења које је прописао произвођач намирница;

Нега и чишћење

УПОЗОРЕЊЕ! Погледајте поглавља о безбедности.

Општа упозорења

ОПРЕЗ Искључите уређај са електричне мреже пре вршења било каквих радњи из домена одржавања.

Овај уређај садржи угљоводонике у расхладној јединици, стога одржавање и допуњавање морају да врше овлашћени техничари.

Прибор и делови уређаја нису погодни за прање у машини за прање посуђа.

Чишћење унутрашњости

1. Пре прве употребе уређаја, оперите унутрашњост и све унутрашње додатке млаком водом и неким неутралним детерџентом тако да се уклони карактеристичан мирис потпуно новог производа.
2. Добро га осушите.

Немојте користити детерџенте нити абразивна средства у праху јер би могло доћи до оштећења завршне обраде.

Периодично чишћење

ОПРЕЗ Немојте да вучете, померате или оштећујете цеви и/или каблове унутар уређаја.

ОПРЕЗ Пазите да не оштетите расхладни систем.

ОПРЕЗ Када померате уређај, подигните предњу ивицу да се не би изгребао под.

Уређај треба редовно чистити:

1. Очистите унутрашњост и приборе топлом водом и неким неутралним детерџентом.
2. Редовно проверавајте заптивке врата и водите рачуна да остану чисте и да на њима нема отпадака.
3. Исперите и добро осушите.
4. Ако је омогућен приступ кондензатору и компресору са задње стране уређаја, очистите их помоћу четке. На тај начин ћете побољшати рад уређаја и смањити потрошњу електричне енергије.

Одмрзавање замрзивача

⚠ **ОПРЕЗ** Никада немојте користити оштре металне предмете за стругање леда са испаривача, јер бисте могли да га оштетите. Немојте да користите механичке уређаје нити вештачка средства за убрзавање процеса одмрзавања осим оних које је произвођач препоручио. Повишена температура на којој се залеђена храна држи током одмрзавања замрзивача може да скрати њен рок трајања.

ⓘ Приближно 12 сати пре одлеђивања подесите нижу температуру како би се сакупила довољна резервна хладноћа за случај прекида рада уређаја.

Извесна количина леда ће се увек створити на полицама замрзивача и око горњег одељка.

Одмрзните замрзивач када слој иња достигне дебљину од око 3–5 мм.

1. Искључите уређај или извуците утикач из зидне утичнице.
2. Извадите све намирнице, умотајте их у више слојева новинског папира и ставите их на хладно место.

⚠ **УПОЗОРЕЊЕ!** Немојте додиривати веома замрзнуту храну влажним рукама. Ваше руке могу да се замрзну и залепе за храну.

3. Оставите врата отворена и заштитите под од воде која се слива приликом отапања, нпр. тканином.
   Да бисте убрзали процес одмрзавања, ставите лонац топле воде у одељак замрзивача. Осим тога, стругачем за лед уклоните комаде леда који отпадају пре завршетка одлеђивања.
4. Када се лед отопи, добро осушите унутрашњост и чувајте стругач за будућу употребу.
5. Укључите уређај.

Сачекајте најмање 3 сата пре него што вратите храну натраг у одељак замрзивача.

Периоди када се уређај не користи

Када се уређај не користи дуже време, предузмите следеће мере предострожности:

1. Искључите апарат из струје.
2. Извадите сву храну.
3. Одмрзните (ако је неопходно) и очистите уређај и сав прибор.
4. Оставите врата отворена како бисте спречили настајање непријатних мириса.

⚠ **УПОЗОРЕЊЕ!** Ако желите да уређај остане укључен, замолите некога да га повремено проверава како би се спречило кварење хране у њему у случају прекида напајања.

Решавање проблема

⚠ **УПОЗОРЕЊЕ!** Погледајте поглавља о безбедности.

Шта учинити ако...

Проблем	Могући узрок	Решење
Уређај не ради.	Уређај је искључен.	Укључите уређај.
Уређај не ради.	Утикач кабла за напајање није правилно укопчан у зидну утичницу.	Правилно укопчајте утикач у зидну утичницу.
Уређај не ради.	Нема напона у зидној утичници.	Прикључите неки други електрични уређај у ту зидну утичницу. Обратите се квалификованом електричару.
Уређај је бучан.	Уређај није правилно постављен.	Проверите да ли уређај стоји стабилно.
Звучни или визуелни аларм је укључен.	Уређај је скоро укључен или је температура још увек сувише висока.	Погледајте „Аларм за високу температуру“.
Звучни или визуелни аларм је укључен.	Температура у уређају је превисока.	Обратите се квалификованом електричару или најближем овлашћеном сервисном центру.
Компресор ради без прекида.	Температура је погрешно подешена.	Погледајте одељак „Инсталација“.
Компресор ради без прекида.	Истовремено је смештено много прехрамбених производа.	Сачекајте неколико сати и затим поново проверите температуру.
Компресор ради без прекида.	Собна температура је превисока.	Погледајте графикон климатских класа на плочици са техничким карактеристикама.

Проблем	Могући узрок	Решење
Компресор ради без прекида.	Прехрамбени производи које сте ставили у уређај су превише топли.	Оставите прехрамбене производе да се охладе на собној температури, пре него што их ставите у уређај.
Компресор ради без прекида.	Врата нису правилно затворена.	Погледајте одељак „Затварање врата“.
Компресор ради без прекида.	Функција Брзо замрзавање је укључена.	Погледајте одељак „Функција Брзо замрзавање“.
Накупило се превише иња и леда.	Врата нису правилно затворена или је заптивач деформисан/прљав.	Погледајте одељак „Затварање врата“.
Накупило се превише иња и леда.	Чеп за испуштање воде није правилно постављен.	Поставите чеп за испуштање воде на правилан начин.
Накупило се превише иња и леда.	Прехрамбени производи нису правилно упаковани.	Боље упакујте прехрамбене производе.
Накупило се превише иња и леда.	Температура је погрешно подешена.	Погледајте одељак „Инсталација“.
Компресор се не покреће одмах након притиска на Брзо замрзавање, или након промене температуре.	То је нормално, није дошло ни до какве грешке.	Компресор започиње рад након одређеног времена.
Температура не може да се подеси.	Функција Брзо замрзавање је укључена.	Ручно искључите функцију Брзо замрзавање или сачекајте да се функција аутоматски ресетује да бисте подесили температуру. Погледајте одељак „Функција Брзо замрзавање“.
Температура у уређају је превише ниска/висока.	Регулатор температуре није правилно подешен.	Подесите вишу/нижу температуру.

Проблем	Могући узрок	Решење
Температура у уређају је превише ниска/висока.	Температура прехрамбених производа је превисока.	Сачекајте да температура прехрамбених производа опадне на собну температуру пре смештања у фрижидер.
Температура у уређају је превише ниска/висока.	Дебљина леда је већа од 4-5 мм.	Одмрзните уређај.
Температура у уређају је превише ниска/висока.	Врата су често отварана.	Отварајте врата само када је то неопходно.
Температура у уређају је превише ниска/висока.	Функција Брзо замрзавање је укључена.	Погледајте одељак „Функција Брзо замрзавање“.
Температура у уређају је превише ниска/висока.	Нема циркулације хладног ваздуха у уређају.	Постарајте се да у уређају постоји циркулација хладног ваздуха.
Врата се тешко отварају.	Покушали сте да отворите врата одмах након што сте их претходно затворили.	Сачекајте неколико секунди између затварања и поновног отварања врата.

Уколико ваш уређај и после ових провера не ради правилно, контактирајте најближи сервисни центар. Списак сервисних центара можете пронаћи на крају овог приручника.

2. Ако је потребно, подесите врата. Погледајте одељак са упутствима за монтажу.
3. Ако је потребно, замените оштећене заптивке на вратима. Обратите се овлашћеном сервисном центру.

Затварање врата

1. Очистите заптиваче на вратима.

Технички подаци

Технички подаци

Категорија производа	
Тип уређаја	Замрзивач

Тип инсталације	Уградни
Димензије производа	
Висина	873 мм
Ширина	540 мм
Дубина	549 мм
Нето запремина	
Замрзивач	98 Литара
Систем одмрзавања	
Замрзивач	упутство за употребу
Број звездица	✱✱✱✱
Време пораста температуре	Сати 20
Капацитет замрзавања	10 кг/24 ч
Потрошња електричне енергије	0,430 kWh/24 ч
Ниво буке	34 dB (A)
Енергетска класа	A++
Напон	230 - 240 V
Фреквенција	50 Hz

Техничке информације се налазе на плочици са техничким карактеристикама са леве унутрашње стране на уређају, као и на енергетској налепници.

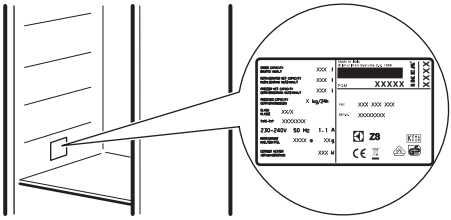

Еколошка питања

Рециклирајте материјале са симболом ♲. Паковање одложите у одговарајуће контејнере ради рециклирања. Помозите у заштити животне средине и људског здравља као и у рециклирању отпадног материјала од електронских и електричних уређаја. Уређаје обележене симболом ⌧ немојте бацати заједно са смећем. Производ вратите у локални центар за рециклирање или се обратите општинској канцеларији.

IKEA ГАРАНЦИЈА

Колико дуго важи IKEA гаранција?

Ова гаранција важи 5 година од оригиналног датума куповине вашег уређаја у компанији IKEA. Оригинални рачун је неопходан као доказ о куповини. Ако се сервисирање уређаја обавља у оквиру гаранције, овим се неће продужити гарантни рок.

Ко ће обавити сервисирање?

Сервисер компаније IKEA обезбедиће услугу путем сопствене сервисне службе или мреже овлашћених партнера.

Шта покрива ова гаранција?

Овом гаранцијом покривени су кварови уређаја који су изазвани грешкама у конструкцији или материјалу, почев од датума куповине у компанији IKEA. Гаранција важи само ако се уређај употребљава за кућне потребе. Изузеци су наведени под насловом „Шта није покривено овом гаранцијом?“ Током гарантног периода, трошкови отклањања кварова, нпр. поправке, резервни делови, рад и путни трошкови, под условом да је уређају могуће приступити ради поправке без додатних трошкова. На ове услове примењују се смернице ЕУ (бр. 99/44/EG) и одговарајући локални прописи. Замењени делови постају власништво компаније IKEA.

Шта ће IKEA учинити да отклони проблем?

Изабрани сервисер компаније IKEA испитаће производ и одлучити, по сопственом нахођењу, да ли је покривен овом гаранцијом. Уколико се сматра да је покривен, сервисер компаније IKEA или њен овлашћени партнер преко сопствене сервисне службе, према сопственом нахођењу потом ће, или поправити неисправан производ или га заменити истим или сличним.

Шта није покривено овом гаранцијом?

- Нормално хабање.
- Намерно оштећење или оно настало услед немара, оштећење проузроковано непоштовањем упутства за употребу, неисправном инсталацијом или прикључивањем на погрешан напон, оштећење изазвано хемијском или електро-хемијском реакцијом, рђа, корозија или оштећење од воде, укључујући ограничавања на оштећења изазвана великом количином каменца у доводу воде, оштећење настало услед нетипичних услова у окружењу.
- Потрошни делови укључујући батерије и лампице.
- Делови који немају функцију и украсни делови који не утичу на нормалну употребу уређаја,

укључујући било какве огреботине и могуће разлике у боји.
- Случајно оштећење проузроковано страним телима или супстанцама, чишћењем или одблокирањем филтера, система за одвод или фиока за детерџент.
- Оштећење следећих делова: керамичког стакла, додатака, корпе за посуђе, корпе прибора за јело, доводних и одводних цеви, заптивки, сијалица и поклопаца сијалица, екрана, дугмади, кућишта и делова кућишта. Изузев у случајевима када је могуће доказати да су таква оштећења настала услед грешака у производњи.
- Случајеви у којима није било могуће установити било какав квар током посете техничара.
- Поправке које нису обављене од стране нашег изабраног сервисера и/или овлашћених сервисних партнера, или у случају када нису коришћени оригинални делови.
- Поправке проузроковане погрешном уградњом или које нису урађене у складу са спецификацијом.
- Употреба уређаја ван домаћинства, тј. у професионалне сврхе.
- Оштећења приликом транспорта. Уколико купац транспортује производ до своје куће или неке друге адресе, IKEA није одговорна за било какву штету која може настати током транспорта. Међутим, уколико IKEA испоручи производ на адресу купца, штета настала током овакве испоруке биће покривена гаранцијом.
- Трошкови обављања иницијалне инсталације IKEA уређаја. Међутим, уколико сервисер компаније IKEA или њен овлашћени партнер поправи или замени уређај под условима ове гаранције, сервисер или овлашћени партнер компаније IKEA ће поново инсталирати оправљени уређај или инсталирати нови, уколико је неопходно. Ово ограничење се не односи на рад који није проузроковао грешке а изведен је од стране квалификованог лица, уз употребу наших оригиналних делова, а како би се уређај прилагодио безбедносним техничким спецификацијама друге државе чланице ЕУ.

Како се примењује закон државе

Гаранција компаније IKEA даје вам одређена законска права, којом се покривају или превазилазе локални захтеви. Међутим, ови услови ни на који начин не ограничавају права потрошача описана у локалним прописима.

Подручје важења

За уређаје који су купљени у једној држави ЕУ а затим однети у другу државу ЕУ, сервисирање ће бити обезбеђено у оквиру гарантних услова који су уобичајени у новој држави. Обавеза пружања услуга сервисирања у оквиру гаранције постоји само ако је уређај усаглашен и инсталиран у складу са:
- техничким спецификацијама државе у којој је начињен гарантни захтев;
- Упутством за монтажу и Упутством о безбедности у упутству за употребу.

Послепродајно сервисирање за IKEA уређаје:

Молимо вас да се без оклевања обратите послепродајној сервисној служби компаније IKEA да бисте:
1. упутили захтев за сервисирање под овом гаранцијом;
2. тражили појашњење у вези са инсталацијом IKEA уређаја у предвиђеном IKEA кухињском намештају. Сервис неће пружити објашњења која се односе:
   - на монтажу целе IKEA кухиње;
   - прикључивање на струју (уколико се апарат испоручује без утикача и кабла), на воду и на гас, јер такве

радове мора да обави техничко лице овлашћеног сервиса.

3. тражили појашњење у вези са садржајем и спецификацијама у упутству за употребу овог IKEA уређаја.

Да бисте од нас добили најбољу могућу помоћ, молимо вас да пажљиво прочитате одељак Упутство за монтажу и/или Упутство за употребу ове брошуре, пре него што нам се обратите.

Како да дођете до нас ако вам је потребна наша услуга

Молимо вас да погледате последњу страницу овог упутства на којој ћете наћи комплетан списак именованих контаката компаније IKEA и одговарајућих телефонских бројева у националној мрежи.

Како бисмо вам брзо пружили услугу, саветујемо вам да користите телефонске бројеве наведене на списку, на крају овог упутства. Када вам је потребна помоћ, увек користите бројеве наведене у брошури за одређени уређај. Пре него што нас позовете, обавезно имајте при руци број IKEA артикла (8-цифрени број) и серијски број (8-цифрени број који се налази на плочици са техничким карактеристикама) уређаја за који вам је потребна помоћ.

САЧУВАЈТЕ РАЧУН! То је ваш доказ о куповини и неопходан је да би гаранција била важећа. Имајте на уму да су на рачуну такође наведени број и назив IKEA артикла (8-цифрена шифра) за сваки од уређаја који сте купили.

Да ли вам је потребна додатна помоћ?

За сва додатна питања која се не односе на послепродајно сервисирање вашег уређаја, обратите се контакт центру најближе IKEA продавнице. Пре него што нам се обратите, препоручујемо вам да пажљиво прочитате документацију о уређају.

Country	Phone number	Call Fee	Opening time
België	070 246016	Binnenlandse gesprekskosten	8 tot 20 Weekdagen
Belgique		Tarif des appels nationaux	8 à 20. En semaine
България	00359888164080 0035924274080	Такса за повикване от страната	От 9 до 18 ч в работни дни
Česká republika	246 019721	Cena za místní hovor	8 až 20 v pracovních dnech
Danmark	70 15 09 09	Landstakst	man. - fre. 09.00 - 20.00 lør. - søn. 09.00 - 18.00
Deutschland	+49 1806 33 45 32*	* 0,20 €/Verbindung aus dem Festnetz max. 0,60 €/Verbindung aus dem Mobilfunknetz	Werktags von 8.00 bis 20.00
Ελλάδα	211 176 8276	Υπεραστική κλήση	8 έως 20 κατά τις εργάσιμες ημέρες
España	91 1875537	Tarifa de llamadas nacionales	De 8 a 20 en días laborables
France	0170 36 02 05	Tarif des appels nationaux	9 à 21. En semaine
Hrvatska	00385 1 6323 339	Trošak poziva 27 lipa po minuti	radnim danom od ponedjeljka do petka od 08:00 do 16:00
Ireland	0 14845915	National call rate	8 till 20 Weekdays
Ísland	5880503	Innanlandsgjald fyrir síma	9 til 18. Virka daga
Italia	02 00620818	Tariffa applicata alle chiamate nazionali	dalle 8 alle 20 nei giorni feriali
Κυπρος	22 030 529	Υπεραστική κλήση	8 έως 20 κατά τις εργάσιμες ημέρες
Lietuva	5 230 06 99	Nacionalinių pokalbių tarifai	Pr. - Ketv.: 8:00 - 12:00, 12:45 - 17:00 Pnkt.: 8:00 - 12:00, 12:45 - 15:45
Magyarország	061 998 0549	Belföldi díjszabás	Hétköznap 8 és 10 óra között
Nederland Luxembourg	0900 - 235 45 32 (0900-BEL IKEA) 0031 - 50 316 8772 (internationaal)	Geen extra kosten. Alleen lokaal tarief.	ma-vr: 8.00 - 21.00 zat: 9.00 - 21.00 zon / pub. vakantie: 10.00 - 18.00
Norge	22 72 35 00	Takst innland	8 til 20 ukedager
Österreich	+43-1-2056356	max. 10 Cent/min.	Mo - Fr 8.00 - 20.00 Uhr
Polska	801 400 711	Stawka wg taryfy krajowej	Od 8 do 20 w dni robocze
Portugal	211557985	Chamada Nacional	9 às 21. Dias de Semana *excepto feriados
România	021 211 08 88	Tarif apel național	8 - 20 în zilele lucrătoare
Россия	8 495 6662929	Действующие телефонные тарифы	с 8 до 20 по рабочим дням Время московское
Schweiz	031 5500 324	Tarif für Anrufe im Bundesgebiet	8 bis 20 Werktage
Suisse		Tarif des appels nationaux	8 à 20. En semaine
Svizzera		Tariffa applicata alle chiamate nazionali	dalle 8 alle 20 nei giorni feriali
Slovensko	(02) 3300 2554	Cena vnútroštátneho hovoru	8 až 20 v pracovných dňoch
Suomi	030 6005203	Lankapuhelinverkosta 0,0835 €/puhelu + 0,032 €/min Matkapuhelinverkosta 0,192 €/min	arkipäivisin 8.00 - 20.00
Sverige	0775 700 500	lokalsamtal (lokal taxa)	mån-fre 8.30 - 20.00 lör-sön 9.30 - 18.00
Türkiye	212 244 0769	Ulusal arama ücreti	Hafta içi saat 09:00'dan 18:00'a kadar
Україна	044 586 2078	Міжміськи дзвінки платні	9 - 21 В робочі дні
United Kingdom	020 3347 0044	National call rate	9 till 21. Weekdays
Србија	+381 11 7 555 444 (ако позивате изван Србије) 011 7 555 444 (ако позивате из Србије)	Цена позива у националном саобраћају	Понедељак – субота: 09 – 20 Недеља: 09 – 18
Eesti, Latvija, Slovenija		www.ikea.com	

211624987-A-502018

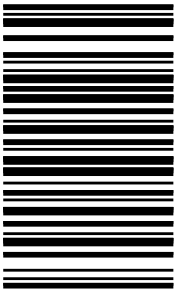

© Inter IKEA Systems B.V. 2018

21552

AA-1876052-5