TILLREDA

Design and Quality
IKEA of Sweden

POLSKI **4**
TÜRKÇE **17**
SLOVENSKY **30**

Spis treści

Informacje dotyczące bezpieczeństwa	4	Konserwacja i czyszczenie	12
Wskazówki dotyczące bezpieczeństwa	7	Co zrobić, gdy...	13
Opis urządzenia	9	Informacje techniczne	14
Codzienna eksploatacja	10	Ochrona środowiska	14
Wskazówki i porady	12	Gwarancja IKEA	15

Informacje dotyczące bezpieczeństwa

ⓘ Aby zapewnić bezpieczeństwo użytkownika i poprawną obsługę urządzenia, należy uważnie przeczytać niniejszą instrukcję obsługi przed instalacją i użytkowaniem sprzętu. Instrukcję należy przechowywać w pobliżu urządzenia oraz dołączyć ją do urządzenia w przypadku sprzedaży. Użytkownik jest zobowiązany zapoznać się z obsługą i zasadami bezpiecznego korzystania z niniejszego urządzenia.

Poprawne użytkowanie

- Nie pozostawiaj działającego urządzenia bez nadzoru.
- Niniejszy produkt przeznaczony jest wyłącznie do użytku w gospodarstwie domowym.
- Niniejszy produkt przeznaczony jest wyłącznie do użytku wewnątrz pomieszczeń.
- Niniejsze urządzenie nie może być wykorzystywane jako powierzchnia robocza bądź powierzchnia do przechowywania przedmiotów.
- Nigdy nie przechowuj na urządzeniu lub w jego pobliżu palnych płynów, materiałów łatwopalnych lub przedmiotów topliwych (np. plastikowych folii, plastiku, aluminium).
- Zachowaj ostrożność podłączając urządzenia elektryczne do gniazdek elektrycznych znajdujących się w pobliżu niniejszego urządzenia. Zadbaj o to, aby przewody elektryczne nie dotykały ani nie przebiegały pod urządzeniem lub gorącym naczyniem.
- Nie przeprowadzaj samodzielnych napraw – pozwoli

to zapobiec obrażeniom ciała i uszkodzeniu sprzętu. Zwróć się o pomoc do Biura Obsługi Klienta (zajrzyj do rozdziału na temat Serwisowania).

Bezpieczeństwo dzieci i osób narażonych na zagrożenia

- Z niniejszego urządzenia mogą korzystać dzieci od lat 8 oraz osoby o ograniczonych zdolnościach fizycznych, postrzegania i umysłowych lub nieposiadające doświadczenia i wiedzy, jeśli pozostają pod nadzorem lub zostały poinstruowane odnośnie do korzystania z urządzenia w bezpieczny sposób i rozumieją związane z tym zagrożenia.
- Wszelkie materiały opakowaniowe przechowuj w miejscu niedostępnym dla dzieci. Ryzyko uduszenia.
- Zadbaj, aby dzieci nie znajdowały się w pobliżu działającego urządzenia.
- Dzieci poniżej 8 roku życia nie powinny zbliżać się do urządzenia, chyba że znajdują się pod ciągłym nadzorem.
- Dzieci nie powinny bawić się urządzeniem. Przeprowadzanie konserwacji i czyszczenia przez dzieci, które nie znajdują się pod nadzorem, jest niedopuszczal

⚠ **Ostrzeżenie!** Aktywuj zabezpieczenie chroniące dzieci, aby uniknąć przypadkowego włączenia urządzenia przez dziecko lub zwierzę domowe.

Ogólne informacje na temat bezpieczeństwa

- Nie zasłaniaj otworów wentylacyjnych znajdujących się w obudowie urządzenia lub zabudowie.
- Aby uniknąć obrażeń ciała, nie dotykaj płyty, póki wyświetlany jest wskaźnik ciepła resztkowego.
- Aby uniknąć porażenia prądem, nie umieszczaj żadnych przedmiotów w płycie indukcyjnej podczas jej pracy.
- Aby zapobiec uduszeniu, nie okręcaj przewodu zasilającego wokół szyi.

- Nie czyść urządzenia za pomocą generatora pary.
- Nie umieszczaj na płycie przedmiotów wykonanych z metalu, takich jak noże, widelce, łyżki i pokrywki, gdyż może dojść do ich silnego rozgrzania.
- Po zakończeniu gotowania wyłącz płytę za pomocą przycisków sterujących. Układ wykrywania naczyń nie służy do bezpiecznego wyłączania urządzenia.
- Niniejszego urządzenia nie należy obsługiwać za pomocą zewnętrznego licznika czasu lub oddzielnego systemu zdalnego sterowania.
- Należy zachować ostrożność, aby uniknąć dotknięcia elementów grzejnych.
- Uszkodzony przewód zasilający powinien zostać wymieniony przez producenta, autoryzowany serwis techniczny lub wykwalifikowanego technika. W ten sposób unikniesz potencjalnych zagrożeń.

⚠ **OSTRZEŻENIE:** Stosuj wyłącznie osłony do płyty grzejnej wyprodukowane przez producenta urządzenia, osłony zintegrowane z płytą lub osłony wskazane przez producenta w instrukcji obsługi jako odpowiednie. Użycie osłony niewłaściwego typu może przyczynić się do wywołania wypadku.

⚠ **OSTRZEŻENIE:** W razie pęknięcia powierzchni wyłącz urządzenie, aby zapobiec potencjalnemu porażeniu prądem.

⚠ **OSTRZEŻENIE:** Urządzenie i jego odkryte elementy rozgrzewają się podczas pracy.

⚠ **OSTRZEŻENIE:** Pozostawienie na włączonej płycie naczynia z tłuszczem lub olejem bez nadzoru może być niebezpieczne. Ryzyko wywołania pożaru. NIGDY nie próbuj ugasić płonącej potrawy za pomocą wody – niezwłocznie wyłącz urządzenie i nakryj płomień, np.: pokrywką lub kocem gaśniczym.

Wskazówki dotyczące bezpieczeństwa

Instalacja

- Producent nie odpowiada za obrażenia ciała osób i zwierząt lub uszkodzenie mienia spowodowane nieprzestrzeganiem poniższych wymagań.

⚠ **Ostrożnie!** Aby przeprowadzić instalację, zapoznaj się z informacjami na temat bezpieczeństwa.

⚠ **Ostrzeżenie!** Proces instalacji musi być zgodny z przepisami, zarządzeniami, dyrektywami i standardami (przepisy bezpieczeństwa elektrycznego, utylizacja zgodna z przepisami itp.) obowiązującymi w kraju użytkowania produktu!

⚠ **Ostrzeżenie!** Ryzyko obrażeń wywołanych prądem elektrycznym.

a) Przyłącze zasilające jest pod napięciem.
b) Odłącz zasilanie przyłącza elektrycznego.
c) Luźne lub niewłaściwe gniazdo zasilające bądź wtyczka może być przyczyną przegrzania styków.
d) Zadbaj o poprawną instalację zacisku.

- Nie instalować urządzenia przy drzwiach ani pod oknem. Zapobiegnie to możliwości strącenia gorącego naczynia z urządzenia podczas otwierania okna lub drzwi.
- Upewnij się, że urządzenie nie zostało uszkodzone podczas transportu. Nie instaluj uszkodzonego urządzenia.
- Nie instaluj urządzenia uszkodzonego podczas transportu.
- Nie podłączaj płyty przez przedłużacze i nie umieszczaj przewodu zasilającego na powierzchniach roboczych.
- Nie zmieniaj specyfikacji urządzenia ani nie modyfikuj go. Ryzyko obrażeń i uszkodzenia sprzętu.

⚠ **Ostrzeżenie!** Zastosuj się do wszelkich zaleceń dotyczących podłączenia zasilania.

Połączenia elektryczne

- Przed podłączeniem zasilania upewnij się, że napięcie znamionowe urządzenia podane na tabliczce znamionowej jest zgodne z zasilaniem z sieci elektrycznej. Sprawdź również moc urządzenia i upewnij się, że przewód elektryczny posiada parametry zgodne z mocą urządzenia (zajrzyj do rozdziału Informacje techniczne).
- Tabliczka znamionowa została umieszczona w dolnej części obudowy płyty.

Przed przystąpieniem do użytkowania:
Zanim zaczniesz korzystać z urządzenia zwróć uwagę na poniższe wskazówki.

- Aby zapobiec uszkodzeniom, użyj standardowego gniazdka zasilającego i regularnie sprawdzaj jego stan.
- Nie otwieraj obudowy urządzenia ani nie pozwól by otwierały ją niewykwalifikowane osoby. Urządzenie może być naprawiane wyłącznie przez autoryzowany serwis lub wykwalifikowanego serwisanta.
- Sprawdź stan wtyczki i przewodu zasilającego. Jeżeli wtyczka lub przewód zasilający są uszkodzone, nie używaj urządzenia. Nie wyciągaj wtyczki mokrymi dłońmi.
- Nie stosuj przedłużaczy i korzystaj wyłącznie ze ściennego gniazdka sieciowego.
- Jeżeli urządzenie nie było używane przez dłuższy czas, przed rozpoczęciem użytkowania włącz urządzenie na 10 minut, aby ustabilizować komponent elektroniczny. Po tej operacji możesz korzystać z urządzenia.
- Nie korzystaj z urządzenia w pobliżu wody, ognia lub w środowisku o dużej wilgotności. WYŁĄCZNIE do użytku wewnątrz pomieszczeń, w gospodarstwie domowym.
- Przed pierwszym użyciem sprzętu usuń opakowanie oraz naklejki i folię.
- Każdorazowo wyłączaj pola grzejne za pomocą przycisków sterujących. Układ wykrywania naczyń nie służy do bezpiecznego wyłączania pola grzejnego.
- Ryzyko oparzeń! Nie umieszczaj na polach grzejnych przedmiotów metalowych, takich jak noże, widelce, łyżki czy pokrywki, gdyż mogą się silnie rozgrzać.

⚠ **Ostrzeżenie!** Ryzyko pożaru!
Przegrzany tłuszcz lub olej bardzo szybko ulega zapłonowi.

⚠ **Ostrzeżenie!** Użytkownik posiadający rozrusznik serca powinien stawać tak, aby jego klatka piersiowa znajdowała się nie bliżej niż 30 cm od włączonych pól grzejnych.

⚠ **Ostrzeżenie!** Nie obsługuj urządzenia mokrymi dłońmi i zadbaj o to, by panel sterujący był suchy. Duża ilość wody na panelu sterującym uniemożliwi korzystanie z przycisków.

⚠ **Ostrzeżenie!** W razie pęknięcia powierzchni wyłącz urządzenie, aby zapobiec porażeniu prądem.

W trakcie i po eksploatacji:
Aby zapobiec pożarowi i wypadkom, należy przestrzegać poniższych wskazówek.

- Ustaw urządzenie na płaskim, stabilnym podłożu.
- Zadbaj o to, by dzieci nie bawiły się niniejszym urządzeniem.
- Podczas pracy urządzenia nie umieszczaj na nim następujących typów przedmiotów lub materiałów.

  a) Stal nierdzewna
  b) Żelazo
  c) Żeliwo
  d) Aluminium
  e) Ołów i emalia
  f) Nóż, widelec lub łyżka
  g) Naczynia wykonane z żelaza, stali nierdzewnej, żeliwa lub aluminium
  h) Puste naczynie

- Nie przenoś ani nie przesuwaj działającego urządzenia, na którym stoją naczynia.
- Podczas nagrzewania zapewnij odpowiednią wentylację urządzenia.
- Nie umieszczaj przewodów lub metalowych przedmiotów w otworach wlotu i wylotu powietrza.
- Jak dbać o płytę

  a) Nie upuszczaj ciężkich przedmiotów na płytę.
  b) Nie wylewaj na płytę wody, kwasów ani innych cieczy.
  c) Nie pal niczego na płycie.
  d) Nie umieszczaj gorących garnków na wyłączonym urządzeniu.
  e) W razie pęknięcia powierzchni (płyty), natychmiast wyłącz urządzenie, aby zapobiec porażeniu prądem i zwróć je do najbliższego sklepu IKEA.
  f) Niektóre typy garnków mogą hałasować podczas gotowania. Spróbuj nieznacznie przesunąć garnek – hałas może ustać lub zmniejszyć się. Jeżeli tak się nie stanie, użyj innego garnka.

- Nie umieszczaj działającego urządzenia na dywanie, tkaninie lub materiale papierowym.
- Nie dotykaj gorącej płyty. Płyta jest gorąca dopóki wyświetlany jest wskaźnik ciepła resztkowego – nawet po wyłączeniu zasilania.
- Odłączając zasilanie urządzenia nie ciągnij za przewód.
- Zanim odłączysz przewód zasilający poczekaj na ostygnięcie urządzenia. Jeżeli urządzenie nie będzie używane przez dłuższy czas, odłącz przewód zasilający.
- Po zakończeniu gotowania zdejmij naczynie z płyty.

Jak zapobiec uszkodzeniu urządzenia

- Płyta szklano-ceramiczna może ulec uszkodzeniu, gdy upadnie na nią przedmiot spadający z wysokości lub potrącony garnkiem.
- Przesuwając garnki wykonane z żeliwa, aluminium lub garnki z uszkodzonym dnem, możesz zarysować powierzchnię płyty.
- Płyta ulegnie uszkodzeniu, jeśli zostanie upuszczona na podłogę.
- Aby uniknąć uszkodzenia garnków i płyty, nie dopuszczaj do wygotowania się potrawy.
- Nie stawiaj pustego naczynia na działającym polu grzejnym, ani nie włączaj pola jeśli nie stoi na nim naczynie.
- Nigdy nie zakrywaj urządzenia folią aluminiową. Nie umieszczaj przedmiotów plastikowych lub topliwych w urządzeniu lub na nim.

⚠ **Ostrzeżenie!** Nie odłączaj zasilania urządzenia dopóki działa wentylator i świeci wskaźnik rozgrzania.

Informacja dotycząca akrylamidu
Ważne! Najnowsze badania naukowe wykazują, że obróbka termiczna żywności powodująca jej silne brązowienie stanowi zagrożenie dla zdrowia, wywołane obecnością akrylamidu – dotyczy to w szczególności produktów zawierających skrobię. Dlatego zalecamy gotowanie w jak najniższej temperaturze i unikanie nadmiernego przypiekania pożywienia.

Opis urządzenia

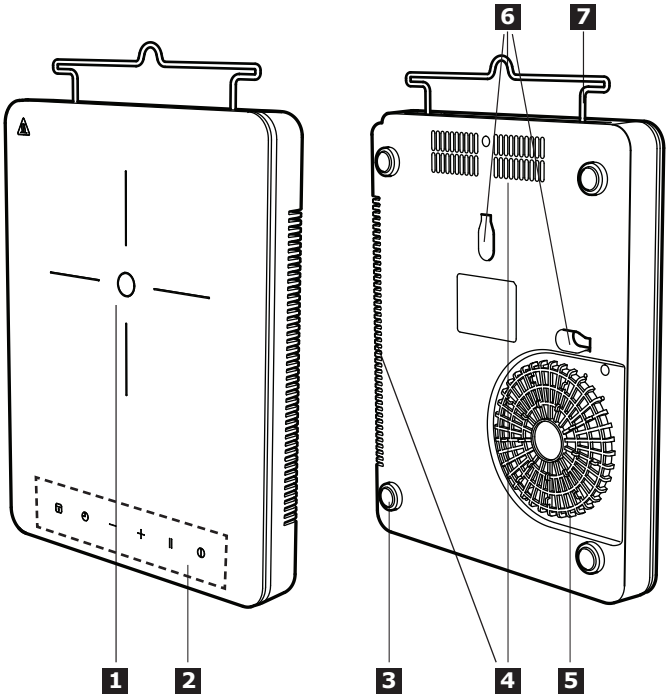

1 Obszar nagrzewania
Pole grzejne 185 mm, 2000 W
2 Panel sterowania
3 Gumowe nóżki
4 Wylot powietrza
5 Wlot powietrza
6 Wieszak
7 Druciana rączka/zwijak przewodu

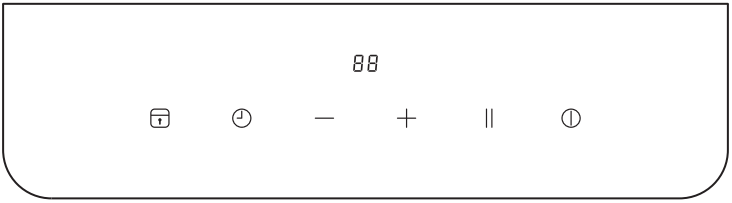

Układ panelu sterowania

1. aktywuje i wyłącza Blokadę/ Zabezpieczenie chroniące dzieci
2. aktywacja minutnika
3. + zwiększenie wartości ustawienia temperatury/czasu lub — zmniejszenie wartości ustawienia temperatury/czasu
4. || aktywacja funkcji Stop+Go
5. włączanie i wyłączanie płyty
6. Wstępne ustawienie wyświetlacza mocy: „0"; poziom grzania od „1" do „9"
7. Wyświetlacz ustawień minutnika – „01"- „99" minut
8. Ikona H wskaźnika nagrzania, wyświetlana dopóki pole grzejne jest ciepłe (nawet po zakończeniu gotowania).

Pola dotykowe i wyświetlacz panelu sterowania

Do sterowania płytą służą pola dotykowe. Wybór funkcji potwierdzany jest za pomocą wyświetlacza i krótkich sygnałów akustycznych. Wyświetlony symbol „H" oznacza, że pola grzejne są nadal gorące.

Wskaźnik ciepła resztkowego

⚠ **Ostrzeżenie!** Ryzyko oparzenia! Po wyłączeniu urządzenia pola grzejne będą ciepłe jeszcze przez jakiś czas. Sprawdź, czy wyświetlany jest wskaźnik ciepła resztkowego H.

Wykorzystaj ciepło resztkowe do roztapiania produktów żywnościowych lub podtrzymywania temperatury potraw.

Nie odłączaj urządzenia od zasilania dopóki wyświetlany jest wskaźnik ciepła resztkowego H.

Poziom mocy	1	2	3	4	5	6	7	8	9
Moc	100 W	300 W	600 W	900 W	1100 W	1300 W	1500 W	1700 W	2000 W

Codzienna eksploatacja

Podłączanie do gniazdka sieciowego

1. Po podłączeniu urządzenia do gniazda zasilającego aktywowane zostanie zabezpieczenie chroniące dzieci. Aby wyłączyć zabezpieczenie przytrzymaj przez 3 sekundy przycisk Zabezpieczenia.

Włączanie/Wyłączanie

1. Naciśnij przycisk włączania/wyłączania; na panelu pojawi się wskazanie „0", wyświetlane w trybie czuwania i włączy się wskaźnik zasilania. Jeżeli w ciągu 1 minuty nie wybierzesz ustawienia temperatury, płyta wyłączy się samoczynnie.
2. Aby wyłączyć działającą płytę, naciśnij przycisk włączania/wyłączania.

Ustawianie mocy/minutnika

1. Aby podczas pracy zmienić ustawienie mocy lub czasu, naciśnij — lub +.
2. Naciśnij — – wybrany zostanie „9" poziom mocy. Naciśnij —, aby

zmniejszać poziom mocy od „9" do „1".
3. Naciśnij + – poziom mocy będzie zwiększany od „1". Naciśnij +, aby zwiększać poziom mocy od „1" do „9".

Zabezpieczenie chroniące dzieci
Podczas pracy płyty możliwe jest zablokowanie panelu sterowania. Zapobiega to przypadkowej zmianie ustawienia mocy. Wyłączenie płyty za pomocą przycisku włącz/wyłącz będzie nadal możliwe.

Aktywacja funkcji blokady:
1. Wybierz żądane ustawienie mocy.
2. Włącz blokadę, przytrzymując przez 3 sekundy przycisk blokady. Aktywacja blokady sygnalizowana jest podświetleniem na zielono przycisku blokady i sygnałem dźwiękowym. Jeżeli aktywowano minutnik, jego przycisk pozostanie podświetlony.

Wyłączenie funkcji blokady:
1. Wyłącz blokadę, przytrzymując przez 3 sekundy przycisk blokady. Wyłączenie blokady sygnalizowane jest wyłączeniem podświetlenia przycisku blokady i sygnałem dźwiękowym.
2. Zostanie przywrócone poprzednie ustawienie mocy.

Panel sterowania można również zablokować, gdy płyta nie jest używana. Dzięki temu zapobiegniesz przypadkowemu włączeniu funkcji grzania.

Aktywacja zabezpieczenia chroniącego dzieci
1. Włącz urządzenie przyciskiem włącz/wyłącz. Nie ustawiaj mocy urządzenia.
2. Włącz zabezpieczenie, przytrzymując przez 3 sekundy przycisk blokady. Aktywacja blokady sygnalizowana jest podświetleniem na zielono przycisku blokady i sygnałem dźwiękowym.
3. Wyłącz urządzenie przyciskiem włącz/wyłącz.

Wyłączenie zabezpieczenia chroniącego dzieci
1. Wyłącz zabezpieczenie, przytrzymując przez 3 sekundy przycisk blokady. Wyłączenie blokady sygnalizowane jest wyłączeniem podświetlenia przycisku blokady i sygnałem dźwiękowym.

Stop & Go
1. Podczas pracy urządzenia naciśnij przycisk Pauza; na wyświetlaczu pojawi się wskazanie „- -" – praca płyty zostanie wstrzymana. Nagrzewanie zostanie przełączone w tryb podtrzymywania temperatury.
2. Ponowne naciśnięcie przycisku spowoduje wznowienie wstrzymanego trybu gotowania.
3. Jeżeli nie naciśniesz przycisku Pauza w ciągu 2 godziny w trybie Stop & Go, płyta przełączy się w tryb oczekiwania – po wyemitowaniu 5 sygnałów dźwiękowych.

Minutnik
1. Funkcja minutnika umożliwia ustawienie czasu gotowania – maksymalnie 99 minut. Aby włączyć Minutnik, naciśnij przycisk Minutnika – na wyświetlaczu pojawi się wskazanie „00".
2. Naciśnij + lub —, aby wybrać ustawienie czasu. Jeżeli nie wybierzesz czasu w ciągu 5 sekund, funkcja minutnika zostanie wyłączona.
3. Aby wybrać czas, naciśnij +, aby zwiększyć ustawienie, począwszy od wartości 00 minut. Przytrzymanie + spowoduje zwiększanie wartości w kroku 10-minutowym.
   Naciśnij —, aby zmniejszać ustawienie czasu, począwszy od wartości 99 minut. Przytrzymanie — spowoduje zmniejszanie wartości w kroku 10-minutowym.
4. W trybie minutnika na wyświetlaczu na przemian wyświetlana jest moc i czas. Po zmniejszeniu ustawienia mocy do „0" funkcja minutnika zostanie wyłączona.
5. Po wyłączeniu minutnika płyta wyemituje 5 sygnałów dźwiękowych i wyłączy się automatycznie.

Automatyczne wyłączenie
Funkcja umożliwiająca automatyczne wyłączenie płyty, jeżeli:
- wyłączone są wszystkie pola grzejne,
- nie wybierzesz ustawienia mocy grzania w ciągu 1 minuty od włączenia płyty.
- Nie wyłączysz pola grzejnego lub

nie zmienisz ustawienia mocy przez 2 godziny bądź gdy wystąpi przegrzanie (np. gdy potrawa wygotuje się całkowicie).

Wskazówki i porady

ⓘ Garnki i naczynia przystosowane do płyt indukcyjnych są odpowiednio oznaczone przez producenta.

ⓘ Po włączeniu pola grzejnego może być słyszalne krótkotrwałe buczenie. Jest to zjawisko charakterystyczne dla szklano-ceramicznych pół grzejnych. Nie ma ono wpływu na funkcjonalność lub żywotność produktu.

Wymiary garnków
Indukcyjne pole grzejne automatycznie dostosowuje się do rozmiaru dna garnka. Garnek nie może mieć średnicy mniejszej niż minimalna średnica garnka dla danego pola.

Pole grzejne	Minimalna średnica dna garnka [mm]
Środkowe tylne pole grzejne	120

Oszczędzanie energii
- Jeśli jest to możliwe, zawsze przykrywaj garnek pokrywką.
- Przed włączeniem pola grzejnego umieść na nim garnek.
- Dno garnka powinno być jak najgrubsze i całkowicie płaskie.

Konserwacja i czyszczenie

⚠ **Ostrzeżenie!** Zanim odłączysz urządzenie od zasilania wyłącz je i poczekaj aż ostygnie.

⚠ **Ostrzeżenie!** Zanim przystąpisz do czyszczenia płyty, wyłącz urządzenie i poczekaj aż ostygnie.

⚠ **Ostrzeżenie!** Nie należy czyścić urządzenia generatorami pary ani myjkami wysokociśnieniowymi.

⚠ **Ostrzeżenie!** Ostre przedmioty i ścierne środki czyszczące mogą uszkodzić powierzchnię urządzenia. Po każdym użyciu czyść urządzenie i usuwaj z niego osad, używając wody ze środkiem do zmywania naczyń. Usuń również resztki środków czyszczących!

ⓘ Niedające się usunąć rysy i ciemne plamy na płycie szklano-ceramicznej nie mają wpływu na funkcjonalność urządzenia.

Usuwanie osadów i uporczywych zabrudzeń:
- Należy natychmiast usuwać żywność zawierającą cukier, plastik, folię aluminiową. Najlepszym narzędziem do czyszczenia powierzchni szklanych jest skrobak (nie dołączony do opakowania). Umieść skrobak pod kątem na szkle ceramicznym i przesuwaj nim po powierzchni płyty. Przetrzyj urządzenie wilgotną ściereczką z niewielką ilością płynu do zmywania naczyń. Następnie wytrzyj urządzenie do sucha.
- Plamy z kamienia, wyschniętej wody, tłuszczu, błyszczące metaliczne odbarwienia należy usuwać po wystygnięciu urządzenia, za pomocą środka do czyszczenia szkła ceramicznego lub stali nierdzewnej.

Co zrobić, gdy...

Problem	Prawdopodobna przyczyna	Rozwiązanie
Urządzenie nie działa.	Brak zasilania lub zwarcie w instalacji elektrycznej znajdującej się w Twoim domu.	
	Niepoprawne podłączenie wtyczki do gniazdka.	Sprawdź poprawność podłączenia płyty do zasilania.
	Minęło więcej niż 10 sekund od włączenia urządzenia.	Ponownie włącz urządzenie.
	Włączono zabezpieczenie chroniące dzieci.	Wyłącz zabezpieczenie chroniące dzieci. (Patrz „Zabezpieczenie chroniące dzieci").
	Jednocześnie dotknięto kilku pól dotykowych.	Dotknij jednego z pól dotykowych.
Urządzenie przerywa pracę. Komunikat błędu: E 1	Garnek nieodpowiedni do użytkowania na płytach indukcyjnych.	Zmień garnek na zgodny z wymaganiami płyt indukcyjnych.
	Na polu grzejnym nie umieszczono garnka.	Umieść garnek na polu grzejnym.
Urządzenie przerywa pracę. Komunikat błędu: E 2	Garnek jest pusty lub zbyt wysoka temperatura gotowania.	Wyłącz urządzenie i włącz je ponownie po 5 minutach. Jeżeli komunikat E2 jest nadal wyświetlany, skontaktuj się z najbliższym sklepem IKEA.
	Wlot i wylot powietrza są zakryte.	
	Zbyt wysoka temperatura otoczenia.	
Urządzenie przerywa pracę. Komunikat błędu: E 3	Zasilanie sieciowe o napięciu przekraczającym 275 V.	Podłącz urządzenie do zgodnego źródła zasilania.
Urządzenie przerywa pracę. Komunikat błędu: E 4	Zasilanie sieciowe o napięciu niższym niż 100 V.	Podłącz urządzenie do zgodnego źródła zasilania.
Urządzenie przerywa pracę. Komunikat błędu: E 5	Czujnik temperatury urządzenia nie działa.	Skontaktuj się z najbliższym sklepem IKEA.
Urządzenie przerywa pracę. Komunikat błędu: E 6	Garnek jest pusty lub zbyt wysoka temperatura gotowania.	Poczekaj aż urządzenie ostygnie i pamiętaj, aby nie stawiać na urządzeniu pustych naczyń.
Urządzenie przerywa pracę. Komunikat błędu: E 0	Błąd wewnętrzny.	Wyłącz urządzenie i włącz je ponownie po 5 minutach. Jeżeli komunikat E0 jest nadal wyświetlany, skontaktuj się z najbliższym sklepem IKEA.

W razie wystąpienia problemu, spróbuj samodzielnie znaleźć rozwiązanie. Jeżeli nie możesz samodzielnie znaleźć rozwiązania problemu, skontaktuj się z najbliższym sklepem IKEA.

ⓘ W razie niepoprawnej obsługi urządzenia, naprawa nie zostanie wykonana nieodpłatnie, nawet jeżeli urządzenie nadal objęte jest gwarancją.

Informacje techniczne

Dane techniczne

Zużycie prądu	2000 W
Napięcie	220 V/240 V
Częstotliwość prądu	50/60 Hz
Głębokość	385 mm
Szerokość	300 mm
Wysokość	54 mm
Masa netto	3 kg

Ochrona środowiska

Symbol umieszczony na produkcie lub jego opakowaniu oznacza, że produkt nie może być utylizowany z odpadami z gospodarstwa domowego. Produkt należy przekazać do odpowiedniego punktu prowadzącego zbiórkę i recykling elektrośmieci. Poprawna utylizacja produktu pozwala uniknąć negatywnych skutków dla środowiska naturalnego i zdrowia człowieka. Więcej informacji na temat utylizacji produktu uzyskasz od władz lokalnych, firmy zajmującej się odbiorem odpadów lub sklepu, w którym kupiłeś produkt.

Materiał opakowania

Materiały oznaczone symbolem nadają się do recyklingu. Wyrzuć opakowanie do odpowiedniego pojemnika na śmieci, aby zostało poddane recyklingowi.

Przed utylizacją urządzenia

Ostrzeżenie! Aby zutylizować urządzenie, wykonaj poniższe czynności:

- Odłącz wtyczkę od gniazdka zasilającego.
- Odetnij przewód zasilający i wyrzuć go.

Gwarancja IKEA

Ile trwa okres gwarancji IKEA?
Niniejsza gwarancja jest ważna przez pięć (5) lat od daty zakupu urządzenia w IKEA; w przypadku urządzeń LAGAN lub TILLREDA gwarancja obowiązuje przez dwa (2) lata. W celu potwierdzenia zakupu należy przedłożyć oryginał paragonu lub fakturę. Wykonywanie prac gwarancyjnych nie powoduje przedłużenia okresu gwarancji urządzenia.

Kto wykonuje usługi serwisowe?
Skontaktuj się z najbliższym sklepem IKEA.

Co obejmuje gwarancja?
Niniejsza gwarancja obejmuje wady konstrukcji lub materiałów wykorzystanych do produkcji urządzenia od dnia jego zakupu w sklepie IKEA. Gwarancja odnosi się tylko do użytku domowego. Wyjątki od powyższej zasady określone są w rozdziale zatytułowanym "Czego nie obejmuje niniejsza gwarancja?" W okresie gwarancji pokrywane będą koszty usunięcia wad, np. napraw, wymiany części, robocizny oraz koszty podróży, pod warunkiem udostępnienia urządzenia do naprawy bez ponoszenia szczególnych kosztów. Części wymienione są własnością IKEA.

Jakie działania podejmuje IKEA w celu rozwiązania problemu?
IKEA dokona sprawdzenia produktu i podejmie decyzję, czy naprawa zostanie dokonana w ramach gwarancji. W razie uznania gwarancji, IKEA naprawi wadliwy produkt lub wymieni go na taki sam lub równorzędny.

Czego nie obejmuje niniejsza gwarancja?
- Zwykłego zużycia.
- Uszkodzenia umyślnego lub wynikającego z niedbalstwa, uszkodzenia spowodowanego nieprzestrzeganiem instrukcji obsługi, nieprawidłową instalacją lub podłączeniem do niewłaściwego źródła napięcia, uszkodzenia spowodowanego reakcją chemiczną lub elektrochemiczną, rdzą, korozją lub uszkodzeniem w wyniku działania wody, w tym uszkodzenia spowodowanego nadmiarem wapnia w wodzie z instalacji wodociągowych oraz uszkodzenia spowodowanego anomaliami pogodowymi.
- Materiałów eksploatacyjnych, w tym baterii i lamp.
- Części niefunkcjonalnych i dekoracyjnych, niemających wpływu na normalne użytkowanie urządzenia, w tym rys oraz ewentualnych przebarwień.
- Przypadkowych uszkodzeń spowodowanych przez obce ciała lub substancje, czyszczenie lub przepychanie filtrów, systemów odprowadzania wody lub szuflad na proszek.
- Uszkodzenia następujących części: części ze szkła ceramicznego, akcesoriów, koszyków na naczynia i sztućce, rur zasilających i odwadniających, uszczelek, lampek oraz ich pokryw, wyświetlaczy, pokręteł, obudów oraz części obudów. Odstępstwem od tego jest przypadek, gdy można udowodnić, że uszkodzenia powstały wskutek błędu podczas produkcji.
- Napraw niewykonanych przez wyznaczony przez IKEA serwis lub Autoryzowany Serwis Techniczny bądź przypadków niezastosowania części oryginalnych.
- Napraw będących następstwem instalacji wykonanych nieprawidłowo lub w sposób niezgodny ze specyfikacją.
- Wykorzystania urządzenia w środowisku innym niż domowe, tj. użytku profesjonalnego.
- Uszkodzeń transportowych. Jeśli transportem produktu do domu lub pod inny adres zajmuje się klient, IKEA nie ponosi żadnej odpowiedzialności za ewentualne szkody, jakie mogą powstać podczas transportu. Jednakże, w sytuacji gdy produkt jest dostarczany do klienta przez IKEA, za jego ewentualne uszkodzenia powstałe podczas dostawy odpowiada IKEA.
- Kosztów związanych z pierwszą instalacją urządzenia IKEA. Jednakże, jeśli urządzenie będzie naprawiane lub wymieniane przez wskazany przez IKEA serwis lub Autoryzowany Serwis Techniczny w ramach niniejszej gwarancji, zajmą się oni, w razie potrzeby, ponowną instalacją takiego naprawionego lub wymienionego urządzenia.

Zastosowanie przepisów prawa krajowego
Niniejsza gwarancja IKEA przyznaje Państwu określone uprawnienia, w uzupełnieniu do innych uprawnień, które mogą Państwu przysługiwać na mocy przepisów danego państwa. Gwarancja na sprzedany towar konsumpcyjny nie wyłącza, nie ogranicza ani nie zawiesza uprawnień kupujących wynikających z niezgodności towaru z umową.

Obszar obowiązywania
W przypadku urządzeń zakupionych w jednym państwie członkowskim UE i przewiezionych do innego państwa członkowskiego UE, usługi serwisowe świadczone będą na standardowych warunkach gwarancyjnych obowiązujących w nowym państwie. Obowiązek świadczenia usług w ramach gwarancji istnieje wyłącznie pod warunkiem, gdy urządzenie spełnia poniższe wymogi i jest zainstalowane zgodnie nimi:

- specyfikacje techniczne państwa, w którym zgłaszana jest reklamacja gwarancyjna;
- instrukcje montażu oraz informacje bezpieczeństwa w Instrukcji Obsługi.

SERWIS IKEA dla urządzeń AGD
Prosimy o kontakt z IKEA w celu:

- zgłoszenie serwisowe w ramach gwarancji;
- uzyskanie informacji dotyczących działania urządzeń sprzedawanych w IKEA.

Aby zapewnić jak najlepszą pomoc z naszej strony, przed kontaktem z nami, prosimy o dokładne zapoznanie się z instrukcją zabudowy i/lub instrukcją obsługi.

Punkty serwisowe wyznaczone przez IKEA

Biuro obsługi klienta IKEA na bieżąco udzieli podstawowych informacji na temat rozwiązywania problemów z urządzeniem. Zajrzyj do katalogu IKEA lub wejdź na stronę www.ikea.com, aby odnaleźć numer telefonu i godziny pracy najbliższego sklepu.

Aby usprawnić obsługę, przygotuj numer produktu IKEA (8-cyfrowy kod), znajdujący się na płytce znamionowej urządzenia.

PROSIMY O ZACHOWANIE DOWODU ZAKUPU!

Oryginał paragonu lub faktury jest warunkiem do korzystania z usług gwarancyjnych. Dowód zakupu zawiera również nazwę oraz numer artykułu IKEA (ośmiocyfrowy kod) dla każdego z zakupionych urządzeń.

Czy potrzebujecie Państwo dodatkowej pomocy?
W przypadku dodatkowych pytań, które nie dotyczą urządzeń zakupionych w IKEA prosimy o kontakt z najbliższym centrum informacyjnym IKEA. Przed skontaktowaniem się z nami prosimy o dokładne zapoznanie się z instrukcją obsługi.

İçindekiler

Güvenlik Bilgileri	17	Bakım ve temizlik	25
Güvenlik Talimatı	20	Ne yapmalı...	26
Ürün açıklaması	22	Teknik Bilgiler	27
Günlük kullanım	23	Çevre ile ilgili konular	27
Faydalı İpuçları ve Püf Noktaları	25	IKEA GARANTİSİ	28

Güvenlik Bilgileri

ⓘ Güvenliğiniz ve cihazın doğru çalışması için kurulum ve kullanım öncesinde bu kılavuzu dikkatli bir şekilde okuyunuz. Cihazı taşısanız veya satsanız bile bu talimatları daima cihazla birlikte tutunuz. Kullanıcılar cihazın çalışma ve güvenlik özelliklerini tam olarak bilmelidir.

Doğru kullanım

- Cihazı çalışırken gözetimsiz bırakmayınız.
- Cihaz özellikle evsel kullanım için tasarlanmıştır.
- Cihaz özellikle kapalı alanda kullanım için tasarlanmıştır.
- Cihaz, çalışma yüzeyi ya da saklama alanı olarak kullanılmamalıdır.
- Cihazın içine veya yakınına yanıcı sıvılar, yüksek tutuşurluğa sahip maddeler veya eriyebilir nesneler (örneğin plastik film, plastik, alüminyum) koymayınız veya bu maddeleri cihazın yakınında saklamayınız.
- Yakın prizlere elektrikli aletler bağlarken dikkatli olunuz. Bağlantı kablolarının cihazın veya sıcak tencerenin altına temas etmesine veya altında kalmasına izin vermeyiniz.
- Yaralanmayı ve cihazın zarar görmesini önlemek için cihazı kendiniz onarmayınız. Daima yerel Satış Sonrası Servise başvurunuz (Servis bölümüne bakınız).

Çocukların ve korunmasız kişilerin güvenliği

- Bu cihaz, gözetim altında oldukları veya cihazın güvenli kullanımı konusunda gerekli talimatların verildiği ve meydana gelebilecek tehlikeleri anladıkları sürece,

8 yaşından büyük çocuklarca ve fiziksel, duyusal veya zihinsel yetenekleri sınırlı veya tecrübe ve bilgi eksikliği olan kişiler tarafından kullanılabilir.
- Tüm ambalajları çocuklardan uzak tutunuz. Boğulma tehlikesi vardır.
- Cihaz çalışıyorken kullanmıyor dahi olsanız çocukları cihazdan uzak tutunuz.
- 8 yaşın altındaki çocuklar sürekli olarak gözetilmediği takdirde cihazdan uzak tutulmalıdır.
- Çocuklar cihazla oynamamalıdır. Temizlik ve kullanıcı bakımı birinin gözetimi olmadan çocuklar tarafından yapılmamalıdır.

⚠ **Uyarı!** Küçük çocukların ve evcil hayvanların cihazı istemeden açmasını önlemek için çocuk emniyet tertibatını etkinleştiriniz.

Genel Emniyet Talimatları

- Havalandırma açıklıklarını, cihaz kasasının içini veya yerleşik yapının içini engellerden arındırınız.
- Yaralanmaları önlemek için kalan ısı göstergesi hala yanarken panele dokunmayınız.
- Elektrik çarpmasını önlemek için çalışma sırasında indüksiyonlu ocağın içine herhangi bir nesne sokmayınız.
- Boğulma tehlikesini önlemek için kabloyu boyun etrafına sarmayınız.
- Cihazın temizlenmesinde buharlı temizleyici kullanılmaz.
- Isınabilecekleri için ocağın üzerine bıçak, çatal, kaşık ve kapak gibi metal nesneler koyulmamalıdır.
- Kullanımın ardından düğmesinden ocağı kapatın, tava dedektörüne güvenmeyin.
- Bu cihaz harici bir zamanlayıcı veya ayrı bir uzaktan kumanda sistemi aracılığıyla çalıştırılmak üzere tasarlanmamıştır.
- Isınan parçalara dokunmaktan kaçınmaya dikkat

edilmelidir.

- Elektrik kablosu hasar görmüşse herhangi bir tehlikeden kaçınmak için üretici, Yetkili Servis Merkezi veya benzer nitelikli kişiler tarafından değiştirilmelidir.

⚠ **UYARI:** Sadece ocak üreticisi tarafından tasarlanmış veya cihazın üreticisi tarafından kullanma kılavuzunda gösterilen veya cihazda dahili olarak bulunan ocak koruyucularını kullanın. Uygun olmayan koruyucuların kullanılması kazalara sebep olabilir.

⚠ **UYARI:** Eğer yüzey çatlarsa elektrik çarpma ihtimalinden kaçınmak için aleti kapatın.

⚠ **UYARI:** Cihaz ve erişilebilir parçaları kullanım esnasında ısınır.

⚠ **UYARI:** Ocak üzerinde katı veya sıvı yağ ile gözetimsiz pişirme gerçekleştirmek tehlikeli olabilir ve yangına sebep olabilir. ASLA bir yangını suyla söndürmeye çalışmayın, cihazı kapatın ve ardından alevin üzerini örneğin bir kapak veya bir yangın battaniyesi ile örtün.

Güvenlik Talimatı

Kurulum

- Üretici aşağıdaki şartlara uyulmamasından kaynaklanan kişi ve hayvanların uğradığı yaralanmalardan veya maddi hasarlardan sorumlu tutulamaz.

⚠ **Dikkat!** Kuruluma devam etmek için Güvenlik Bilgilerine bakınız.

⚠ **Uyarı!** Kurulum işlemi cihazın kullanıldığı ülkede yürürlükte bulunan kanun, kararname, yönetmelik ve standartlara (elektrik emniyet kuralları ve düzenlemeleri, yönetmeliklere göre uygun geri dönüşüm, vb.) uymalıdır!

⚠ **Uyarı!** Elektrik akımı nedeniyle yaralanma tehlikesi.

a) Elektrik şebekesi terminali aktif durumdadır.
b) Elektrik şebekesi terminalinden gerilimi kesiniz.
c) Gevşek ve uygun olmayan fiş ve priz bağlantıları, bağlantı uçlarının aşırı ısınmasına neden olabilir.
d) Kenetleme bağlantılarının doğru monte edilmesini sağlayınız.

- Cihazı kapıların yakınına ve ocağın altına monte etmekten kaçınınız, kapı ve pencereler açıldığında sıcak tencere düşebilir.
- Cihazın nakliye nedeniyle zarar görmediğinden emin olunuz. Hasarlı bir cihazı bağlamayınız.
- Nakliye esnasında hasar görmüşse cihazı kurmayınız.
- Ocağı uzatma kabloları kullanarak kurmayınız ve ocağın kordonlarını çalışma alanlarından geçirmeyiniz.
- Bu ürünün özelliklerini değiştirmeyiniz veya bu üründe değişiklik yapmayınız. Yaralanma ve cihaz hasarı tehlikesi.

⚠ **Uyarı!** Elektrik bağlantıları için talimatlara dikkatle uyunuz.

Elektriksel Bağlantılar

- Bağlamadan önce, anma değeri plakasında belirtilen cihaz nominal geriliminin mevcut besleme gerilimine uygun olup olmadığını kontrol ediniz. Ayrıca, cihazın anma derecesini kontrol ediniz ve elektrik kablolarının cihazın anma derecesine uygun büyüklükte olduğundan emin olunuz (Teknik veriler bölümüne bakınız).
- Anma değeri plakası, ocağın alt gövdesi üzerinde yer almaktadır.

Kullanmadan Önce:

Kullanmadan önce aşağıdaki talimatlara dikkat ediniz.

- Herhangi bir hasarı önlemek için standart şebeke güç kaynağı prizi kullanınız ve prizi düzenli olarak kontrol ediniz.
- Cihazı kendiniz açmayınız ya da ehliyetsiz bir kişiye açtırmayınız. Cihazı sadece yetkili servis veya benzer nitelikli bir teknisyen tamir etmelidir.
- Güç kablosunu ve fişi kontrol ediniz. Elektrik kablosu veya fişi hasar görmüşse, cihazı kullanmayınız. Fişi ıslak elle çekmeyiniz.
- Uzatma kablosu kullanmayınız ve sadece şebeke güç kaynağı prizini kullanınız.
- Cihaz uzun bir süre kullanılmayacaksa, elektronik parçayı stabilize etmek için öncelikle cihazı 10 dakika açık tutunuz. Ardından, cihazı çalıştırmaya başlayabilirsiniz.
- Cihazı su ve ateşin yakınında veya nemli alanlarda kullanmayınız. Cihaz SADECE evlerde iç mekan kullanımı için tasarlanmıştır.
- İlk kullanımdan önce cihazın tüm ambalaj, etiket ve filmlerini çıkarınız.
- Her kullanımdan sonra pişirme bölgelerini kendi kontrol düğmelerinden kapatınız ve pişirme kabı dedektörüne güvenmeyiniz.
- Yanma tehlikesi! Isınabilecekleri için bıçak, çatal, kaşık ve tencere kapakları gibi metalden yapılmış nesneleri pişirme yüzeyinin üzerine koymayınız.

⚠ **Uyarı!** Yangın tehlikesi! Aşırı ısınmış katı ve sıvı yağlar çok çabuk alev alabilir.

⚠ **Uyarı!** İmplante kalp pili olan kullanıcılar üst gövdelerini açık olan indüksiyonlu pişirme bölgelerinden en az 30 cm uzakta tutmalıdır.

⚠ **Uyarı!** Cihazı ıslak ellerle çalıştırmayınız ve kontrol paneli yüzeyini kuru tutunuz. Kontrol paneli tuşları üzerinde su

birikmesi bozulmalarına neden olacaktır.

⚠ **Uyarı!** Yüzeyde çatlak varsa, elektrik çarpması olasılığını önlemek için cihazı kapatınız.

Kullanım Sırasında ve Sonrasında:
Tutuşmayı ve kazaları önlemek için aşağıdaki talimatlara dikkat ediniz.

- Cihazı SADECE düz ve sağlam bir yüzeye koyunuz.
- Çocuklar, cihazla oynamadıklarından emin olmak için gözetim altında tutulmalıdır.
- Cihaz çalışır durumda iken panelin üzerine aşağıdaki nesnelerden birini koymayınız.

  a) Paslanmaz çelik
  b) Demir
  c) Dökme demir
  d) Alüminyum
  e) Kapak ve emaye
  f) Bıçak, çatal ya da kaşık
  g) Plaka demir, paslanmaz çelik, dökme demir veya alüminyumdan yapılmıştır
  h) Boş tencere

- Isıtma sırasında üzerinde tencere varken cihazı taşımayınız veya hareket ettirmeyiniz.
- Isıtma sırasında havalandırma için cihaz çevresinde iyi bir ortam sağlayınız.
- Cihazın hava girişine veya havalandırma çıkışına herhangi tel ya da metal nesne sokmayınız.
- Panele bakım yapma

  a) Panelin üzerine ağır nesne düşürmeyiniz.
  b) Panele su, asit veya herhangi bir sıvı dökmeyiniz.
  c) Panel üzerinde herhangi bir şeyi ateşle yakmayınız.
  d) Cihaz kullanımda değilken üzerine sıcak tencere koymayınız.
  e) Yüzey (panel) çatlamış ise, elektrik çarpmasını önlemek için cihazı derhal kapatınız ve en yakın IKEA mağazasına iade ediniz.
  f) Bazı tencereler kullanım sırasında gürültü çıkarabilir. Tencereyi yavaşça hareket ettirdiğinizde gürültü yok olabilir ya da azalabilir. Yok olmuyor veya azalmıyorsa, tencereyi değiştiriniz.

- Cihaz çalışır durumda iken cihazı halı, bez ya da kağıt malzemelerin üzerine koymayınız.
- Panele sıcakken dokunmayınız. Güç kapalı olsa bile, kalan ısı göstergesi sönünceye kadar panel hala sıcaktır.
- Cihazı kablodan çekerek fişten çekmeyiniz.
- Cihazı kapatınız ve prizden çekmeden önce soğumasını bekleyiniz. Cihaz uzun süre kullanılmayacaksa güç kablosunu prizden çekiniz.
- Kullandıktan sonra tencereyi cihazdan uzak tutunuz.

Cihazın zarar görmesini önlemek

- Cam seramik, üzerine düşen nesne veya üzerine çarpan tencereden zarar görebilir.
- Dökme demir, dökme alüminyum veya hasarlı tabanlara sahip tencereler, yüzeyde kaydırılırsa cam seramik çizebilir.
- Cam seramik ayrıca yere düşürülürse de zarar görebilir.
- Tencereye ve cam seramiğe zarar gelmesini önlemek için tencere veya tavaların boş ısınmasına izin vermeyiniz.
- Pişirme bölgelerini boş tencere ile veya tencere olmadan kullanmayınız.
- Cihazın herhangi bir parçasını alüminyum folyo ile kaplamayınız. Cihazın içine veya üzerine eriyebilecek plastik ya da başka bir malzeme koymayınız.

⚠ **Uyarı!** Kullanımdan sonra fan ve ısı göstergesi kapanıncaya kadar ürünü prizinden çıkarmayınız.

Akrilamidlerle ilgili bilgiler
Önemli! En son bilimsel bilgilere göre gıdaların özellikle de nişasta içeren ürünlerin yoğun biçimde esmerleşmesi akrilamidler nedeniyle sağlık riski teşkil edebilir. Bu nedenle, mümkün olan en düşük sıcaklıklarda pişirmenizi ve gıdaları çok fazla esmerleştirmemenizi tavsiye ederiz.

Ürün açıklaması

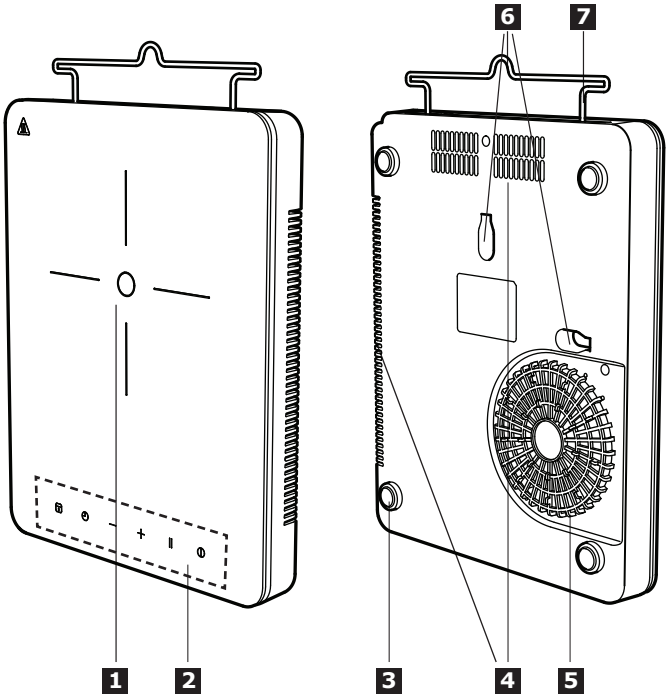

1 Isıtma alanı
Pişirme bölgesi 185 mm, 2.000 W
2 Kontrol paneli
3 Lastik ayaklar
4 Hava çıkışı
5 Hava girişi
6 Kanca askısı
7 Tel tutacak/kordon makarası

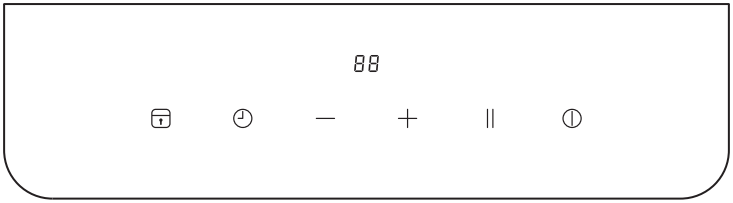

Kontrol Paneli Düzeni

1. Kilidi/Çocuk emniyet tertibatını etkinleştirmek ve devre dışı bırakmak için
2. Zamanlayıcıyı etkinleştirmek için
3. + Isı ayarı/zamanlayıcı ayarını artırmak ya da — Isı ayarı/zamanlayıcı ayarını düşürmek için
4. || Durdur + Çalıştır işlevini etkinleştirmek için
5. Ocağı kapatmak veya açmak için
6. Isı göstergesi ön ayarları "0", ısı düzeyleri "1" ila "9"
7. Zamanlayıcı göstergesi ayarları, "01" -"99" dakika
8. Isı göstergesi ayarları H, pişirme bölgesi kullanımdan sonra hala sıcak ise görüntülenir.

Dokunmatik Kontrol sensör alanları ve göstergeleri

Ocak sensör alanlarına dokunarak çalıştırılır. Göstergeler ve akustik sinyaller (kısa uyarı sesi) bir fonksiyonun seçildiğini onaylar. Pişirme bölgesi hala sıcaksa göstergede "H" ifadesi görüntülenir.

Kalan ısı göstergesi

⚠ **Uyarı!** Kalan ısı nedeniyle yanma tehlikesi! Cihazı kapattıktan sonra, pişirme bölgelerinin soğuması için biraz zamana ihtiyaç vardır. Kalan ısı göstergesine H bakınız.

Kalan ısıyı gıdaları eritmek ve sıcak tutmak için kullanınız.

H ifadesinin ekrandan yok olmasını beklemeden ürünü prizden çıkarmayınız.

Güç Seviyesi	1	2	3	4	5	6	7	8	9
Güç	100 W	300 W	600 W	900 W	1.100 W	1.300 W	1.500 W	1.700 W	2.000 W

Günlük kullanım

Prize takmak

1. Fiş ana şebekeye takıldıktan sonra, çocuk kilidi etkinleştirilir. Devre dışı bırakmak için Çocuk Kilidi tuşuna basıp 3 saniye basılı tutunuz.

AÇMA/KAPATMA

1. AÇMA/KAPATMA tuşuna basınız, göstergede bekleme modu olarak "0" değeri gösterilir ve güç göstergesi ışığı yanar. 1 dakika içinde ısı ayarının seçilmemesi halinde, ocak AÇMA/KAPATMA tuşuna basmadan otomatik olarak kapanır.
2. Çalışma sırasında AÇMA/KAPATMA tuşuna basıldığında ocak kapanır.

Isı/Zamanlayıcı ayarları

1. Çalışma sırasında ısı seviyesini veya zamanlayıcı ayarını kontrol etmek için — veya + tuşuna basınız.
2. — tuşuna basıldığında güç seviyesi doğrudan "9"a ulaşır. Güç seviyesini "9"dan "1"e düşürmek için — tuşuna

basınız.
3. + tuşuna basıldığında, güç seviyesi "1"den başlayarak yükselir. Güç seviyesini "1"den "9"a yükseltmek için + tuşuna basınız.

Çocuk Emniyet Tertibatıı
Pişirme bölgeleri çalışırken, kontrol panelini kilitleyebilirsiniz. Bu ısı ayarlarının yanlışlıkla değiştirilmesini önler. Ocak yine AÇMA/ KAPATMA tuşu ile kapatılabilir.

Kilit işlevini etkinleştiriniz:
1. İstenen ısı ayarlarına ayarlayınız.
2. 3 saniye süreyle Kilit tuşuna basarak kilit işlevini etkinleştiriniz. Kilit tuşu yandığında ve bir ses çıktığında Kilit tuşu etkinleştirilmiş olur. Zamanlayıcı tuşu aktif ise açık kalacaktır.

Kilit işlevini devre dışı bırakınız:
1. 3 saniye süreyle Kilit tuşuna basarak kilit işlevini devre dışı bırakınız. Işık durduğunda ve bir ses duyulduğunda Kilit tuşu devre dışı bırakılmış olur.
2. Isı ayarları önceki ayarlarına geri döner.

Kontrol panelini ocak çalışmadığı zaman da kilitli tutabilirsiniz. Bu işlev cihazın kazara çalışmasını engeller.

Çocuk emniyet tertibatını etkinleştirme
1. AÇMA/KAPATMA tuşu ile cihazı etkinleştiriniz. Isı ayarlarını yapmayınız.
2. 3 saniye süreyle Kilit tuşuna basarak emniyet tertibatıı işlevini etkinleştiriniz. Kilit tuşu yandığında ve bir ses çıktığında Kilit tuşu etkinleştirilmiş olur.
3. AÇMA/KAPATMA tuşu ile cihazı devre dışı bırakınız.

Çocuk emniyet tertibatını devre dışı bırakınız
1. 3 saniye süreyle Kilit tuşuna basarak emniyet tertibatı işlevini devre dışı bırakınız. Işık durduğunda ve bir ses duyulduğunda Kilit tuşu devre dışı bırakılmış olur.

Durdur + Çalıştır
1. Çalışma esnasında Pause (Duraklatma) tuşuna basınız, göstergede "- -" ifadesi görüntülenir ve ocak geçici olarak durdurulur. Isı seviyesi ayarları sıcak tutma durumunda kalacaktır.
2. Bu tuşa yeniden basıldığında önceki pişirme ayarlarına geri dönülür.
3. Durdur + Çalıştır durumu sırasında çalışmaya dönmek için 2 saat içinde Duraklatma tuşuna basmazsanız, ocak 5 kez uyarı sesi verdikten sonra bekleme moduna girecektir.

Zamanlayıcı
1. Zamanlayıcı işlevi, pişirme süresini maksimum 99 dakikalık bir süreye ayarlamak için kullanılır. Zamanlayıcıyı etkinleştirmek için Zamanlayıcı tuşuna basıldığında göstergede "00" değeri görüntülenir.
2. Zamanlayıcıyı ayarlamak için + ya da — tuşuna basınız. 5 saniye içinde hiçbir süre işlemi yapılmazsa, zamanlayıcı iptal edilir.
3. İstenilen zamanlayıcı ayarlarını yapmak üzere zamanlayıcı ayarlarını 00 dakikadan başlayarak yükseltmek için + tuşuna basınız. + tuşuna uzun süre basıldığında, ayarlar 10 dakika aralıklarla yükseltilir.
   Zaman ayarlarını 99. dakikadan başlayarak düşürmek için — tuşuna basınız. — tuşuna uzun süre basıldığında, ayarlar 10 dakika aralıklarla düşürülür.
4. Zamanlayıcı durumu sırasında, güç seviyesi ve süre dönüşümlü olarak göstergede görüntülenir. Güç seviyesi "0" değerine düşürüldüğünde, zamanlayıcı devre dışı bırakılır.
5. Zamanlayıcı devre dışı bırakıldığında, ocak 5 kez uyarı sesi verir ve otomatik olarak kapanır.

Otomatik Kapatma
İşlev, şu durumlarda ocağı otomatik olarak kapatır:
- tüm pişirme bölgeleri kapalı ise.
- ocak açıldıktan sonra 1 dakika içinde ısı ayarlarını yapmazsanız.
- Pişirme bölgesini açmazsanız veya 2 saat sonra ısı ayarını değiştirmezseniz ya da aşırı ısınma oluşursa (örneğin, bir tava boşken ısınırsa).

Faydalı İpuçları ve Püf Noktaları

ⓘ Tencere imalatçı tarafından işaretlenmişse indüksiyonlu pişirme bölgeleri için uygundur.

ⓘ Bir pişirme bölgesi açıldığında, ufak bir uğuldama duyulabilir. Bu, tüm cam seramik pişirme bölgelerine ait bir özelliktir ve cihazın işlevine veya cihazın ömrüne zarar vermez.

Tencere boyutları
İndüksiyonlu pişirme bölgeleri tencere tabanının boyutuna otomatik olarak adapte olur. Ancak, pişirme bölgesinin boyutuna bağlı olarak en az çapa sahip olması gerekir.

Pişirme bölgesi	Tencere tabanının minimum çapı [mm]
Orta arka pişirme bölgesi	120

Enerji tasarrufu
- Mümkünse, tavaların üzerine kapaklarını her zaman yerleştiriniz.
- Pişirme bölgesini açmadan önce tencereyi üzerine yerleştiriniz.
- Tencerenin tabanı mümkün olduğunca kalın ve düz olmalıdır.

Bakım ve temizlik

⚠ **Uyarı!** Cihazı kapatınız ve prizden çekmeden önce soğumasını bekleyiniz.

⚠ **Uyarı!** Cihazı kapatınız ve temizlemeden önce soğumasını bekleyiniz.

⚠ **Uyarı!** Güvenlikle ilgili nedenlerden dolayı, cihazı buhar püskürtücü veya yüksek basınçlı temizleyicilerle temizlemeyiniz.

⚠ **Uyarı!** Keskin cisimler ve aşındırıcı temizlik maddeleri cihaza zarar verir. Cihazı temizleyiniz ve her kullanımdan sonra artıkları su ve bulaşık deterjanı ile çıkarınız. Ayrıca temizlik maddelerinin kalıntılarını da çıkarınız!

ⓘ Cam seramik üzerindeki çizikler veya çıkarılamayan koyu lekeler cihazın çalışmasını etkilemez.

Artıkları ve inatçı kalıntıları çıkarma:
- Şeker içeren gıdalar, plastik, kalay folyo kalıntıları derhal çıkarılmalıdır, cam yüzeyi temizlemek için en iyi araç spatuladır (cihazla birlikte verilmez). Cam seramik yüzeyin üzerinde bir spatula kullanarak bıçağı belli bir açıyla kaydırıp artıkları çıkarınız. Cihazı nemli bir bez ve deterjan ile siliniz. Son olarak, cihazı temiz bir bez kullanarak kurulayınız.
- Cihaz soğuduktan sonra cam seramik veya paslanmaz çelik için temizleyici kullanarak kireç birikintisi halkaları, su halkaları, yağ sıçramaları, parlak metalik renk bozulmaları çıkarılmalıdır.

Ne yapmalı...

Sorun	Olası Neden	Çözüm
Cihaz çalışmıyor.	Evinizin güç kaynağında elektrik sıkıntısı veya kısa devre.	
	Prize güç bağlantısı düzgün yapılmamış.	Güç kaynağından ocağa giden bağlantının doğru olup olmadığını inceleyiniz.
	Cihazın açılmasından itibaren 10 saniyeden fazla süre geçti.	Cihazı yeniden çalıştırınız.
	Çocuk emniyet tertibatı açık.	Çocuk emniyet tertibatını devre dışı bırakınız. (“Çocuk emniyet tertibatı” bölümüne bakınız).
	Aynı anda birçok sensör alanına dokunulmuş.	Sadece bir sensör alanına dokununuz.
Cihaz çalışmayı durdurur. Hata göstergesi: E1	Tencere indüksiyonlu ocak için uygun değildir.	İndüksiyon için uygun bir tencere ile değiştiriniz.
	Pişirme bölgesi üzerinde tencere yok.	Pişirme bölgesi üzerine tencere yerleştiriniz.
Cihaz çalışmayı durdurur. Hata göstergesi: E2	Tencere boş (kuru halde ısınma) ya da pişirme sıcaklığı çok yüksek.	Cihazı kapatınız ve 5 dakika sonra yeniden çalıştırınız. E2 hala devam ederse en yakın IKEA mağazası ile irtibata geçiniz.
	Hava girişi ve çıkışı engelleniyor.	
	Ortam sıcaklığı çok yüksek.	
Cihaz çalışmayı durdurur. Hata göstergesi: E3	Şebeke güç kaynağı AC 275 V'nin üzerinde.	Ürüne uygun güç kaynağına değiştiriniz.
Cihaz çalışmayı durdurur. Hata göstergesi: E4	Şebeke güç kaynağı AC 100 V'nin altında.	Ürüne uygun güç kaynağına değiştiriniz.
Cihaz çalışmayı durdurur. Hata göstergesi: E5	Cihazın sıcaklık sensörü çalışmıyor.	En yakın IKEA mağazası ile irtibata geçiniz.
Cihaz çalışmayı durduruyor. Hata göstergesi: E6	Tencere boş (kuru halde ısınma) ya da pişirme sıcaklığı çok yüksek.	Cihazın soğumasını sağlayın ve kuru halde ısınmasını önleyin.
Cihaz çalışmayı durdurur. Hata göstergesi: E0	İç istisna.	Cihazı kapatınız ve 5 dakika sonra yeniden çalıştırınız. E0 hala devam ederse en yakın IKEA mağazası ile irtibata geçiniz.

Bir arıza varsa, ilk olarak soruna kendiniz bir çözüm bulmaya çalışınız. Soruna kendiniz bir çözüm bulamazsanız, en yakın IKEA mağazası ile irtibata geçiniz.

ⓘ Cihazı yanlış kullanmanız halinde, satıcı garanti süresi içinde bile ücretsiz hizmet vermeyebilir.

Teknik Bilgiler

Teknik veriler

Anma Gücü	2.000 W
Anma Gerilimi	220 V~240 V
Anma Frekansı	50/60 Hz
Derinlik	385 mm
Genişlik	300 mm
Yükseklik	54 mm
Net Ağırlık	3 kg

Çevre ile ilgili konular

Ürünün veya ambalajının üzerindeki sembolü bu ürünün evsel atık olarak değerlendirilmemesi gerektiğini belirtir. Bunun yerine, elektrikli ve elektronik cihazların geri dönüşümü için uygun toplama noktasına alınmalıdır. Bu ürünün doğru şekilde imha edilmesini sağlayarak, ürünün uygun olmayan bir biçimde atılmasının neden olabileceği çevre ve insan sağlığı için potansiyel olumsuz sonuçların önlenmesine yardımcı olacaksınız. Bu ürünün geri dönüşümü ile ilgili daha ayrıntılı bilgi için belediyenize, evsel atık bertaraf hizmetine ya da ürünü satın aldığınız mağazaya başvurunuz.

Ambalaj malzemeleri

sembolü bulunan malzemeler geri dönüşümlüdür. Ambalajı geri dönüşüm için uygun bir toplama konteynerine atınız.

Cihazı atmadan önce

⚠ **Uyarı!** Cihazı atmak için aşağıdaki adımları gerçekleştiriniz:

- Fişi prizden çekiniz.
- Elektrik kablosunu kesiniz ve hurdaya çıkarınız.

IKEA GARANTİSİ

IKEA garantisi ne kadar süre ile geçerlidir?
Bu garanti, cihazınızın IKEA'dan satın alındığı tarihten itibaren beş (5) yıl süreyle geçerlidir, cihazın LAGAN veya TILLREDA olması durumunda ise garanti iki (2) yıl süreyle geçerlidir. Satın alma işleminin kanıtı olarak orijinal satış makbuzu gerekmektedir. Servis işlemlerinin garanti kapsamında gerçekleştirilmesi halinde, bu durum cihazın veya yeni parçaların garanti süresini uzatmayacaktır.

Servisi kim yapacak?
En yakın IKEA mağazası ile irtibata geçiniz.

Bu garanti neleri kapsar?
Bu garanti, IKEA'dan satın alınma tarihinden itibaren, cihazın hatalı imalatı veya malzeme hataları nedeniyle meydana gelen arızaları kapsar. Bu garanti sadece ev içi kullanım için geçerlidir. İstisnalar, "Bu garantinin altında neler kapsanmaktadır?" başlığının altında belirtilmektedir. Cihazın özel harcama yapılmaksızın tamir için erişilebilir durumda olması ve hatanın garanti kapsamındaki hatalı imalat veya malzeme hatası ile ilgili olması koşuluyla, garanti süresi içerisinde arızayı gidermek için yapılan masraflar örn. tamirler, parçalar, işçilik ve seyahat kapsanacaktır. Değiştirilen parçalar IKEA'nın malı olacaktır.

IKEA sorunu çözmek için ne yapacak?
IKEA ürünü inceleyecektir ve kendi takdirine bağlı olarak, garanti kapsamında olup olmadığına karar verecektir. Garanti kapsamında olduğu kabul edilirse, IKEA, kendi takdirine bağlı olarak, kusurlu ürünü tamir edebilir ya da cihazı aynı veya benzer bir ürün ile değiştirebilir.

Bu garantinin altında neler kapsanmamaktadır?
- Normal yıpranma ve aşınma.
- Kasti veya ihmale dayalı hasarlar, çalıştırma talimatlarına uyulmaması, yanlış kurulum veya yanlış voltaja bağlantısından kaynaklanan hasarlar, kimyasal veya elektro-kimyasal tepkime, pas, korozyon veya su kaynağında bulunan kireçten kaynaklanan hasarlar da dahil olmak üzere fakat bununla sınırlı olmamak kaydıyla su hasarları, anormal çevre koşullarının neden olduğu hasarlar.
- Aküler ve lambalar dahil olmak üzere sarf malzemeleri.
- Çizikler ve olası renk değişiklikleri de dahil olmak üzere, cihazın normal kullanımını etkilemeyen, fonksiyonel olmayan parçalar ve dekoratif parçalar.
- Yabancı nesnelerden veya maddelerden ve filtrelerin temizlenmesinden veya kilidinin açılmasından, tahliye sistemlerinden veya sabun çekmecelerinden kaynaklanan kaza ile oluşan hasarlar.
- Şu parçalardaki hasarlar: Seramik cam, aksesuarlar, tabak takımı ve çatal-bıçak sepetleri, besleme ve tahliye boruları, contalar, lambalar ve lamba kapakları, ekranlar, düğmeler, çerçeveler ve çerçeve parçaları. Bu hasarların üretim hatalarından kaynaklandığının ispatlanamaması halinde.
- Tayin edilen servis sağlayıcılarımız ve/veya yetkili bir servis sözleşmeli partner tarafından yapılmayan veya orijinal parçaların kullanılmadığı tamir işlemleri.
- Hatalı veya teknik özelliklere uygun olmayan kurulumun sebep olduğu tamirler.
- Cihazın ev dışındaki ortamlarda kullanılması, örn. profesyonel kullanım.
- Nakliyeden kaynaklanan hasarlar. Eğer bir müşteri, ürünü evine veya başka bir adrese kendisi naklederse, nakliye esnasında meydana gelecek hasarlardan IKEA sorumlu değildir. Ancak, ürünü müşterinin taşınma adresine IKEA taşırsa o halde bu taşıma esnasında meydana gelen hasar IKEA tarafından karşılanacaktır.
- IKEA cihazının ilk kurulum ücreti. Ancak, IKEA tarafından atanmış bir Servis Sağlayıcısı veya yetkili servis partneri, cihazı bu garanti şartları altında tamir eder veya değiştirirse atanan Servis Sağlayıcısı veya onun yetkili servis partneri gerekirse tamir edilen cihazı yeniden kuracak veya değiştirileni kuracaktır.

Ülke kanunları nasıl işler
IKEA garantisi sizlere tüm yerel yasal talepleri kapsayan ve bunları aşan özel yasal haklar verir. Ancak, bu şartlar hiçbir şekilde yerel kanunlarda tanımlanan müşteri haklarını sınırlandırmaz.

Geçerlilik alanı
Bir AB üyesi ülkede satın alınan ve başka bir AB üyesi ülkeye götürülen cihazlar için, servisler yeni ülkedeki garanti koşulları çerçevesinde sağlanacaktır. Servisleri garanti çerçevesinde gerçekleştirme zorunluluğu sadece cihaz aşağıda belirtilen şartlarla uyumluysa ve bunlara uygun şekilde kurulmuşsa geçerlidir:

- garanti talebinin yapıldığı ülkenin teknik şartnamesi;
- Montaj Talimatları ve Kullanıcı Kılavuzu Güvenlik Bilgileri.

IKEA cihazları için SATIŞ SONRASI HİZMET
Şunlar için IKEA ile irtibata geçmekte tereddüt etmeyiniz:

- bu garanti altında bir servis talebinde bulunmak için;
- IKEA cihazlarının fonksiyonları hakkında bilgi almak için.

Size en iyi şekilde destek sağlamamızı garanti etmek için lütfen bizimle iletişime geçmeden önce Kurulum talimatlarını ve/veya Kullanma Kılavuzunu dikkatli bir şekilde okuyun.

Servisimize ihtiyaç duyduğunuzda bize nasıl ulaşabilirsiniz

IKEA satış sonrası müşteri hizmetleri merkezi, servis çağrısı talebiniz sırasında cihazınız için temel sorun giderme konularında size yardımcı olacaktır. IKEA kataloğuna bakınız ya da yerel mağaza telefon numarası ve açılış zamanını bulmak için www.ikea.com websitesini ziyaret ediniz.

Size daha hızlı hizmet verebilmemiz için her zaman cihazın anma plakasında yer alan IKEA ürün numarasına (8 haneli kod) bakınız.

SATIŞ MAKBUZUNU SAKLAYINIZ!

Bu sizin satın alma işleminizin kanıtıdır ve garantinin uygulanması için gereklidir. Makbuz ayrıca satın aldığınız her cihazın IKEA ürün adını ve madde numarasını da (8 rakamlı kod) taşımaktadır.

Daha fazla yardım istiyor musunuz?
Cihazınızın Satış Sonrası ile ilgili olmayan diğer sorular için lütfen en yakın IKEA mağazası çağrı merkeziyle iletişime geçin. Bizimle temasa geçmeden önce cihazınızın belgelerini tam olarak okumanızı öneririz.

Obsah

Bezpečnostné informácie	30	Starostlivosť a čistenie	38
Bezpečnostné pokyny	33	Čo robiť, keď...	39
Popis produktu	35	Technické informácie	40
Každodenné používanie	36	Ochrana životného prostredia	40
Užitočné rady a tipy	38	ZÁRUKA IKEA	41

Bezpečnostné informácie

ⓘ Pre vašu bezpečnosť a správnu prevádzku zariadenia si pred jeho zapojením a použitím dôkladne prečítajte tento návod na použitie. Vždy ponechajte tieto pokyny so zariadením, aj v prípade jeho prenášania alebo predaja. Používatelia musia dôkladne poznať prevádzku a bezpečnostné vlastnosti zariadenia.

Správne použitie

- Nenechávajte počas prevádzky zariadenie bez dozoru.
- Zariadenie je navrhnuté výhradne pre domáce použitie.
- Zariadenie je navrhnuté výhradne pre vnútorné použitie.
- Zariadenie nesmie byť použité ako pracovný povrch alebo povrch pre ukladanie vecí.
- Neukladajte ani neskladujte na zariadení alebo v jeho blízkosti horľavé kvapaliny, vysoko horľavé materiály alebo ľahko taviteľné predmety (napr. plastová fólia, plasty, hliník).
- Dávajte si pozor pri pripájaní elektrických spotrebičov do zásuviek v jeho blízkosti. Nedovoľte, aby sa elektrické káble dotýkali alebo zachytili pod spotrebič alebo horúci riad.
- Aby ste predišli zraneniu a poškodeniu zariadenia nevykonávajte opravy sami. Vždy kontaktujte miestny popredajný servis (pozri kapitolu Servis).

Bezpečnosť detí a zraniteľných osôb

- Tento spotrebič môžu používať deti staršie ako 8 rokov a osoby so zníženými fyzickými, zmyslovými

alebo psychickými schopnosťami alebo nedostatkom skúseností a znalostí, iba ak sú pod dozorom inej osoby alebo ak boli inou osobou poučené o bezpečnom používaní spotrebiča a ak rozumejú prípadným rizikám.
- Obalový materiál nenechávajte v dosahu detí. Hrozí nebezpečenstvo udusenia.
- Udržujte deti mimo dosahu spotrebiča, počas jeho prevádzky aj keď je vypnutý.
- Nedovoľte, aby sa k zariadeniu priblížili deti mladšie ako 8 rokov, ak nie sú pod nepretržitým dozorom.
- Deti sa so zariadením nesmú hrať. Deti nesmú vykonávať čistenie a používateľskú údržbu, ak nie sú pod dozorom.

⚠ **Varovanie!** Aktivujte detskú poistku, aby sa zabránilo neúmyselnému zapnutiu spotrebiča malými deťmi a domácimi zvieratami.

Všeobecné bezpečnostné pokyny

- Vetracie otvory na telese spotrebiča a na vstavanej konštrukcii musia zostať voľné.
- Nedotýkajte sa varnej dosky, keď ukazovateľ zostatkového tepla stále svieti, aby ste predišli zraneniu.
- Nevkladajte žiadne predmety do indukčnej varnej dosky počas prevádzky, aby ste predišli zásahu elektrickým prúdom.
- Neomotávajte šnúru okolo krku, aby ste predišli nebezpečenstvu uškrtenia.
- Parný čistič nie je určený na čistenie zariadenia.
- Kovové predmety, ako napríklad nože, vidličky, lyžičky a pokrievky, sa nemajú pokladať na varnú dosku, pretože by sa mohli zohriať.
- Po použití vypnite varnú dosku pomocou ovládača a nespoliehajte sa len na rozpoznávanie varnej nádoby.
- Toto zariadenie nie je určené na používanie pomocou

externého časovača alebo samostatného systému diaľkového ovládania.
- Dávajte pozor, aby ste sa nepopálili na horúcich prvkoch.
- Ak je napájací kábel poškodený, smie ho vymeniť len výrobca, autorizované servisné stredisko alebo podobne kvalifikovaná osoba, aby sa predišlo akémukoľvek nebezpečenstvu.

⚠ **UPOZORNENIE:** Používajte len chrániče varnej dosky navrhnuté výrobcom zariadenia na varenie alebo také chrániče, ktoré výrobca v pokynoch na použitie odporúča ako vhodné, alebo chrániče, ktoré sú súčasťou balenia so zariadením. V dôsledku použitia nevhodných chráničov môže dôjsť k nehode.

⚠ **UPOZORNENIE:** Ak je povrch prasknutý, zariadenie vypnite, aby ste predišli úrazu elektrickým prúdom.

⚠ **UPOZORNENIE:** Počas používania sa zariadenie a prístupné súčasti zohrievajú.

⚠ **UPOZORNENIE:** Príprava jedla na varnej doske bez dozoru pri použití tuku či oleja môže byť nebezpečná a môže spôsobiť vznik požiaru. NIKDY sa nepokúšajte požiar zahasiť vodou. V prípade požiaru zariadenie vypnite a prikryte plameň napríklad pokrievkou alebo nehorľavou prikrývkou.

Bezpečnostné pokyny

Inštalácia

- Výrobca nie je zodpovedný za akékoľvek zranenie osôb a zvierat alebo poškodenie majetku spôsobené nedodržaním nasledujúcich pokynov.

⚠ **Pozor!** Pred inštaláciou si najprv prečítajte bezpečnostné informácie.

⚠ **Varovanie!** Pri procese inštalácie musia byť dodržané zákony, nariadenia, smernice a normy (elektrické bezpečnostné pravidlá a predpisy, správne recyklovanie v súlade s predpismi, atď.) platné v krajine použitia!

⚠ **Varovanie!** Nebezpečenstvo úrazu elektrickým prúdom.

a) Koncovka napájacieho kábla je pod napätím.
b) Odpojte koncovku napájacieho kábla od napätia.
c) Uvoľnená a nevhodná zástrčka a zásuvka môže spôsobiť prehriatie koncovky.
d) Upínacie prípojky nainštalujte správne.

- Neinštalujte spotrebič vedľa dverí a pod okná, pretože horúci kuchynský riad môže byť zhodený z varnej dosky, keď sa dvere alebo okno otvoria.
- Uistite sa, či sa spotrebič pri preprave nepoškodil. Nepripájajte poškodený spotrebič.
- Neinštalujte spotrebič, ak sa poškodí počas prepravy.
- Nepripájajte varnú dosku s predlžovacím káblom a nedávajte varnú dosku s káblom naprieč pracovnými priestormi.
- Nemeňte technické vlastnosti alebo neupravujte tento spotrebič. Hrozí nebezpečenstvo zranenia a poškodenia spotrebiča.

⚠ **Varovanie!** Starostlivo dodržujte pokyny pre elektrické pripojenie.

Zapojenie do elektrickej siete

- Pred pripojením skontrolujte, či menovité napätie spotrebiča uvedené na typovom štítku, zodpovedá dostupnému napájaciemu napätiu. Skontrolujte tiež menovitý príkon spotrebiča a uistite sa, že je kábel vhodne dimenzovaný, aby vyhovoval menovitému príkonu spotrebiča (viď kapitola Technické údaje).
- Typový štítok je umiestnený na spodnej strane varnej dosky.

Pred použitím:

Pred použitím si pozorne prečítajte nasledujúce pokyny.

- Používajte štandardnú elektrickú zásuvku a pravidelne ju kontrolujte, aby ste predišli poškodeniam.
- Vy, ani iná nekvalifikovaná osoba nikdy neotvárajte prístroj. Prístroj nechajte opravovať iba zástupcom servisu alebo podobne kvalifikovanému technikovi.
- Prekontrolujte napájací kábel a zástrčku. Nepoužívajte prístroj, ak je napájací kábel alebo zástrčka poškodená. Nevyťahujte zástrčku, ak máte mokré ruky.
- Na napájanie prosím používajte iba priamo elektrickú zásuvku a nie predlžovací kábel.
- Pokiaľ stroj nebol dlhšie v prevádzke, zapnite ho najprv na 10 minút, aby sa stabilizovali elektronické komponenty. Potom môžete začať používať prístroj.
- Nepoužívajte prístroj v blízkosti vody, ohňa alebo vlhkého priestoru. Prístroj je určený IBA na použitie vo vnútri v domácnosti.
- Pred prvým použitím odstráňte zo spotrebiča všetky obaly, nálepky a fólie.
- Po každom použití vypnite varné zóny príslušnými ovládačmi a nespoliehajte sa na snímač panvice.
- Nebezpečenstvo popálenia! Na varný povrch neklaďte kovové predmety, ako nože, vidličky, lyžice a pokrievky, pretože by sa mohli značne zohriať.

⚠ **Varovanie!** Nebezpečenstvo požiaru! Prehriate tuky a oleje sa môžu ľahko vznietiť.

⚠ **Varovanie!** Používatelia s implantovanými kardiostimulátormi musia byť vzdialení hornou časťou tela

minimálne 30 cm od indukčných varných zón.

⚠ **Varovanie!** Spotrebič nepoužívajte s mokrými rukami a ovládací panel udržiavajte v suchom stave. Väčšie množstvo vody na tlačidlách ovládacieho panela spôsobí, že nebudú funkčné.

⚠ **Varovanie!** Ak je povrch prasknutý, spotrebič vypnite, aby ste sa vyhli možnému úrazu elektrickým prúdom.

Počas použitia a po použití:
Pozorne si prečítajte nasledujúce pokyny, aby sa zabránilo vznieteniu a nehodám.

- Umiestnite prístroj IBA na rovný a pevný povrch.
- Deti musia byť pod dozorom, aby sa zabezpečilo, že sa so spotrebičom nehrajú.
- Keď je prístroj v prevádzkovom stave, neklaďte na varnú dosku žiadne z nasledujúcich predmetov.

  a) Nerezová oceľ
  b) Železo
  c) Liatina
  d) Hliník
  e) Pokrievka a smaltovaný riad
  f) Nôž, vidlička alebo lyžica
  g) Tanier vyrobený zo železa, nerezu, liatiny alebo hliníka.
  h) Prázdny hrniec

- Neprenášajte a neposúvajte prístroj s kuchynským riadom položeným na ňom počas ohrievania.
- Počas ohrievania udržujte okolitý priestor dobre vetraný.
- Nevkladajte žiadny drôt alebo kovové predmety do prívodu vzduchu alebo výstupu vzduchu prístroja.
- Ako sa starať o varnú dosku

  a) Dajte pozor aby vám na varnú dosku nepadli žiadne ťažké predmety.
  b) Nevylejte na varnú dosku vodu, kyselinu ani akúkoľvek kvapalinu.
  c) Nepáľte na varnej doske nič pomocou ohňa.
  d) Počas používania prístroja, na neho nedávajte žiadny horúci riad.
  e) Ak je povrch (varnej dosky) prasknutý, spotrebič vypnite, aby ste sa vyhli možnému úrazu elektrickým prúdom a vráťte výrobok do najbližšieho obchodu IKEA.
  f) Niektoré druhy riadu na varenie môžu spôsobovať zvuky počas použitia. Jemne posuňte riad a zvuk by mal zmiznúť alebo byť tichší. Ak nie, vymeňte hrniec.

- Nedávajte prístroj na koberec, látku alebo papierový materiál, keď je prístroj v prevádzkovom stave.
- Nedotýkajte sa varnej dosky, pokým je horúca. Varná doska je stále horúca, až kým nezhasne indikátor zvyškového tepla, dokonca aj po vypnutí napájania.
- Neodpájajte prístroj ťahaním kábla.
- Vypnite prístroj a nechajte ho vychladnúť pred odpojením. Odpojte napájací kábel, ak dlhšiu dobu nebudete používať prístroj.
- Dajte hrniec po použití preč z prístroja.

Ako zabrániť poškodeniu spotrebiča

- Sklokeramická doska môže byť poškodená predmetmi ktoré na ňu padnú alebo nárazom hrnca.
- Kuchynský riad z liatiny, odlievaného hliníka alebo riad s poškodeným dnom môže pri presúvaní poškriabať sklokeramiku.
- Sklokeramika sa môže poškodiť tiež pádom na podlahu
- Aby nedošlo k poškodeniu kuchynského riadu a sklokeramiky, nenechávajte variť hrnce a panvice nasucho.
- Nepoužívajte varné povrchy s prázdnym kuchynským riadom alebo bez kuchynského riadu.
- Žiadnu časť spotrebiča nikdy nevykladajte alobalom. Nikdy nedávajte do spotrebiča ani na spotrebič plastový alebo akýkoľvek iný materiál, ktorý by sa mohol roztopiť.

⚠ **Varovanie!** Po použití nechajte spotrebič pripojený k elektrickej zásuvke, až kým sa nevypne ventilátor a indikátor tepla.

Informácie o akrylamidoch
Dôležité! Podľa najnovších vedeckých poznatkov môžu veľmi pripečené pokrmy, hlavne jedlá obsahujúce škrob, predstavovať nebezpečenstvo pre zdravie kvôli obsahu akrylamidov. Preto vám odporúčame, pripravovať jedlá pri čo najnižších možných teplotách a zabrániť tomu, aby sa jedlá príliš pripiekli.

Popis produktu

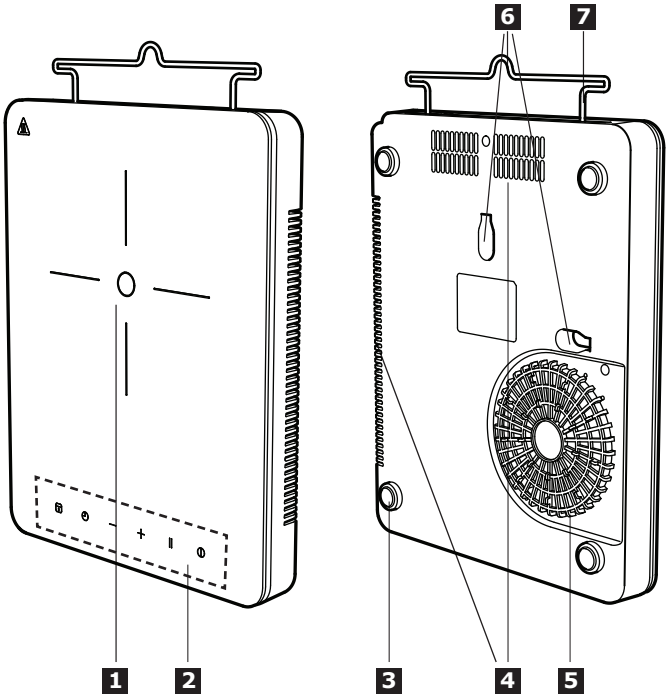

1 Ohrievacia oblasť
Varnej zóny 185mm, 2000 W
2 Ovládací panel
3 Gumené nožičky
4 Výstup vzduchu
5 Prívod vzduchu
6 Háčik na zavesenie
7 Držiak kábla/Navinutie kábla

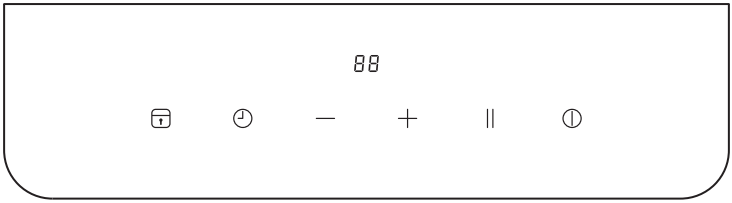

Rozloženie ovládacieho panela

1. pre zapnutie a vypnutie blokovania alebo detskej poistky
2. pre zapnutie časovača
3. + pre zvýšenie stupňa ohrevu/ nastavenia časovača, alebo — pre zníženie stupňa ohrevu/nastavenia časovača
4. || pre zapnutie funkcie Stop+Go
5. pre zapnutie alebo vypnutie varnej dosky
6. Prednastavené zobrazenie ohrevu „0", úrovne ohrevu „1" až „9"
7. Nastavenie indikátora časovača, „01" až „99" minút
8. Indikátor varného stupňa H, je zobrazený, ak je varná zóna stále horúca po použití.

Senzorové dotykové tlačidlá a ukazovatele

Varná doska sa ovláda senzorovými dotykovými tlačidlami. Indikácia a zvukové signály (krátke pípnutie) potvrdia výber funkcie. Indikácia „H" je zobrazená, ak je varná zóna stále horúca.

Indikátor zvyškového tepla

⚠ **Varovanie!** Nebezpečenstvo popálenia zvyškovým teplom! Po vypnutí spotrebiča, potrebujú varné zóny nejaký čas na vychladnutie. Všímajte si indikátor zvyškového tepla H.

Zvyškové teplo využívajte na rozpustenie potravín alebo na prihrievanie jedál.

Neodpájajte spotrebič bez toho, aby ste počkali, kým H nezmizne z displeja.

Úroveň výkonu	1	2	3	4	5	6	7	8	9
Výkon	100 W	300 W	600 W	900 W	1100 W	1300 W	1500 W	1700 W	2000 W

Každodenné používanie

Pripojenie do zásuvky

1. Po pripojení zástrčky do elektrickej siete, bude zapnutá detská poistka. Stlačte a podržte tlačidlo detskej poistky 3 sekundy pre jej vypnutie.

ON/OFF (Zapnúť/Vypnúť)

1. Stlačte tlačidlo ON/OFF, na displeji sa zobrazí „0" ako v pohotovostnom režime a rozsvieti sa indikátor napájania. Ak nie je zvolený stupeň ohrevu do 1 minúty, varná doska sa automaticky vypne bez stlačenia tlačidla ON/OFF.
2. Stlačte tlačidlo ON/OFF počas prevádzky a varná doska sa vypne.

Nastavenie ohrevu/časovača

1. Stlačte — alebo + pre nastavenie úrovne ohrevu alebo nastavenie časovača počas prevádzky.
2. Stlačte —, úroveň výkonu sa zmení priamo na „9". Stlačte — pre zníženie

úrovne výkonu z „9" na „1".
3. Stlačte +, úroveň výkonu sa zvýši od „1". Stlačte + pre zvýšenie úrovne výkonu od „1" do „9".

Detská poistka
Keď je varná zóna v prevádzke, môžete zablokovať ovládací panel. Zabránite tým náhodnej zmene stupňa ohrevu. Varná doska môže byť stále vypnutá pomocou tlačidla ON/OFF.

Zapnutie funkcie blokovania:
1. Nastavte želaný stupeň ohrevu.
2. Zapnite funkciu blokovania stlačením tlačidla blokovania na 3 sekundy. Tlačidlo blokovania je zapnuté, keď sa rozsvieti a ozve sa signál. Ak je zapnuté tlačidlo časovača, zostane zapnuté.

Vypnutie funkcie blokovania:
1. Vypnite funkciu blokovania stlačením tlačidla blokovania na 3 sekundy. Tlačidlo blokovania je vypnuté, keď prestane svietiť a ozve sa signál.
2. Stupeň ohrevu sa vráti na predošlé nastavenie.

Môžete nechať ovládací panel zablokovaný aj keď varná doska nie je v prevádzke. Táto funkcia zabráni náhodnej prevádzke spotrebiča.

Zapnutie detskej poistky
1. Zapnite spotrebič pomocou tlačidla ON/OFF. Nenastavujte stupeň ohrevu.
2. Zapnite detskú poistku stlačením blokovacieho tlačidla na 3 sekundy. Tlačidlo blokovania je zapnuté, keď sa rozsvieti a ozve sa signál.
3. Vypnite spotrebič pomocou tlačidla ON/OFF.

Vypnutie detskej poistky
1. Vypnite detskú poistku stlačením tlačidla blokovania na 3 sekundy. Tlačidlo blokovania je vypnuté, keď prestane svietiť a ozve sa signál.

Stop & Go
1. Stlačte tlačidlo Pause počas prevádzky, displej zobrazí „- -" a varná doska bude dočasne pozastavená. Nastavenie úrovne ohrevu ostane nastavené na horúci stav.
2. Stlačte toto tlačidlo znova a varná doska bude pokračovať podľa predošlého nastavenia.
3. Ak nestlačíte tlačidlo Pause pre pokračovanie prevádzky do 2 hodiny počas stavu Stop a Go, varná doska sa prepne do pohotovostného režimu potom čo 5-krát pípne.

Časovač
1. Funkcia časovača používaná na nastavenie času varenia s maximálnym časom 99 minút. Stlačte tlačidlo časovača pre zapnutie časovača, na displeji sa zobrazí „00".
2. Stlačte + alebo — pre nastavenie časovača. Ak nenastavíte čas do 5 sekúnd, časovač sa zruší.
3. Pre nastavenie želaného nastavenia časovača, stlačte + pre zvýšenie nastavenia času od 00 minút smerom nahor. Keď podržíte stlačené +, nastavenie sa bude zvyšovať o 10 minút. Stlačte — pre zníženie nastavenia času od 99 minút smerom dole. Keď podržíte stlačené —, nastavenie sa bude znižovať o 10 minút.
4. Počas zobrazenia stavu časovača, bude úroveň výkonu a čas zobrazený na displeji iným spôsobom. Keď je úroveň výkonu znížená na „0", časovač bude vypnutý.
5. Keď je časovač vypnutý, varná doska 5-krát zapípa a vypne sa automaticky.

Automatické vypnutie
Táto funkcia vypne varnú dosku automaticky ak:
- sú všetky varné zóny vypnuté.
- nenastavíte stupeň ohrevu do 1 minúty po zapnutí.
- Nevypnete varnú zónu ani nezmeníte stupeň ohrevu viac ako 2 hodiny alebo ak sa vyskytne prehrievanie (napr. keď sa panvica varí nasucho).

Užitočné rady a tipy

ⓘ Kuchynský riad pre indukčné varné polia je patrične označený výrobcom.

ⓘ Po zapnutí varnej zóny môže zaznieť krátke bzučanie. Ide o charakteristický jav všetkých sklokeramických varných zón, čo nemá vplyv na funkciu ani životnosť spotrebiča.

Rozmery kuchynského riadu
Indukčné varné zóny sa automaticky prispôsobia veľkosti dna kuchynského riadu. Musia ale mať minimálny priemer v závislosti na veľkosti varnej zóny.

Varná zóna	Minimálny priemer dna kuchynského riadu [mm]
Zadná varná zóna v strede	120

Šetrenie energie
- Ak je to možné vždy dajte na hrnce pokrievku.
- Dajte kuchynský riad na varnú zónu pred tým než ju zapnete.
- Dno kuchynského riadu by malo byť tak hrubé a rovné ako je možné.

Starostlivosť a čistenie

⚠ **Varovanie!** Vypnite spotrebič a nechajte ho vychladnúť, a až potom ho odpojíte.

⚠ **Varovanie!** Vypnite spotrebič a nechajte ho vychladnúť, predtým ako ho budete čistiť.

⚠ **Varovanie!** Z bezpečnostných dôvodov, nečistite spotrebič prúdom pary ani vysokotlakovými čističmi.

⚠ **Varovanie!** Ostré predmety a drsné čistiace prostriedky poškodzujú spotrebič. Vyčistite spotrebič a zvyšky odstráňte vodou a čistiacim prostriedkom po každom použití. Odstráňte aj zvyšky čistiacich prostriedkov!

ⓘ Škrabance a tmavé škvrny na sklokeramike sa už nedajú odstrániť, neovplyvňujú však funkčnosť spotrebiča.

Odstraňovanie zvyškov jedál a zájdených škvŕn:
- Zvyšky potravín s obsahom cukru, plastov, tenkých fólií treba ihneď odstrániť. Najlepším nástrojom na čistenie skleneného povrchu je škrabka (nie je súčasťou tohto spotrebiča). Položte škrabku na sklokeramický povrch tak, aby bola naklonená vo vhodnom uhle a posúvaním čepele zvyšky jedla odstráňte. Spotrebič utrite vlhkou handričkou s malým množstvom čistiaceho prostriedku. Nakoniec vyutierajte čistou handrou spotrebič dosucha.
- Škvrny od vodného kameňa a vody, vystreknutý tuk a kovové lesklé sfarbenie možno odstrániť po vychladení spotrebiča čističmi na sklokeramiku alebo na nerez.

Čo robiť, keď...

Problém	Možná príčina	Riešenie
Spotrebič nefunguje.	Nedostatok príkonu alebo skrat príkonu v prívode elektrickej energie u vás doma.	
	Nesprávne pripojenie napájacieho kábla do zásuvky.	Skontrolujte napájací kábel varnej dosky, či je správne pripojený.
	Od zapnutia spotrebiča prešlo viac ako 10 sekúnd.	Znova zapnite spotrebič.
	Je zapnutá detská poistka.	Vypnite detskú poistku. (Pozrite časť „Detská poistka").
	Dotkli ste sa naraz viacerých senzorových tlačidiel.	Stlačte iba jedno senzorové tlačidlo.
Prístroj prestal pracovať. Indikácia chyby: E1	Kuchynský riad nie je vhodný pre indukčnú varnú dosku.	Vymeňte za kuchynský riad vhodný pre indukciu.
	Na varnej zóne nie je žiadny kuchynský riad.	Dajte kuchynský riad na varnú zónu.
Prístroj prestal pracovať. Indikácia chyby: E2	Kuchynský riad je prázdny (varenie nasucho) alebo teplota varenia je príliš vysoká.	Vypnite prístroj a znova ho zapnite po 5 minútach. Ak sa stále zobrazuje E2, prosím kontaktujte najbližšiu predajňu IKEA.
	Prívod vzduchu a výstup vzduchu je zablokovaný.	
	Okolitá teplota je príliš vysoká.	
Prístroj prestal pracovať. Indikácia chyby: E3	Elektrické napájanie striedavým prúdom je väčšie ako 275V.	Zameňte ho za napájanie vhodné pre daný produkt.
Prístroj prestal pracovať. Indikácia chyby: E4	Elektrické napájanie striedavým prúdom je nižšie ako 100V.	Zameňte ho za napájanie vhodné pre daný produkt.
Prístroj prestal pracovať. Indikácia chyby: E5	Snímač teploty prístroja nefunguje.	Prosím kontaktujte najbližšiu predajňu IKEA.
Prístroj prestal pracovať. Signalizácia chyby: E6	Kuchynský riad je prázdny (varenie nasucho) alebo teplota varenia je príliš vysoká.	Nechajte spotrebič vychladnúť a zabráňte vareniu nasucho.
Prístroj prestal pracovať. Indikácia chyby: E0	Vnútorná chyba.	Vypnite prístroj a znova ho zapnite po 5 minútach. Ak sa stále zobrazuje E0, prosím kontaktujte najbližšiu predajňu IKEA.

Ak sa vyskytne chyba, najprv skúste sami nájsť riešenie problému. Ak nemôžete nájsť riešenie problému, prosím kontaktujte najbližšiu predajňu IKEA.

ⓘ Ak ste nesprávne prevádzkovali spotrebič, predajca nemusí zabezpečiť reklamáciu zdarma, aj keď ste v záručnej dobe.

Technické informácie

Technické údaje

Menovitý výkon	2000 W
Menovité napätie	220 V~240 V
Menovitý kmitočet	50/60 Hz
Hĺbka	385 mm
Šírka	300 mm
Výška	54 mm
Čistá váha	3 kg

Ochrana životného prostredia

Symbol na produkte alebo na jeho balení označuje že tento produkt nesmie byť zlikvidovaný s domácim odpadom. Miesto toho, by mal byť odnesený na príslušné zberné miesto pre recyklovanie elektrického a elektronického odpadu. Tým že zaistíte správnu likvidáciu tohoto produktu, pomôžete zabrániť možným negatívnym následkom na životné prostredie a ľudské zdravie, ktoré by mohli byť spôsobené nesprávnou likvidáciou odpadu z tohoto produktu. Pre viac podrobných informácií o recyklovaní tohoto produktu, prosím kontaktujte váš miestny úrad, miestnu službu na spracovanie odpadu alebo obchod, kde ste produkt zakúpili.

Obalové materiály

Materiály so symbolom sú recyklovateľné. Zahoďte obal do vhodného zberného kontajnera na recykláciu.

Pred likvidáciou spotrebiča

⚠ **Varovanie!** Urobte tieto kroky pred likvidáciou spotrebiča:

- Vytiahnite napájací kábel zo zásuvky.
- Odrežte napájací kábel a vyhoďte ho.

ZÁRUKA IKEA

Ako dlho platí záruka IKEA?
Platnosť záruky je päť (5) rokov od pôvodného dátumu nákupu spotrebiča v predajni IKEA, s výnimkou spotrebičov s názvom LAGAN, u ktorých sa uplatňuje záruka trvajúca dva (2) roky. Ako doklad o nákupe slúži pôvodný pokladničný blok. V prípade opravy počas platnosti záruky sa platnosť záruky spotrebiča nepredĺži.

Kto vykonáva servis?
Kontaktujte najbližšiu predajňu IKEA.

Na čo sa vzťahuje záruka?
Záruka sa vzťahuje na poruchy spotrebiča spôsobené výrobnými alebo materiálovými chybami od dátumu nákupu v predajni IKEA. Záruka sa vzťahuje výhradne na spotrebiče používané v domácnosti. Výnimky sú uvedené pod titulom „Na čo sa nevzťahuje táto záruka?" Počas doby platnosti záruky budú náklady na odstránenie porúch, napr. opravy, náhradné diely, prácu a dopravu, hradené za podmienky, že spotrebič bude prístupný na vykonanie opravy bez toho, že by boli nevyhnutné špeciálne výdavky. Vymenené náhradné diely sú vlastníctvom spoločnosti IKEA.

Čo urobí spoločnosť IKEA na nápravu problému?
Spoločnosť IKEA výrobok zhodnotí a rozhodne, na vlastnú zodpovednosť, či sa na poruchu spotrebiča vzťahuje záruka. V prípade, že sa na poruchu vzťahuje záruka, IKEA na vlastnú zodpovednosť, opraví pokazený výrobok alebo ho vymení za rovnaký alebo porovnateľný výrobok.

Na čo sa nevzťahuje táto záruka?
- Normálne opotrebovanie a poškodenie.
- Úmyselné poškodenie alebo poškodenie nedbalosťou, škody spôsobené nedodržaním pracovných postupov, nesprávna inštalácia alebo zapojenie do elektrickej siete s nesprávnym napätím, poškodenie spôsobené chemickou alebo elektrochemickou reakciou, hrdza, korózia alebo poškodenie vodou vrátane škôd spôsobených nadmerným množstvom vodného kameňa v dodávanej vode, ale nielen tým, škody spôsobené mimoriadnymi podmienkami životného prostredia.
- Spotrebný materiál vrátane batérií a žiaroviek.
- Časti bez funkcií a dekoračné časti, ktoré bežne neovplyvňujú normálne používanie spotrebiča, vrátane škrabancov a možných farebných zmien.
- Náhodné poškodenie spôsobené cudzími predmetmi alebo látkami, poškodenie čistiacich alebo uvoľnených filtrov, systém odvodu vody alebo zásuvky na saponáty.
- Poškodenie nasledujúcich častí: keramické sklo, príslušenstvo, koše na riad a príbor, prívodné a odtokové hadice, tesnenia, žiarovky a kryty osvetlenia, obrazovky, ovládacie gombíky, puzdrá a časti krytov. S výnimkou toho, že predmetné poškodenie je z dôvodu výrobnej chyby.
- Opravy, ktoré neboli vykonané v autorizovanom stredisku a/alebo stredisku autorizovaného servisného partnera alebo prípady, kedy neboli použité originálne náhradné diely.
- Poruchy spôsobené nesprávnou inštaláciou alebo za nedodržania technických špecifikácií.
- Použitie spotrebiča v prostredí odlišnom od domácnosti, napr. profesionálne použitie.
- Poškodenia pri preprave. Ak zákazník prepravuje výrobok domov alebo na inú adresu, spoločnosť IKEA nepreberá žiadnu zodpovednosť za poškodenia spôsobené počas prepravy. V prípade, že výrobok na adresu zákazníka dopravuje spoločnosť IKEA, zodpovednosť za škody spôsobené pri preprave preberá spoločnosť IKEA.
- Náklady súvisiace s prvou inštaláciou výrobkov IKEA. Napriek tomu, ak zmluvný partner spol. IKEA alebo autorizovaný servisný partner vykoná opravu alebo výmenu za podmienok určených touto zárukou, poskytovateľ servisných služieb alebo autorizovaný servisný partner, podľa potreby, opäť nainštalujte opravený alebo nainštaluje vymenený spotrebič.

Ako sa aplikujú vnútroštátne predpisy
Záruka IKEA vám poskytuje špecifické práva, ktoré sú v súlade alebo presahujúce súvisiace právne nároky platné v krajine.

Napriek tomu, tieto podmienky neobmedzujú žiadne práva spotrebiteľa predpísané vnútroštátnymi zákonmi a predpismi.

Oblasť platnosti
U spotrebičov kúpených v jednej krajine EÚ a prenesených do inej krajiny EÚ budú servis poskytovať prevádzky servisu za normálnych záručných podmienok novej krajiny. Povinnosť vykonania servisu v rámci záruky sa vzťahuje iba na spotrebiče, ktoré sú zapojené v súlade s:

- technickými požiadavkami platnými v krajine, v ktorej sa žiada o záruku;
- pokynmi na montáž a bezpečnostnými opatreniami uvedenými v návode na používanie.

ZÁRUČNÝ SERVIS pre spotrebiče IKEA
Neváhajte kontaktovať spoločnosť IKEA v prípade:

- uplatnenia záručnej opravy;
- žiadosti o ujasnenie funkcií spotrebičov IKEA.

Aby sa zabezpečilo, že naša pomoc bude čo najlepšia, prosíme, aby ste si predtým, ako nás budete kontaktovať, preštudovali Pokyny na inštaláciu a Návod na obsluhu spotrebiča.

Ako nás nájdete, ak potrebujete náš servis

Centrum zákazníckeho záručného servisu vám je k dispozícii telefonicky ohľadom základných riešení problémov týkajúcich sa vašeho spotrebiča v momente vašej požiadavky na servis. Prosím pozrite si IKEA katalóg alebo navštívte www.ikea.com, ak chcete nájsť telefónne číslo na váš miestny obchod a otváracie hodiny.

Aby sme vám mohli poskytnúť rýchlejší servis, uveďte číslo výrobku IKEA (8 miestny kód) uvedený na typovom štítku vašeho spotrebiča.

ODLOŽTE SI POKLADNIČNÝ BLOK!

Je to doklad o nákupe a budete ho potrebovať pri požiadaní o záručnú opravu. Na pokladničnom bloku je okrem toho uvedený názov spotrebiča IKEA a číslo (8-znakový kód), a to pre každý spotrebič, ktorý ste si kúpili.

Potrebujete nejakú ďalšiu pomoc?
Ak máte nejaké ďalšie otázky netýkajúce sa záručnej opravy vášho výrobku, obráťte sa na zákaznícku linku spoločnosti IKEA. Odporúčame vám zoznámiť sa podrobne s dokumentáciou výrobku pred tým, než sa na nás obrátite.

© Inter IKEA Systems B.V. 2015 AA-1856008-2