BEJUBLAD
SMAKLIG

DK

NO

Design and Quality
IKEA of Sweden

DANSK

Se sidste side i denne håndbog for at få en fuldstændig liste over IKEAs udpegede eftersalgsserviceudbydere og de tilhørende nationale telefonnumre.

NORSK

Se den siste siden i denne håndboken for en fullstendig liste over IKEAs serviceleverandører og relevante telefonnumre i de forskjellige landene.

DANSK 4
NORSK 22

Indholdsfortegnelse

Om sikkerhed	4	Vedligeholdelse og rengøring	15
Sikkerhedsanvisninger	6	Fejlfinding	15
Installation	8	Tekniske data	17
Tilslutning, el	9	Energieffektiv	18
Produktbeskrivelse	10	Miljøhensyn	19
Daglig brug	11	IKEA-GARANTI	19
Råd og tips	14		

Ret til ændringer uden varsel forbeholdes.

⚠ Om sikkerhed

Læs brugsanvisningen grundigt, før apparatet installeres og tages i brug. Producenten kan ikke drages til ansvar, hvis apparatet installeres forkert, og anvendelsen forårsager skade. Opbevar altid brugsanvisningen sammen med apparatet til eventuel fremtidig brug.

Sikkerhed for børn og andre udsatte personer

- Apparatet kan bruges af børn fra 8 år og opefter samt af personer med nedsat fysisk, sensorisk eller psykisk funktionsevne, eller som mangler den nødvendige erfaring eller viden, hvis de er under opsyn eller er blevet instrueret i at bruge apparatet på en sikker måde samt forstår de medfølgende farer.
- Børn mellem 3 og 8 år og personer med omfattende og komplekst handicap skal holdes på afstand af apparatet, medmindre de overvåges konstant.
- Børn på under 3 år skal holdes på afstand af apparatet, med mindre de overvåges konstant.
- Børn må ikke lege med apparatet.
- Opbevar al emballage utilgængeligt for børn, og bortskaf det korrekt.

- Lad ikke børn og husdyr komme tæt på apparatet, når det er i drift, eller mens det køler af. Tilgængelige dele kan blive meget varme under brugen.
- Hvis apparatet har en børnesikring, skal den aktiveres.
- Børn må ikke udføre rengøring og vedligholdelse på apparatet uden opsyn.

Generelt om sikkerhed

- ADVARSEL: Apparatet og de tilgængelige dele bliver meget varme under brug. Pas på ikke at røre varmelegemerne.
- Betjen ikke apparatet med et tænd-sluk-ur eller en særskilt fjernbetjening.
- ADVARSEL: Tilberedning uden opsyn på en kogesektion med fedt eller olie kan være farligt og kan muligvis resultere i brand.
- Forsøg ALDRIG at slukke en brand med vand, men sluk for apparatet og dæk den åbne ild til med f.eks. et låg eller et brandtæppe.
- FORSIGTIG: Tilberedningsprocessen skal overvåges. En kortvarig tilberedningsproces skal overvåges kontinuerligt.
- ADVARSEL: Fare for brand: Opbevar ikke genstande på kogefladerne.
- Læg ikke metalgenstande som knive, gafler, skeer og grydelåg på kogesektionen, da de kan blive meget varme.
- Brug ikke apparatet, inden det monteres i den indbyggede struktur.
- Undlad at bruge en damprenser til at rengøre apparatet.
- Efter brug skal der slukkes for kogesektionen med funktionsvælgeren - stol ikke på gryderegistreringen.
- Hvis glaskeramikken/glasoverfladen er revnet, skal du slukke for apparatet og afbryde det fra ledningsnettet. Hvis apparatet er tilsluttet til ledningsnettet direkte ved hjælp af en samledåse, skal du fjerne sikringen for at afbryde

apparatet fra strømforsyningen. Kontakt i begge tilfælde det autoriserede servicecenter.
- Hvis netledningen er beskadiget, skal den af sikkerhedsgrunde udskiftes af producenten, det autoriserede servicecenter eller en tekniker med tilsvarende kvalifikationer.
- ADVARSEL: Brug kun kogesektionssikringer udformet af producenten af madlavningsapparatet, eller som er angivet af producenten af apparatet i brugsanvisningen som velegnede til brug, eller kogesektionssikringer indbygget i apparatet. Brug af upassende sikringer kan medføre uheld.

Sikkerhedsanvisninger

Installation

⚠ **ADVARSEL!** Apparatet skal installeres af den autoriserede installatør.

- Fjern al emballagen.
- Undlad at installere eller bruge et beskadiget apparat.
- Følg installationsvejledningen, der følger med apparatet.
- Mindsteafstanden til andre apparater og enheder skal overholdes.
- Vær altid forsigtig, når du flytter apparatet, da det er tungt. Brug altid sikkerhedshandsker og lukket fodtøj.
- Forsegl snitfladerne med et tætningsmiddel for at forhindre fugt, der forårsager opsvulmen.
- Beskyt apparatets bund mod damp og fugt.
- Montér ikke apparatet op mod en dør eller under et vindue. Dette for at undgå, at der falder varmt kogegrej ned fra apparatet, når døren eller vinduet åbnes.
- Hvis apparatet monteres oven over skuffer, skal du sørge for, at der er tilstrækkelig plads mellem apparatets bund og den øverste skuffe til luftcirkulation.
- Apparatets bund kan blive varm. Sørg for at montere en brandsikker plade under apparatet for at forhindre adgang til bunden.
  Se under monteringsanvisningerne.
- Sørg for, at der er en fri ventilationsplads på 2 mm mellem køkkenbordet og forsiden af den nedenstående enhed. Garantien dækker ikke beskadigelser forårsaget af mangel på passende ventilationsplads.

Tilslutning, el

⚠ **ADVARSEL!** Risiko for brand og elektrisk stød.

- Alle eltilslutninger skal udføres af den autoriserede installatør.
- Apparatet skal tilsluttes strøm m/jord, jvf. Stærkstrømsreglementet.
- Inden apparatet tages i brug, skal du sørge for, at det er koblet fra strømforsyningen.
- Sørg for, at parametrene på typeskiltet er kompatible med de elektriske data for strømforsyningen.
- Sørg for, at apparatet installeres korrekt. En løs eller forkert netledning eller stik (hvis relevant) kan gøre terminalen for varm.

- Brug den korrekte netledning.
- Netledningerne må ikke være viklet sammen.
- Sørg for, at der installeres en beskyttelse mod stød.
- Kablet skal forsynes med trækaflastning.
- Sørg for, at elledningen eller stikket (hvis relevant) ikke får kontakt med det varme apparat eller varmt kogegrej, når du tilslutter apparatet til de nærmeste kontakter.
- Brug ikke adaptere til flere stik og forlængerledninger.
- Pas på, du ikke beskadiger netstikket (hvis relevant) eller ledningen. Kontakt vores autoriserede servicecenter eller en elektriker, hvis en beskadiget ledning skal udskiftes.
- Beskyttelsen mod elektrisk stød fra strømførende og isolerede dele skal fastgøres, så den ikke kan fjernes uden værktøj.
- Sæt først netstikket i stikkontakten ved installationens afslutning. Sørg for, at der er adgang til elstikket efter installationen.
- Hvis stikkontakten er løs, må du ikke sætte netstikket i.
- Undgå at slukke for apparatet ved at trække i netledningen. Tag altid selve netstikket ud af kontakten.
- Brug kun korrekte isoleringsenheder: Gruppeafbrydere, sikringer (sikringer med skruegevind skal tages ud af fatningen), fejlstrømsrelæer og kontaktorer.
- Apparatets installation skal udføres med et isolationsudstyr, så forbindelsen til lysnettet kan afbrydes på alle poler. Isolationsudstyret skal have en brydeafstand på mindst 3 mm.

Brug

⚠ **ADVARSEL!** Risiko for personskade, forbrændinger og elektrisk stød.

- Fjern al emballagen, etiketterne og den beskyttende film (hvis relevant) inden ibrugtagning.
- Dette apparat er kun til husholdningsbrug.
- Apparatets specifikationer må ikke ændres.
- Sørg for, at ventilationsåbningerne ikke er tildækkede.
- Lad ikke apparatet være uden opsyn, når der er tændt for det.
- Sæt kogezonen på "sluk", når den ikke er i brug.
- Stol ikke på grydedetektoren.
- Læg ikke bestik eller grydelåg på kogezonerne. De kan blive varme.
- Betjen ikke apparatet med våde hænder, eller når det har kontakt med vand.
- Brug ikke apparatet som arbejds- eller som frasætningsplads.
- Hvis apparatets overflade er revnet, skal apparatet øjeblikkeligt kobles fra strømforsyningen. Dette er for at forhindre elektrisk stød.
- Brugere med en pacemaker skal holde en afstand på mindst 30 cm fra induktionskogezonerne, når apparatet er i drift.
- Når du anbringer mad i varm olie, kan det sprøjte.

⚠ **ADVARSEL!** Risiko for brand og eksplosion

- Fedtstoffer og olie kan udsende brændbare dampe, når de opvarmes. Hold flammer eller opvarmede genstande væk fra fedtstoffer og olie, når du tilbereder mad med dem.
- De dampe, som meget varm olie udsender, kan forårsage selvantændelse.
- Brugt olie, der kan indholde madrester, kan forårsage brand ved en lavere temperatur end olie, der bruges for første gang.
- Undlad at bruge brændbare produkter eller ting, der er fugtet med brændbare

produkter, i apparatet eller i nærheden af eller på dette.

⚠ **ADVARSEL!** Risiko for beskadigelse af apparatet.

- Opbevar ikke varmt kogegrej på betjeningspanelet.
- Stil ikke et varmt grydelåg på kogesektionens glasoverflade.
- Lad ikke kogegrej koge tørt.
- Pas på, der ikke falder genstande eller kogegrej ned på apparatet. Overfladen kan blive beskadiget.
- Tænd aldrig for en kogezone, hvis den er tom, eller der står tomt kogegrej på den.
- Læg ikke aluminiumsfolie på apparatet.
- Kogegrej af støbejern, aluminium eller med en beskadiget bund kan forårsage ridser på glasset eller glaskeramikken. Løft altid disse genstande, når du skal flytte dem på kogesektionen.
- Dette apparat må kun anvendes til tilberedning af fødevarer. Det må ikke anvendes til andre formål, f.eks. rumopvarmning.

Vedligeholdelse og rengøring

- Rengør apparatet jævnligt for at forhindre forringelse af overflademateriale.
- Sluk for apparatet, og lad det køle af inden rengøring.
- Kobl apparatet fra lysnettet, før der udføres vedligeholdelse.
- Undlad at bruge højtryksrenser eller damp til at rengøre apparatet.
- Rengør apparatet med en fugtig, blød klud. Brug kun et neutralt rengøringsmiddel. Brug ikke slibende midler, skuresvampe, opløsningsmidler eller metalgenstande.

Service

- Kontakt det autoriserede servicecenter for at få repareret apparatet.
- Brug kun originale reservedele.

Bortskaffelse

⚠ **ADVARSEL!** Risiko for personskade eller kvælning.

- Kontakt din genbrugsplads ang. oplysninger om, hvordan apparatet bortskaffes korrekt.
- Tag stikket ud af kontakten.
- Klip netledningen af tæt ved apparatet og bortskaf den.

Installation

Generelle oplysninger

ⓘ Installationen skal overholde de love, bestemmelser, retningslinjer og standarder (sikkerhedsbestemmelser, korrekt bortskaffelse og genanvendelse osv.), der gælder i forbrugslandet!

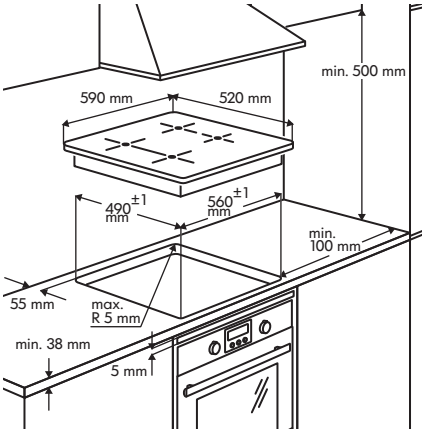

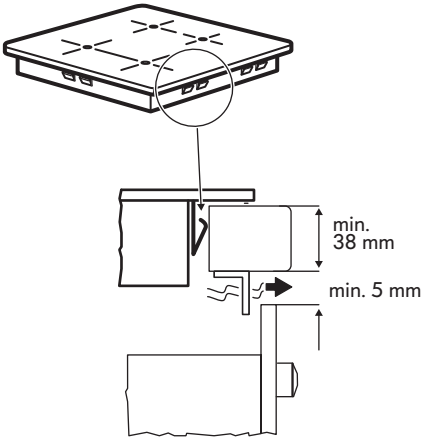

Vigtigt!

- Læs Monteringsvejledningen for yderligere oplysninger om installationen.
- Hvis der ikke er en ovn under kogesektionen, skal der indsættes en plade mindst 20 mm fra kogesektionens bund.
- Brug ikke silikonefuge mellem apparat og bordplade.

Tilslutning, el

⚠ **ADVARSEL!** Se kapitlerne om sikkerhed.

⚠ **ADVARSEL!** Alle eltilslutninger skal udføres af en autoriseret installatør.

El-forbindelse

- Kontroller inden tilslutning, at apparatets mærkespænding (fremgår af typeskiltet) svarer til boligens forsyningsstrøm. Kontroller også apparatets mærkeeffekt, og sørg for, at ledningen har et tilstrækkeligt tværsnit, svarende til apparatets mærkeeffekt (se under "Teknisk information"). Typeskiltet sider nederst på kogesektionens kabinet.
- Apparatet leveres ikke med en netledning. Køb den rette ledning i en specialforretning. En enkeltfaset eller tofaset forbindelse kræver et netkabel med en temperaturstabilitet på mindst 70°C. Kabel har brug for obligatoriske endemuffer. Brug ifølge IEC-reglerne følgende til en etfaset forbindelse: netkabel 3 x 4 mm², og til tofaset forbindelse: netkabel 4 x 2,5 mm². Overhold de specifikke nationale regler som første prioritet.
- Apparatet fungerer perfekt på et elektrisk netværk på 230 V AC, 220 V AC~ eller 240 V AC~ 50 Hz.
- En passende afbryder skal være indbygget i den faste ledningsføring. Apparatet skal sluttes til lysnettet med en enhed, der giver mulighed for at koble apparatet fra nettet på alle poler, med en brydeafstand på mindst 3 mm, f.eks. automatisk linjeafbryder, jordafbryder eller sikring.

- Tilslutning til lysnet og forbindelser skal udføres som vist på tilslutningsskemaet (sidder på undersiden af kogesektionens kabinet). Jordlederen forbindes i klemmen mærket med symbolet og skal være længere end de strømførende ledere. Stram tilslutningsklemmernes skruer godt! Slut med at fastgøre tilslutningskablet med netkablets ledningsholder, og tryk kappen på med et fast tryk (til den går i hak).

⚠ **ADVARSEL!** Efter tilslutning til lysnet skal det kontrolleres, at alle kogezoner er klar til brug. Det gøres ved kort at sætte hver zone på højeste trin.

Produktbeskrivelse

Kogepladens layout

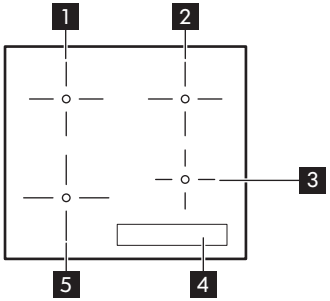

1 Enkelt kogezone (210 mm) 2300 W med Booster 3200 W
2 Enkelt kogezone (180 mm) 1800 W med Booster 2500 W
3 Enkelt kogezone (145 mm) 1400 W med Booster 1800 W
4 Betjeningspanel
5 Enkelt kogezone (210 mm) 2300 W med Booster 3200 W

Oversigt over betjeningspanelet

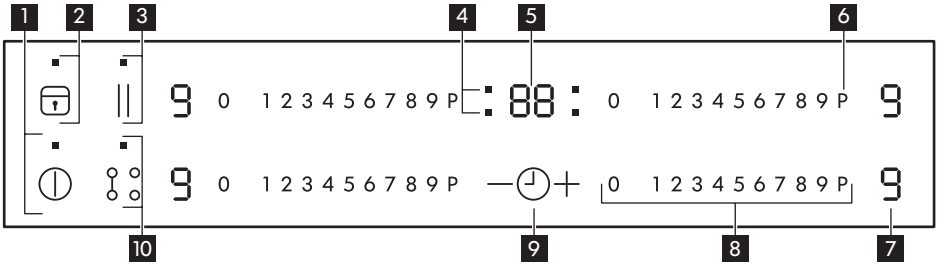

Tryk på symbolet for at betjene apparatet. Display, kontrollamper og lydsignaler viser den funktion, der er i brug.

1 ⏻ Tænder eller slukker for kogesektionen.

2 For at slå låsen eller børnesikringen til/fra.

3 || For at aktivere funktionen STOP+GO.

4 Timerkontrollamper for kogezonerne.

5 Timerdisplay: **00 - 99** minutter.

6 P For at slå Booster til (displayet viser et P).

7 Display for effektindstilling: 0, 1 - 9.

8 Effektvælger til at vælge effektindstillinger.

9 + / — For at øge eller for at mindske indstillingen af Timeren.

10 For at slå Bridge-funktionen til/fra.

Visninger af effekttrin

Display	Beskrivelse
0	Kogezonen er slukket.
1 - 9	Kogezonen er tændt.
u	STOP+GO-funktionen er i brug.
E + tal	Der er en funktionsfejl. Se kapitlet "Fejlfinding".
H	En kogezone er stadig varm (restvarme).
L	Lås/Børnesikring af ovnen-funktionen er i brug.
F	Uegnet eller for lille kogegrej, eller der står intet kogegrej på koge-zonen.
-	Automatisk slukning-funktionen er i brug.

Restvarmeindikator

⚠ **ADVARSEL! H**
Forbrændingsrisiko ved restvarme. Kontrollamperne viser niveauet af restvarme for kogezonerne, du bruger. Kontrollamperne kan også blive tændt for tilstødende kogezoner, selv hvis du ikke bruger dem.

Induktionskogezoner producerer den varme, der er nødvendig til madlavningen, i selve kogegrejets bund. Glaskeramikken opvarmes af varmen i kogegrejet.

Daglig brug

⏻ Aktivering og deaktivering

Rør ved ⏻ i 1 sekund for at tænde eller slukke for apparatet.

Sådan justeres effekttrinnet

Berør effektvælgeren ved et ønsket effekttrin. Flyt evt. fingeren til venstre eller

højre. Løft først fingeren, når du står på den ønskede effektindstilling.

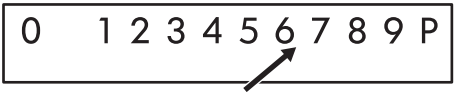

Bridge-funktion

Funktionen forbinder to kogezoner, så de fungerer som én samlet. Vælg først den ønskede effektindstilling for den ene af kogezonerne.

For at aktivere funktionen skal du berøre ⚬⚬. Rør et af symbolerne for at indstille eller skifte effektindstillingen.

Rør ved ⚬⚬ for at deaktivere funktionen. Nu fungerer kogezonerne uafhængigt.

P Brug af Boosterfunktionen

Med Boosterfunktionen kan der tilføres ekstra effekt til induktionszonerne. Berør P for at aktivere den, og P lyser på displayet. Efter højst 10 minutter vender induktionszonerne automatisk tilbage til varmetrin 9.

Funktion til veksling af effekt

- Kogezonerne grupperes efter placering og antal faser i kogesektionen. Se billedet.
- Hver fase har en maksimal elektrisk belastning på 3700 W.
- Funktionen fordeler effekten mellem de kogezoner, der er tilsluttet til den samme fase.
- Funktionen aktiveres, når den samlede elektriske belastning for de kogezoner, der er tilsluttet til en enkelt fase, overskrider 3700 W.
- Funktionen reducerer effekten til de andre kogezoner, der er tilsluttet til den samme fase.
- Effektindstillingsdisplayet for de reducerede zoner skifter mellem to niveauer.

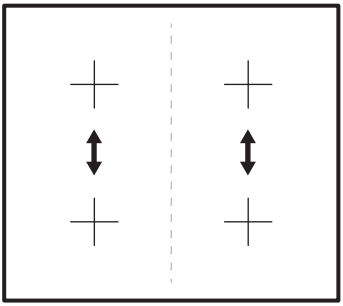

Brug af timer

Rør en eller flere gange ved ◷, til kontrollampen for den ønskede kogezone blinker. For eksempel .00 for forreste højre zone.

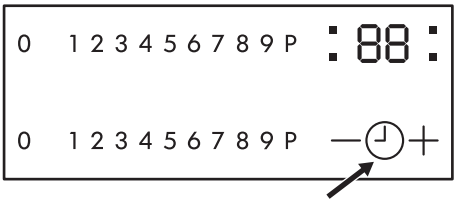

Rør ved + eller — for timeren for at indstille en tid mellem **00** og **99** minutter. Når lampen for kogezonen blinker langsommere, er nedtællingen begyndt. Indstil effekttrinnet.

Hvis der er indstillet et effekttrin, og tiden er gået, lyder der et signal, **00** blinker, og kogezonen slukkes. Hvis kogezonen ikke er i brug, og tiden er gået, lyder der et signal, og **00** blinker.

Berør ⏲ for at slukke funktionen for den valgte kogezone, og lampen for denne kogezone blinker hurtigere. Rør ved —. Resttiden tæller baglæns ned til **00**. Kontrollampen for kogezonen slukkes.

STOP+GO

u-funktionen indstiller alle kogezoner til det laveste effekttrin. Når funktionen er aktiv, kan effektindstillingen ikke ændres. Funktionen standser ikke timer-funktionen.

- For at aktivere denne funktion skal du røre ved ||. Symbolet u tændes.
- For at slukke for denne funktion skal du røre ved ||. Det effekttrin, som du først indstillede, lyser.

Lås

Når kogezonen er i brug, kan du låse betjeningspanelet, men ikke slukke for apparatet. Det forhindrer utilsigtet ændring af effektindstillingen.

Indstil først effekttrinnet.

For at starte denne funktion skal du berøre ⊡. Symbolet L lyser i 4 sekunder. Timeren forbliver tændt.

For at stoppe denne funktion skal du berøre ⊡. Det effekttrin, som du først indstillede, lyser.

Funktionen deaktiveres også, når du slukker for apparatet.

Børnesikring

Funktionen hindrer utilsigtet betjening af apparatet.

Sådan aktiveres børnesikringen

- Tænd for apparatet med ⏻. **Vælg ikke varmeindstillingen.**
- Tryk på ⊡ i 4 sekunder. Symbolet L tændes.
- Sluk for apparatet med ⏻.

Sådan slås børnesikringen fra

- Tænd for apparatet med ⏻. **Vælg ikke varmeindstillingen.** Tryk på ⊡ i 4 sekunder. Symbolet 0 tændes.
- Sluk for apparatet med ⏻.

Sådan tilsidesættes børnesikringen til en enkelt madlavning

- Tænd for apparatet med ⏻. Symbolet L tændes.
- Tryk på ⊡ i 4 sekunder. **Vælg varmeindstillingen inden 10 sekunder.** Du kan betjene apparatet.
- Når du slukker for apparatet med ⏻, slås børnesikringen til igen.

Automatisk slukning

Funktionen slukker automatisk for kogesektionen, hvis:

- alle kogezoner deaktiveres.
- der ikke vælges effektindstilling, når der tændes for kogesektionen.
- du dækker et symbol med en genstand (f.eks. en gryde eller en klud) i mere end ca. 10 sekunder.
- du ikke slukker for en kogezone efter nogen tid, eller hvis du ikke ændrer effektindstillingen, eller hvis kogezonen bliver overophedet (f.eks. hvis en gryde koger tør). Symbolet - tænder. Før kogezonen igen kan bruges, skal den sættes på 0.

Effekttrin	Automatisk slukning efter
u, 1 - 2	6 timer
3 - 4	5 timer

Effekttrin	Automatisk slukning efter
5	4 timer
6 - 9	1,5 timer

Hvis der bruges uegnet kogegrej, lyser F i displayet, og efter 2 minutter slukkes indikatoren for kogezonen af sig selv.

OffSound Control - Deaktivering og aktivering af lydene

Deaktivering af lydene
Sluk for apparatet.

Tryk på ⏻ i 3 sekunder. Displayene tændes og slukkes. Rør ved ⊡ i 3 sekunder. 60 tændes, lyden er slået til. Rør ved +, 61 tændes, lyden er slået fra.

Når denne funktion anvendes, kan du kun høre lyde, når:

- Du berører ⏻
- Du anbringer noget på betjeningspanelet.

Aktivering af lydene
Sluk for apparatet.

Tryk på ⏻ i 3 sekunder. Displayet tændes og slukkes. Rør ved ⊡ i 3 sekunder. 61 tændes, da lyden er slået fra. Rør ved +, 60 tændes. Lyden er slået til.

Råd og tips

Støj under brug

Når en kogezone er tændt, kan den brumme kort. Det er typisk for glaskeramiske kogezoner, og det betyder ikke noget for deres funktion eller holdbarhed.

Kogegrej til induktionskogezoner

Brug induktionskogezonerne med kogegrej, der er egnet hertil.

Kogegrej

- **Korrekt:** Støbejern, stål, emaljeret stål, rustfrit stål, sandwichbund (mærket som egnet af producenten).
- **Ukorrekt:** Aluminium, kobber, messing, glas, keramik, porcelæn.

Kogegrej er egnet til induktionskogezoner, hvis …

- … noget vand kommer meget hurtigt i kog på en zone, der står på den højeste effektindstilling…
- … en magnet hæfter ved kogegrejets bund.

Bunden af kogegrejet skal være så tyk og plan som muligt.

Størrelser på kogegrej

Induktionskogezoner tilpasser sig automatisk til størrelsen af kogegrejets bund. Den skal dog have en mindste diameter, der er afhænger af kogezonens størrelse.

Kogezone	Diameter for kogegrej [mm]
Bageste højre kogezone	145 - 180

Forreste højre koge-zone	125 - 145
Bageste venstre ko-gezone	125 - 210

Forreste venstre ko-gezone	125 - 210

Vedligeholdelse og rengøring

Generelle oplysninger

⚠ **ADVARSEL!** Sluk for apparatet, og lad det køle af inden rengøring.

⚠ **ADVARSEL!** Af sikkerhedsgrunde må ovnen ikke rengøres med damp- eller højtryksrenser.

⚠ **ADVARSEL!** Skarpe og skurende rengøringsmidler skader apparatet. Rengør apparatet efter hver brug, og fjern rester med vand og opvaskemiddel. Fjern også rester af rengøringsmiddel!

ⓘ Skrammer eller mørke pletter i glaskeramikken kan ikke fjernes, men påvirker ikke apparatets funktion.

Sådan fjernes belægninger og fastbrændte rester

1. Sukkerholdige madvarer, plastik og rester af alufolie skal straks fjernes. Glasflader renses bedst med en skraber (følger ikke med apparatet). Sæt skraberen skråt ned mod glaskeramikken, og fjern rester ved at køre bladet hen over overfladen. Tør apparatet af med en fugtig klud og lidt opvaskemiddel. Slut med at tørre efter med en ren klud.
2. Rande af kalk eller vand, fedtstænk og metalskinnende misfarvning skal fjernes, når apparatet er kølet af. Brug rengøringsmiddel til glaskeramik eller rustfrit stål.

Fejlfinding

⚠ **ADVARSEL!** Se kapitlerne om sikkerhed.

Hvis noget går galt...

Problemer	Mulig årsag	Løsning
Der kan ikke tændes for apparatet, eller det virker ikke.	Apparatet er ikke sluttet til en strømforsyning, eller det er forkert tilsluttet.	Kontrollér, om apparatet er tilsluttet korrekt til strømforsyningen. Sørg for en korrekt installation ved at ringe til en autoriseret installatør.
	Der er gået mere end 10 sekunder, siden du tændte for apparatet.	Tænd for apparat igen.
	Børnesikringen eller funktionslåsen er slået til L.	Slå børnesikringen fra (se under "Børnesikring" eller "Funktionslås").
	Flere symboler blev berørt samtidig.	Berør kun ét symbol.
Der kommer et lydsignal, apparatet slukker automatisk.	Et eller flere symboler har været tildækket i mere end 10 sekunder.	Afdæk symboler.
Displayet skifter mellem to effektindstillinger.	Funktionen til veksling mellem effekter reducerer effekten for denne kogezone.	Se afsnittet "Funktion til veksling mellem effekter".
Restvarmeindikatoren viser ikke noget.	Der har kun været tændt for kogezonen i kort tid, så den endnu ikke er varm.	Hvis kogezonen skulle være varm: Kontakt servicecenteret.
Der lyder intet signal, når der trykkes på betjeningssymbolerne.	Signalerne er slået fra.	Slå signalerne til. Se Off-Sound Control.
F lyser på displayet for effektindstillinger.	Uegnet kogegrej.	Brug egnet kogegrej.
	Der står ikke kogegrej på kogezonen.	Stil kogegrej på kogezonen.
	Diameteren på kogegrejets bund er for lille til kogezonen.	Skift til en mindre kogezone.

Problemer	Mulig årsag	Løsning
Timerdisplayet viser E-symbolet plus et tal.	Elektronisk komponentfejl.	Kobl apparatet fra lysnettet i nogle få minutter. Fjern sikringen, vent et minut, og indsæt sikringen igen. Sørg for en korrekt installation ved at ringe til en autoriseret installatør, hvis problemet fortsætter.
E4 lyser på timerdisplayet.	Overophedningssikringen for kogezonen er blevet udløst.	Sluk for komfuret. Fjern det varme kogegrej. Tænd for kogezonen igen efter ca. 30 sekunder. E4 bør forsvinde, restvarmeindikatoren kan forblive tændt. Lad kogegrejet køle af, og kontrollér det. Se under "Kogegrej til induktionskogezoner".

Hvis der opstår en fejl: Forsøg først selv at finde en løsning. Kontakt dit IKEA-callcenter, hvis du ikke selv kan løse problemet. Du kan se en hel liste over IKEA-udvalgte kontakter i slutningen af denne vejledning.

Hvis fejlen skyldes forkert betjening, eller hvis installationen ikke er udført af en autoriseret installatør, kan du ikke gå ud fra, at et teknikerbesøg fra servicecentret eller forhandleren er gratis, heller ikke i reklamationsperioden.

Tekniske data

Typeskilt

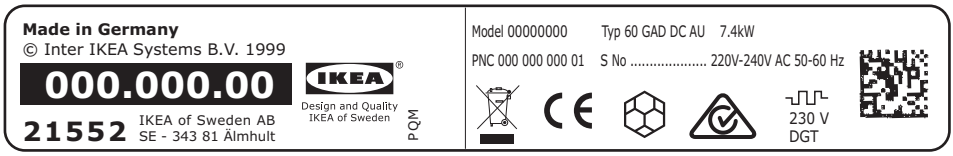

Grafikken herover repræsenterer apparatets typeskilt uden serienummer, som er placeret på beklædningens underside.

Kære kunde, bevar det ekstra typeskilt med brugervejledningen. Den gør, at vi bedre kan hjælpe dig, hvis du skulle få brug for assistance, idet den indeholder præcise

oplysninger om din kogesektion. På forhånd tak!

Energieffektiv

Produktinformation i henhold til EU 66/2014 kun gyldigt for EU-marked

Identifikation af model		BEJUBLAD 803.039.32 SMAKLIG 202.228.30
Type kogesektion		Indbygget koge-sektion
Antal kogezoner		4
Opvarmningsteknologi		Induktion
Diameter af runde kogezo-ner (Ø)	Forreste venstre Bageste venstre Forreste højre Bageste højre	21,0 cm 21,0 cm 14,5 cm 18,0 cm
Energiforbrug pr. kogezone (EC electric cooking)	Forreste venstre Bageste venstre Forreste højre Bageste højre	177,4 Wh/kg 177,4 Wh/kg 185,0 Wh/kg 169,7 Wh/kg
Kogesektionens energifor-brug (EC electric hob)		177,4 Wh/kg

EN 60350-2 - Elektroniske husholdningsapparater til madlavning - Del 2: Kogesektioner - Metoder til måling af ydeevne

Energimålingerne, som referer til kogeområdet, identificeres ved markeringerne af de respektive kogezoner.

Energibesparelse

Du kan spare energi ved madlavning i hverdagen, hvis du følger nedenstående råd.

- Når du opvarmer vand, bør du kun bruge den nødvendige mængde.
- Læg altid låg på kogegrejet, hvis det er muligt.
- Inden du aktiverer kogezonen, skal du stille kogegrejet på den.
- Sæt det mindre kogegrej på de mindre kogezoner.
- Sæt kogegrejet direkte i midten af kogezonen.
- Brug restvarmen til at holde maden varm eller for at smelte den.

Miljøhensyn

Genbrug materialer med symbolet ♲. Anbring emballagematerialet i passende beholdere til genbrug. Hjælp med at beskytte miljøet og menneskelig sundhed samt at genbruge affald af elektriske og elektroniske apparater. Kasser ikke apparater, der er mærket med symbolet, sammen med husholdningsaffaldet. Lever produktet tilbage til din lokale genbrugsplads eller kontakt din kommune.

IKEA-GARANTI

Hvor længe gælder IKEA-garantien?

Denne garanti gælder i 5 år fra den oprindelige dato for købet af dit apparat i IKEA. Den originale kvittering kræves som købsbevis. Garantireparationer forlænger ikke garantiperioden for apparatet.

Hvem udfører servicearbejdet?

IKEA-serviceudbyderen udfører servicearbejdet via sine egne serviceaktiviteter eller et net af autoriserede servicepartnere.

Hvad omfatter denne garanti?

Garantien omfatter fejl ved produktet, der skyldes produktions- eller materialefejl fra den dato, hvor produktet blev leveret fra IKEA. Denne garanti gælder kun for husholdningsbrug. Undtagelserne er anført under overskriften “Hvad omfatter garantien ikke?” I garantiperioden dækkes udgifterne til afhjælpning af fejlen, f.eks. reservedele, arbejdsløn og kørselsudgifter, forudsat at produktet er tilgængeligt for reparation uden særlige udgifter, og forudsat at fejlen vedrører produktions- eller materialefejl, der er omfattet af garantien. På disse betingelser gælder EU-retningslinjerne (Nr. 99/44/EF) og de respektive lokale bestemmelser. Udskiftede dele tilhører IKEA.

Hvad vil IKEA gøre for at afhjælpe problemet?

IKEAs udpegede serviceudbyder undersøger produktet og afgør efter eget skøn, om det er omfattet af denne garanti. Hvis fejlen anses for omfattet af garantien, vil IKEAs serviceudbyder eller dennes autoriserede servicepartner via sine egne serviceaktiviteter derefter efter eget valg enten reparere det defekte produkt eller udskifte det med det samme eller et tilsvarende produkt. Under den almindelige reklamationsperiode på 2 år fra levering, gælder købelovens almindelige regler for afhjælpningsret.

Hvad er ikke omfattet af denne garanti?

- Normalt slid.
- Bevidst eller uagtsom skade, skader, der skyldes manglende overholdelse af brugsanvisninger, forkert installation eller tilslutning til forkert spænding, skader der skyldes kemisk eller elektrokemisk reaktion, rust, korrosion eller vandskade, herunder men ikke udelukkende skader, der skyldes for meget kalk i vandforsyningen, skader, der skyldes unormale forhold i det miljø, hvori produktet er opstillet.
- Forbrugsdele, herunder batterier og lamper.
- Ikke funktionelle og kosmetiske dele, der ikke påvirker produktets normale brug,

herunder eventuelle ridser og mulige farveforskelle.
- Utilsigtet skade, der skyldes fremmedlegemer eller stoffer og rengøring eller rensning af filtre, afløbssystemer eller sæbeskuffer.
- Skader på følgende dele: keramisk glas, tilbehør, porcelæns- og bestikkurve, tilførsels- og afløbsrør, tætninger, lamper og lampeskærme, skærme, greb, kabinetter og dele af kabinetter. Med mindre det kan bevises, at sådanne skader skyldes produktionsfejl.
- Tilfælde, hvor der ikke kunne konstateres fejl ved teknikerbesøg.
- Reparationer, der ikke udføres af vores udpegede serviceudbyder og/eller autoriserede servicepartner, eller hvor der er anvendt uoriginale dele.
- Reparationer, der skyldes installation, der er defekt eller ikke i overensstemmelse med specifikationen.
- Brug af produktet uden for en almindelig husholdning, f.eks. erhvervsmæssig anvendelse.
- Transportskader. Hvis kunden transporterer varen til sit hjem eller en anden adresse, fralægger IKEA sig ansvaret for de skader, der evt. kan ske under transporten. Hvis IKEA leverer varen på kundens leveringsadresse, vil eventuelle skader på varen under denne levering være dækket af denne garanti.
- Udgifter til at udføre første installation af IKEA-apparatet. Hvis IKEAs serviceudbyder eller dennes autoriserede servicepartner reparerer eller udskifter apparatet som fastsat i vilkårene i denne garanti, vil serviceudbyderen eller dennes autoriserede servicepartner geninstallere det reparerede apparat eller om nødvendigt installere ombytningsapparatet.

Denne begrænsning gælder ikke arbejde, der udføres af en uddannet specialist med vores originale dele for at tilpasse produktet til de tekniske sikkerhedsspecifikationer i et andet EU-land.

Hvordan gælder de enkelte landes lovgivning

IKEA-garantien giver dig særlige juridiske rettigheder, der dækker eller overstiger alle lokale juridiske krav, der varierer fra land til land.

Gyldighedsområde

For produkter, der købes i ét EU-land og føres til et andet EU-land, ydes serviceydelserne inden for rammerne af de garantibetingelser, der er normale i det nye land. Der eksisterer kun en forpligtelse til at udføre servicearbejdet inden for garantiens rammer, hvis:
- produktet efterlever og installeres i henhold til de tekniske specifikationer i det land, hvor garantikravet fremsættes;
- produktet efterlever og installeres i henhold til Montagevejledningen og Brugerhåndbogens sikkerhedsoplysninger;

Den særlige eftersalgsservice for IKEA-apparater:

Kontakt endelig IKEAs eftersalgsservice for at:

1. at fremsætte et krav i henhold til denne garanti;
2. at bede om oplysninger om installation af IKEA-produktet i det særlige IKEA-køkkeninventar. Servicen giver ikke oplysninger vedrørende:
   - den generelle installation af IKEA-køkkener;
   - tilslutning til elektricitet samt til vand og gas, idet disse skal udføres af en autoriseret servicetekniker.
3. afklarende spørgsmål i forhold til brugerhåndbogen og specifikationer for IKEA-produktet.

For at sikre, at vi giver dig den bedste assistance, beder vi dig læse afsnittet

Montagevejledningen og/eller Brugerhåndbogen i denne brochure, før du kontakter os.

Sådan kommer du i kontakt med os, hvis du har brug for vores service

Se sidste side i denne håndbog, hvor du finder en komplet liste over IKEAs udpegede kontaktpersoner og deres nationale telefonnumre.

For at give dig en hurtigere service anbefaler vi, at du anvender de specifikke telefonnumre, der er anført sidst i denne manual. Se altid de numre, der er anført i brochuren for netop det produkt, du har brug for assistance til. Før du ringer til os, skal du sørge for, at du er klar med IKEA-varenummeret (8-cifret kode) og serienummeret (8-cifret kode, der findes på typeskiltet) for det apparat, som du har brug for vores hjælp til.

GEM KVITTERINGEN! Den er dit købsbevis og kræves for at produktet er omfattet af garantien. Bemærk at kvitteringen også indeholder IKEAs varebetegnelse og nummer (8-cifret kode) på hver af de produkter, du har købt.

Har du brug for ekstra hjælp?

Hvis du har yderligere spørgsmål, der ikke vedrører eftersalgsservice på apparater, bedes du kontakte vores nærmeste IKEA-forretnings CallCenter. Vi anbefaler, at du læser apparatets dokumentation grundigt igennem, før du kontakter os.

Innhold

Sikkerhetsinformasjon	22	Stell og rengjøring	33
Sikkerhetsanvisninger	24	Feilsøking	33
Montering	26	Tekniske data	35
Elektrisk tilkopling	27	Energieffektiv	36
Produktbeskrivelse	28	Beskyttelse av miljøet	37
Daglig bruk	30	IKEA EUROPA GARANTI	37
Råd og tips	32		

Med forbehold om endringer.

⚠ Sikkerhetsinformasjon

Les medfølgende instruksjoner grundig innen du installerer og bruker apparatet. Produsenten er ikke ansvarlig dersom feil-installasjon og -bruk forårsaker personskader og/eller fysiske skader. Oppbevar produktets instruksjoner for fremtidig bruk.

Sikkerhet for barn og utsatte personer

- Dette apparatet kan brukes av barn fra 8 år og oppover og personer med reduserte fysiske, sensoriske eller mentale evner eller manglende erfaring og kunnskap hvis de har tilsyn eller får instruksjon i sikker bruk av apparatet og forstår hvilke farer som kan inntreffe.
- Barn mellom 3 og 8 år og personer med svært omfattende og komplekse funksjonsnedsettelser må holdes på avstand fra apparatet med mindre de er under tilsyn hele tiden.
- Barn yngre enn 3 år må holdes på avstand fra apparatet hvis de ikke er under tilsyn hele tiden.
- Ikke la barn leke med apparatet.
- Oppbevar all emballasje utilgjengelig for barn, og kast den i samsvar med lokale reguleringer.
- Hold barn og kjæledyr borte fra apparatet når det er i bruk eller når det avkjøles. Tilgjengelige deler kan bli varme under bruk.
- Hvis apparatet har barnesikring, skal du aktivere den.

- Rengjøring og vedlikehold av apparatet skal ikke utføres av barn med mindre de er under tilsyn.

Generell sikkerhet

- ADVARSEL: Apparatet og tilgjengelige deler blir varme under bruk. Pass på at du ikke berører varmeelementene.
- Apparatet er ikke beregnet for å brukes sammen med et separat fjernkontrollsystem eller et eksternt tidsur.
- ADVARSEL: Matlaging uten tilsyn på en koketopp med fett eller olje kan være farlig og kan resultere i brann.
- DU MÅ ALDRI prøve å slukke en brann med vann, men du må slå av produktet og deretter dekke flamme f.eks. med et lokk eller et brannteppe.
- FORSIKTIG: Tilberedningsprosessen må gjøres under tilsyn. En kortvarig tilberedningsprosess må overvåkes kontinuerlig.
- ADVARSEL: Brannfare: Ikke oppbevar gjenstander på kokeoverflatene.
- Metallgjenstander som kniver, gafler, skjeer og lokk må ikke legges på komfyrtoppen fordi de kan bli varme.
- Bruk ikke apparatet før du installerer det i en innebygget struktur.
- Ikke bruk damprengjøring til å rengjøre apparatet.
- Etter bruk slår du av koketoppen med kontrollenheten og du skal ikke stole på kokekarsensoren.
- Hvis den glasskeramiske overflaten er sprukket, skal apparatet slås av og kontakten tas ut. Hvis apparatet er koblet til strømnettet direkte ved hjelp av sikringsboksen, fjerner du sikringen for å koble fra apparatet fra strømforsyningen. I begge tilfeller, tar du kontakt med det autoriserte servicesenteret.
- Om strømledningen er skadet må den erstattes av produsenten, det autoriserte servicesenteret eller likt kvalifiserte personer for å unngå skader.

- ADVARSEL: Bruk bare koketoppbeskyttelser som produsenten av kokeapparatet enten har utviklet selv eller angitt som egnet for bruk i apparatets bruksanvisning, eller koketoppbeskyttelser som er bygd inn i apparatet. Bruk av uriktige beskyttelser kan føre til ulykker.

Sikkerhetsanvisninger

Montering

⚠ **ADVARSEL!** Apparatet må installeres av en autorisert montør.

- Fjern all emballasje.
- Ikke monter eller bruk et skadet apparat.
- Følg installasjonsanvisningene som følger med apparatet.
- Overhold minsteavstanden fra andre apparater og enheter.
- Vær alltid forsiktig når du flytter apparatet. Det er tungt. Bruk alltid vernebriller og lukket fottøy.
- Dekk skårne overflater med tetningsmiddel for å forhindre at fuktighet forårsaker svelling.
- Beskytt apparatets bunn mot damp og fuktighet.
- Monter ikke apparatet ved siden av en dør eller under et vindu. Dette hindrer varme kokekar fra å falle ned fra apparatet når dører eller vinduer er åpne.
- Hvis apparatet er montert over skuffer, sørg for at rommet mellom bunnen av apparatet og den øvre skuffen er tilstrekkelig for luftsirkulasjon.
- Apparatets bunn kan bli varm. Sørg for at du monterer et ikke-brennbart separasjonspanel under apparatet, for å forhindre tilgang til bunnen.
  Se monteringsinstruksjonene.
- Påse at ventilasjonsavstanden på 2 mm mellom arbeidsplaten og fronten på den nedre enheten er fri. Garantien dekker ikke skader forårsaket av mangel på tilstrekkelig ventilasjonsplass.

Elektrisk tilkopling

⚠ **ADVARSEL!** Fare for brann og elektrisk støt.

- Alle elektriske tilkoblinger skal utføres av en autorisert montør.
- Apparatet må være jordet.
- Sørg for at produktet er koblet fra strømforsyningen før du gjør enhver operasjon.
- Kontroller at parameterne på typeskiltet er kompatible med de elektriske spesifikasjonene til strømforsyningen.
- Sørg for at produktet er riktig montert. Løs og feil anvendt strømkabel eller støpsel (hvis aktuelt), kan gjøre at terminalen blir for varm.
- Bruk riktig strømkabel.
- Sørg for at strømkabelen ikke floker seg.
- Sørg for at støtbeskyttelse er montert.
- Bruk avlastingsklemmen på kabelen.
- Sørg for at strømkabelen eller støpselet (hvis aktuelt) ikke berører det varme produktet eller varme kokekar, når du kobler produktet til stikkontaktene i nærheten.
- Bruk ikke multi-plug-adaptere eller skjøteledninger.
- Pass på at støpselet (hvis aktuelt) og strømkabelen ikke blir påført skade. Kontakt det autoriserte servicesenteret vårt, eller en elektriker, for å få byttet en skadet strømkabel.

- Støtbeskyttelsen til strømførende og isolerte deler må festes på en måte som gjør at den ikke kan fjernes uten verktøy.
- Sett ikke støpselet i stikkontakten før monteringen er fullført. Påse at det er tilgang til stikkontakten etter monteringen.
- Hvis stikkontakten er løs skal du ikke sette i støpselet.
- Dra ikke i kabelen for å koble fra apparatet. Trekk alltid i selve støpselet.
- Bruk bare riktige isolasjonsenheter: vernebrytere, sikringer (sikringer av skrutypen skal fjernes fra holderen), jordfeilbrytere og kontaktorer.
- Den elektriske monteringen må ha en isoleringsenhet som lar deg frakoble apparatet fra strømnettet ved alle poler. Isoleringsenheten må ha en kontaktåpningsbredde på minst 3 mm.

Bruk

⚠ **ADVARSEL!** Risiko for skade, brannskader og elektrisk støt.

- Fjern (om nødvendig) all emballasje, merking og beskyttelsesfilm før første gangs bruk.
- Dette apparatet er kun for husholdningsbruk.
- Dette apparatets spesifikasjoner må ikke endres.
- Pass på at ventilasjonsåpningene ikke er blokkerte.
- Apparatet må ikke være uten tilsyn mens det er i bruk.
- Slå av kokesonene etter hver gang de har vært i bruk.
- Ikke stol på grytedetektoren.
- Ikke legg bestikk eller grytelokk på kokesonene. De kan bli varme.
- Bruk ikke apparatet med våte hender eller når det er i kontakt med vann.
- Bruk ikke apparatet som arbeids- eller oppbevaringsflate.
- Hvis apparatets overflate er knust må du koble apparatet fra strømforsyningen umiddelbart. Dette for å forhindre elektrisk støt.
- Personer som bruker en pacemaker må holde en avstand på minst 30 cm fra induksjonskokesonene når apparatet er i bruk.
- Når du legger mat i varm olje, kan det sprute.

⚠ **ADVARSEL!** Risiko for brann og eksplosjon

- Oppvarming av fett og olje kan frigjøre brennbare damper. Hold flammer eller varme gjenstander unna fett og oljer når du bruker dem til tilbereding av mat.
- Dampen fra svært varm olje, kan føre til selvantennelse.
- Brukt olje som kan inneholde matrester, kan forårsake brann ved en lavere temperatur enn olje som brukes for første gang.
- Legg ikke brennbare produkter, eller gjenstander som er fuktet med brennbare produkter, inn i eller i nærheten av apparatet.

⚠ **ADVARSEL!** Fare for skade på produktet.

- Ikke plasser varme kokekar på betjeningspanelet.
- Ikke plasser et varmt grytelokk på koketoppens glassflate.
- Ikke la kokekar koke tørre.
- Vær forsiktig slik at ingen gjenstander eller varme kokekar faller på apparatet. Overflaten kan bli skadet.
- Ikke aktiver kokesonene med tomme kokekar eller uten kokekar.
- Ikke legg aluminiumsfolie på apparatet.
- Kokekar av støpejern, støpt aluminium eller kokekar med ødelagt bunn kan lage riper i glasset/glasskeramikken. Løft alltid disse objektene opp når du må flytte dem på koketoppen.
- Dette apparatet skal kun brukes til matlaging. Det må ikke brukes til andre formål, f.eks. oppvarming av rommet.

Pleie og rengjøring

- Rengjør produktet med jevne mellomrom for å hindre skade på overflaten.
- Slå av ovnen og la den avkjøle seg før du rengjør den.
- Koble produktet fra strømforsyningen før vedlikehold.
- Ikke bruk spylevann eller damp til å rengjøre produktet.
- Rengjør produktet med en fuktig, myk klut. Bruk kun nøytrale rengjøringsmidler. Du må aldri bruke skurende oppvaskmidler, skuresvamper, løsemidler eller metallgjenstander.

Service

- Kontakt det autoriserte servicesenteret for å reparere apparatet.
- Det skal bare brukes originale reservedeler.

Avfallsbehandling

⚠ **ADVARSEL!** Fare for skade og kvelning.

- Kontakt kommunen din for informasjon om hvordan du kaster produktet på en riktig måte.
- Koble produktet fra strømmen.
- Kutt av strømkabelen, lukk produktet og kast den.

Montering

Generell informasjon

ⓘ Monteringsprosessen skal følge lovene, forskriftene, direktivene og standardene (elektriske sikkerhetsregler og forskrifter, riktig resirkulering i samsvar med regelverket, osv.) som gjelder i brukslandet!

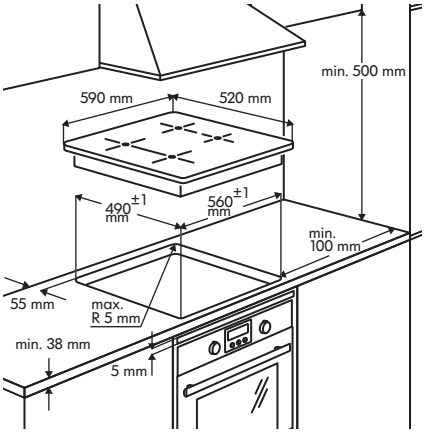

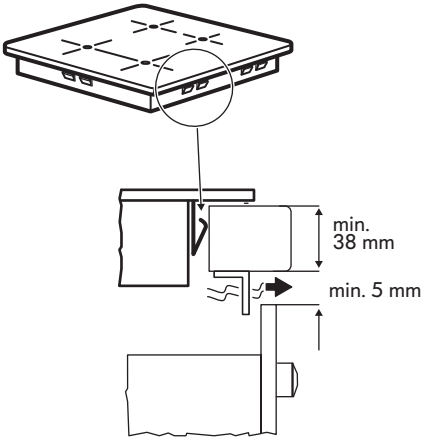

Viktig!

- For ytterligere informasjon om installasjonen, se monteringsinstruksjonen.
- Hvis det ikke er stekeovn under koketoppen, skal det settes inn en skilleplate med en minsteavstand på 20 mm fra bunnen av koketoppen.
- Ikke bruk silikonforseglingsmiddel mellom apparatet og koketoppen.

Elektrisk tilkopling

⚠ **ADVARSEL!** Se etter i Sikkerhetskapitlene.

⚠ **ADVARSEL!** Alle elektriske tilkoblinger må utføres av en autorisert montør.

Elektrisk tilkopling

- Før tilkopling, kontroller at den nominelle spenningen til produktet samsvarer med spenningen der produktet skal brukes (denne opplysningen finner du på typeskiltet). Kontroller også den nominelle strømmen til produktet og sørg for at ledningen er egnet for den nominelle strømmen (se kapittelet om tekniske data). Typeplaten er plassert nederst på komfyrtoppens ramme.
- Strømforsyningskabel er følger ikke med produktet. Kjøp den rette kabelen hos en spesialforhandler. Enkeltfase- eller tofaseforbindelse krever en egnet strømledning med minimum temperaturstabilitet på 70 °C. Kabelen trenger obligatoriske endehylser. I henhold til IEC-forskriftene for enfase-tilkoblinger: strømkabel 3 x 4 mm², og for tofase-tilkoblinger: strømkabel 4 x 2,5 mm². Førsteprioritet skal være å følge nasjonale forskrifter.
- Produktet drives perfekt på vekselstrømnett AC 230 V, AC 220 V~ eller AC 240 V~ 50 Hz.
- Innretningene for frakobling må være inkorporert i den faste installasjonen. Koble produktet til strømnettet ved hjelp av en enhet som gjør at produktet kan kobles fra strømnettet ved alle poler med

en kontaktåpningsbredde på minst 3 mm, automatisk ledningsbeskyttende strømbryter, jordfeilbryter eller sikring.

- Tilkobling må utføres som vist på tilkoblingsdiagrammet (dette finner du på undersiden av komfyrtoppen). Den jordede ledningen er koplet til terminalen merket med symbolet og må være lenger enn ledningene som er strømførende. Skru terminalskruene godt fast! Til slutt fester du tilkoblingskabelen til strømforsyningskabelen og lukker dekselet ved å trykke godt (låse på plass).

⚠ **ADVARSEL!** Straks den er koblet til strømnettet, kontrollerer du at alle kokesonene er klare til bruk ved å slå hver av dem på maksimal effekt en liten sund.

Produktbeskrivelse

Oversikt over platetoppen

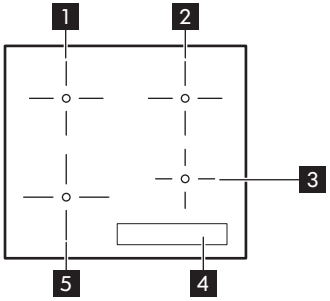

1 Enkel kokesone (210 mm) 2300 W, med Booster 3200 W

2 Enkel kokesone (180 mm) 1800 W, med Booster 2500 W

3 Enkel kokesone (145 mm) 1400 W, med Booster 1800 W

4 Käyttöpaneeli

5 Enkel kokesone (210 mm) 2300 W, med Booster 3200 W

Oversikt over betjeningspanelet

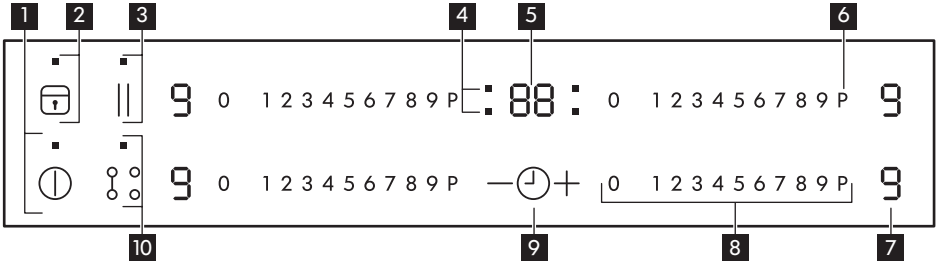

Trykk på symbolet for å betjene produktet. Displayet, indikatorer og lydsignaler forteller hvilke funksjoner som er i bruk.

1 ⏻ Aktiverer og deaktiverer komfyrtoppen.

2 For å aktivere eller deaktivere Lås eller Barnesikring.

3 || For å aktivere funksjonen STOP+GO.

4 Tidsindikatorer for kokesoner. ◷

5 Tidsurdisplay: **00 – 99** minutter.

6 P For å aktivere Booster (displayet viser en P).

7 Visning av en effektinnstilling: 0, 1 – 9.

8 Betjeningslinje for å velge effekttrinn.

9 + / — For å øke eller redusere tidsuret.

10 Aktiverer og deaktiverer Bridge-funksjonen.

Effektinnstilling viser

Display	Beskrivelse
0	Kokesonen er slått av.
1 - 9	Kokesonen er i bruk.
u	STOP+GO-funksjonen er aktivert.
E + tall	Det har oppstått en feil. Se kapittelet «Feilsøking».
H	En kokesone er fremdeles varm (restvarme).
L	Lås / Barnesikring-funksjonen er aktivert.
F	Uegnet eller for lite kokekar, eller ikke noe kokekar på kokesonen.
-	Automatisk utkobling-funksjonen er aktivert.

Restvarmeindikator

⚠ **ADVARSEL!** H Forbrenningsfare som følge av restvarme. Indikatorene viser nivået av restvarme for kokesonene du bruker for øyeblikket. Indikatorene kan også tennes for de nærliggende kokesonene selv om du ikke bruker dem.

Induksjonskokesonene skaper den nødvendige varmen for tilberedning direkte i bunnen av kokekaret. Glasskeramikken blir varmet opp av restvarmen fra kokekaret.

Daglig bruk

⏻ Aktivere og deaktivere

Berør ⏻ i et sekund for å aktivere eller deaktivere produktet.

Juster effektnivå

Berør betjeningslinjen ved et ønsket effekttrinn. Korriger eventuelt mot venstre eller høyre. Ikke slipp før du når et ønsket effekttrinn.

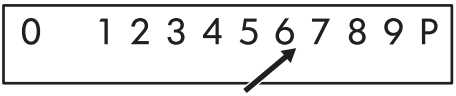

Bridge-funksjon

Funksjonen forbinder to kokesoner slik at de opererer som én. Still først inn effekttrinnet til en av kokesonene.

For å aktivere denne funksjonen, berør ⚭. For å angi eller endre effektinnstillingen må du berøre et av symbolene.

For å deaktivere denne funksjonen, berør ⚭. Kokesonene opererer uavhengig.

P Bruke Booster-funksjonen

Booster-funksjonen gjør at induksjonskokesonene har ekstra effekt tilgjengelig. Berør P for å slå den på, en P tennes i displayet. Etter maksimalt 10 minutter går induksjonskokesonen automatisk tilbake til kokenivå 9.

Effektutvekslingsfunksjon

- Kokesonene er gruppert i henhold til plasseringen og tallet til fasene i komfyrtoppen. Se bildet.
- Hver fase har en maksimal elektrisk effekt på 3700 W.
- Funksjonen deler effekten mellom kokesonene som er koblet til samme fase.
- Funksjonen aktiveres når det totale elektriske effekten til kokesonene som er koblet til én enkelt fase overstiger 3700 W.
- Funksjonen reduserer effekten til de andre kokesonene som er koblet til samme fase.
- Displayet for effekten i de reduserte sonene skifter mellom to nivåer.

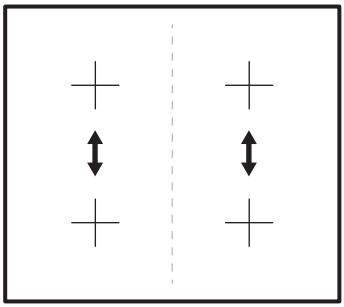

◷ Bruke timeren

Berør ◷ flere ganger, til indikatoren for kokesonen du vil bruke, blinker. For eksempel .00 for den fremre, høyre sonen.

Berør + eller — på tidsuret for å stille inn tiden mellom **00** og **99** minutter. Når indikatoren for kokesonen blinker langsommere, har nedtellingen startet. Still inn effektnivå.

Dersom et effekttrinn er stilt inn og tiden har talt ned til null, høres et lydsignal, **00** blinker og kokesonen slår seg av. Dersom kokesonen ikke er i bruk og tiden har talt ned til null, høres et lydsignal, og **00** blinker.

Berør ◷ for å deaktivere funksjonen for den valgte kokesonen, og indikatoren for den sonen blinker raskere. Berør —, så blir resterende tid talt bakover til **00**. Indikatoren for kokesonen går av.

STOP+GO

Funksjonen stiller inn alle kokesonene på laveste effekttrinn ⊔. Når funksjonen er i bruk, kan du ikke endre effekttrinnene. Funksjonen deaktiverer ikke tidsurfunksjonen.

- For å aktivere denne funksjonen, berør ||. Symbolet ⊔ tennes.
- For å deaktivere denne funksjonen, berør ||. Effekttrinnet som ble innstilt tidligere, vises.

Lås

Når kokesonene brukes, kan du låse betjeningspanelet, men ikke aktivere produktet. Det hindrer utilsiktet endring av effekttrinnet.

Still inn effektnivå først.

Berør ⊡ for å slå på denne funksjonen. Symbolet L vises i 4 sekunder. Tidsuret blir værende på.

Berør ⊡ for å slå av denne funksjonen. Effekttrinnet som ble innstilt tidligere, vises.

Når du slår av produktet, stopper du også denne funksjonen.

Barnesikringen

Denne funksjonen forhindrer utilsiktet bruk av produktet.

For å aktivere barnesikringen

- Slå på produktet med ⏻. **Ikke still inn effekttrinn.**
- Berør ⊡ i 4 sekunder. Symbolet L tennes.
- Slå av produktet med ⏻.

Deaktivere barnesikringen

- Slå på produktet med ⏻. **Ikke still inn effekttrinn.** Berør ⊡ i 4 sekunder. Symbolet 0 tennes.
- Slå av produktet med ⏻.

Overstyre barnesikringen for kun én tilberedningstid

- Slå på produktet med ⏻. Symbolet L tennes.
- Berør ⊡ i 4 sekunder. **Still inn effekttrinn innen 10 sekunder.** Nå kan du bruke produktet.
- Når du slår av produktet med ⏻, blir barnesikringen aktivert igjen.

Automatisk utkobling

Funksjonen deaktiverer koketoppen automatisk hvis:

- alle kokesonene er deaktivert.
- du stiller ikke inn effekttrinnet etter at du har aktivert koketoppen,
- du dekker til symboler med gjenstander (gryte, en klut osv.) i mer enn omtrent 10 sekunder.
- du ikke slår av en kokesone etter en viss tid, eller du ikke endrer effekttrinnet, eller hvis det oppstår overoppheting (for eksempel når en gryte tørrkoker). Symbolet - tennes. Før du bruker

koketoppen igjen, må du stille kokesonen på 0.

Effektinnstilling	Automatisk utkopling etter
u, 1 - 2	6 timer
3 - 4	5 timer
5	4 timer
6 - 9	1,5 timer

Hvis kokekar er uegnet, vil F tennes på displayet, og etter 2 minutter vil indikatoren for kokesonen deaktiveres.

OffSound Control – Slå lydsignalene på og av

Slå lydsignaler av
Slå av produktet.

Berør ⏻ i 3 sekunder. Displayet slås på og så av. Berør ⊡ i 3 sekunder. bO tennes, lydsignalet er aktivert. Berør +, b1 tennes, lydsignalet er deaktivert.

Når denne funksjonen er på, hører du lyder bare når:

- du berører ⏻
- du legger noe på betjeningspanelet.

Slå lydsignaler på
Slå av produktet.

Berør ⏻ i 3 sekunder. Displayene lyser og slukker. Berør ⊡ i 3 sekunder. b1 lyser, fordi lyden er av. Berør +, bO tennes. Lydsignalet er aktivert.

Råd og tips

Lyder under bruk

Når en kokesone slås på, kan den lage en summelyd en kort stund. Dette er karakteristisk for alle kokesoner på keramiske glassoverflater, og forringer hverken funksjonen eller levetiden til produktet.

Kokekar til induksjonskokesoner

Bruk egnede kokekar på induksjonskokesonene.

Materiale i kokekar

- **riktig:** støpejern, stål, emaljert stål, rustfritt stål, bunn med flere lag (med riktig merke fra produsenten).
- **ikke riktig:** aluminium, kobber, messing, glass, keramikk, porselen.

Kokekaret er riktig til induksjonskoketopp hvis …

- … litt vann koker veldig raskt på en sone med den høyeste varmeinnstillingen …
- … en magnet fester seg til bunnen av kokeredskapet.

Kokekarets bunn må være så tykk og jevn som mulig.

Kokekarets størrelse

Induksjonskokesonene tilpasser seg vanligvis automatisk til størrelsen på kokekaret. Men da må kokekaret ha en minstediameter i forhold til størrelsen på kokesonen.

Kokesone	Diameter på kokekar [mm]
Høyre bakre kokesone	145 – 180
Høyre fremre kokesone	125 – 145
Venstre bakre kokesone	125 – 210
Venstre fremre kokesone	125 – 210

Stell og rengjøring

Generell informasjon

⚠ **ADVARSEL!** Slå av ovnen og la den avkjøle seg før du rengjør den.

⚠ **ADVARSEL!** Av sikkerhetsgrunner må du ikke rengjøre produktet med damp- eller høyttrykkspyler.

⚠ **ADVARSEL!** Skarpe og skurende rengjøringsmidler skader produktet. Rengjør produktet og fjern reststoffer med vann og oppvaskmiddel etter hver bruk. Fjern også rester av rengjøringsmidlene!

ⓘ Striper eller mørke flekker i glasskeramikken som ikke kan fjernes, påvirker ikke produktets funksjon.

Fjerne rester og vanskelig smuss

1. Mat som inneholder sukker, plast, aluminiumsfolie må fjernes med en gang. Det beste verktøyet for rengjøring glassoverflaten er en skrape (ikke inkludert med produktet). Sett en skrape skrått mot den glasskeramiske overflaten og fjern restene ved å gli bladet over overflaten. Tørk av produktet med en fuktig klut tilsatt litt oppvaskmiddel. Til slutt, gnir du produktet tørt med en ren klut.
2. Kalk- eller vannringer, fettsprut og falming av metallet skal fjernes når produktet er nedkjølt, med et rengjøringsmiddel for glasskeramiske overflater eller rustfritt stål.

Feilsøking

⚠ **ADVARSEL!** Se etter i Sikkerhetskapitlene.

Hva må gjøres, hvis...

Feil	Mulig årsak	Løsning
Produktet kan ikke slås på, eller virker ikke.	Produktet er ikke koblet til en strømforsyning eller er koblet feil.	Kontroller om produktet er koblet til strømforsyningen korrekt. Sikre korrekt installasjon ved å kontakte en autorisert installatør.
	Det er gått mer enn 10 sekunder siden du aktiverte produktet.	Aktiver produktet igjen.
	Barnesikringen eller tastelåsen er på L.	Deaktiver barnesikringen (se avsnittet «Barnesikring» eller «tastelås»).
	Du har berørt flere symboler samtidig.	Berør bare ett symbol.
Det høres et lydsignal, og produktet deaktiveres.	Et eller flere symboler har vært tildekket lenger enn 10 sekunder.	Fjern tildekking av symbolene.
Displayet veksler mellom to effekttrinn.	Effektutvekslingen reduserer effekten til denne kokesonen.	Se avsnittet «Effektutvekslingsfunksjon».
Restvarmeindikatoren viser ingenting.	Kokesonen har vært innkoplet i så kort tid at den ikke er blitt varm nok.	Hvis kokesonen bør være varm, må du ta kontakt med kundeservice.
Du får ikke noe signal når du berører symbolene på panelet.	Signalene er deaktivert.	Aktiver signalene. Se Off-Sound Control.
F tennes på effekttrinn-displayet.	Uegnet kokekar.	Bruk egnet kokekar.
	Ingen kokekar på kokesonen.	Plasser kokekaret på kokesonen.
	Diameteren på kokekarets bunn er for liten for kokesonen.	Plasser den på en mindre kokesone.

Feil	Mulig årsak	Løsning
E-symbolet pluss et tall vises i timerdisplayet.	Feil ved elektronisk komponent.	Koble produktet fra strømforsyning i et par minutter. Fjern sikringen, vent et minutt, og sett sikringen inn igjen. Dersom problemet vedvarer, sikre korrekt installasjon ved å kontakte en autorisert installatør.
E4 lyser i timerdisplayet.	Overopphetingsbeskyttelsen for kokesonen er aktiv.	Slå av produktet. Fjern det varme kokekaret. Slå på kokesonen igjen etter ca. 30 sekunder. E4 skal nå forsvinne, men restvarmeindikatoren kan fortsatt lyse. Kjøl ned kokekaret og sjekke avsnittet «Kokekar for induksjonskokesoner».

Hvis det er en feil, forsøk først å løse problemet selv. Hvis du ikke greier å løse problemet selv, kontakter du servicesenteret til IKEA Store. Du finner en komplett liste med IKEA-kontakter bakerst i denne bruksanvisningen.

Ved feilbruk eller montering som ikke ble utført av en registrert ingeniør, må du selv betale for eventuell service fra kundeservice-teknikeren eller forhandleren, selv om dette skjer innenfor garantitiden.

Tekniske data

Typeskilt

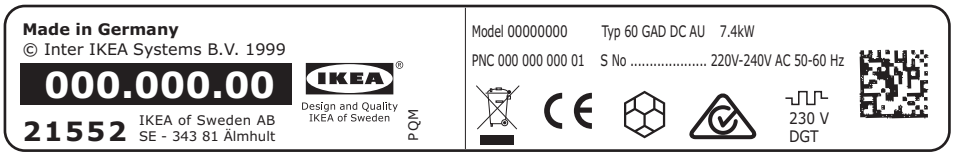

Tegnene ovenfor viser produktets typeskilt uten serienummer som er plassert under platetoppen.

Kjære kunde. Oppbevar typeskiltet sammen med bruksanvisningen. Dette forenkler servicen, ved at komfyrtoppen din identifiseres, i tilfelle du skulle trenge hjelp av oss i fremtiden. Takk for hjelpen!

Energieffektiv

Produktinformasjon i henhold til EU 66/2014 gjelder bare for EU-markedet

Modellidentifikasjon		BEJUBLAD 803.039.32 SMAKLIG 202.228.30
Koketopptype		Koketopp for inn-bygging
Antall tilberedingssoner		4
Oppvarmingsteknologi		Induksjon
Diameter av sirkulære ko-kesoner (Ø)	Venstre foran Venstre bak Høyre foran Høyre bak	21,0 cm 21,0 cm 14,5 cm 18,0 cm
Strømforbruk per kokesone (EC electric cooking)	Venstre foran Venstre bak Høyre foran Høyre bak	177,4 Wh / kg 177,4 Wh / kg 185,0 Wh / kg 169,7 Wh / kg
Strømforbruk av koketop-pen (EC electric hob)		177,4 Wh / kg

EN 60350-2 - Elektriske husholdningsapparater for matlaging - del 2: Koketopp – Metoder for måling av ytelse

Energimålinger som refererer til kokeområder identifiseres av markeringene på de respektive kokesonene.

Energisparende

Du kan spare energi på hverdagslig tilberedning hvis du følger hintene under.

- Bruk kun mengden du trenger når du varmer opp vann.
- Legg alltid lokk på kokekaret, hvis det er mulig.
- Plasser kokekaret på kokesonen før du slår den på.
- Sett mindre kokekar på mindre kokesoner.
- Sett kokekaret direkte på midten av kokesonen.
- Bruk restvarmen for å holde maten varm eller for å smelte den.

Beskyttelse av miljøet

Resirkuler materialer som er merket med symbolet ♲. Legg emballasjen i riktige beholdere for å resirkulere det. Bidrar til å beskytte miljøet, menneskers helse og for å resirkulere avfall av elektriske og elektroniske produkter. Ikke kast produkter som er merket med symbolet sammen med husholdningsavfallet. Produktet kan leveres der hvor tilsvarende produkt selges eller på miljøstasjonen i kommunen. Kontakt kommunen for nærmere opplysninger.

IKEA EUROPA GARANTI

Hvor lenge er garantien fra IKEA gyldig?

Denne garantien er gyldig i 5 år fra opprinnelig kjøpsdato for produktet fra IKEA. Originalkvitteringen kreves som kjøpsbevis. Dersom reparasjoner utføres i løpet av garantitiden, forlenges ikke garantiperioden for produktet.

Hvem utfører servicearbeidet?

Serviceleverandøren til IKEA vil utføre servicearbeidet gjennom sin egen serviceorganisasjon eller et autorisert servicenettverk.

Hva dekker garantien?

Garantien dekker feil ved apparatet som skyldes fabrikasjons- eller materialfeil fra datoen det ble kjøpt hos IKEA. Garantien gjelder bare for husholdningsbruk. Garantiunntakene står oppført under overskriften "Det som ikke dekkes av denne garantien" I garantiperioden dekker garantien kostnadene forbundet med å reparere eventuelle feil, dvs. reparasjoner, deler, arbeids- og reiseutgifter vil dekkes, forutsatt at apparatet står tilgjengelig og kan repareres uten ekstrautgifter og at feilen skyldes fabrikasjons- eller materialfeil. Europarådets direktiv (99/44/EG) og relevante lokale forskrifter gjelder. Utskiftete deler skal bli IKEA sin eidom.

Det IKEA ikke gjør for å utbedre problemet.

IKEA sin utpekte serviceleverandør vil undersøke produktet og bestemme etter eget skjønn om det dekkes av denne garantien. Dersom problemet er funnet å være dekket av garantien, vil IKEA sin serviceleverandør eller autorisert servicepartner i sitt egent servicenettverk etter eget skjønn, enten reparere det defekte produktet eller erstatte det med det samme eller et tilsvarende produkt.

Det som ikke dekkes av denne garantien

- Slitasje i forbindelse med bruk.
- Forsettelig eller uaktsom skade, skade som følge av at bruksanvisningen ikke ble fulgt, feil installering eller tilkobling til feil spenning, kjemisk eller elektrokjemisk reaksjonsskade, rust, korrodering eller vannskade, inkludert, men ikke begrenset til, skade som følge av for høyt kalkinnhold i vannet, samt miljøskade.
- Forbruksdeler, inkludert batterier og pærer/dioder.
- Dekorative deler eller deler som ikke fungerer og som ikke har noen virkning på bruken av apparatet, inkludert riper og eventuelle fargeforskjeller.
- Tilfeldig skade påført av fremmede legemer eller substanser og rengjøring eller fjerning av blokkeringer fra filtre, uttømmingssystem eller såpeskuffer.

- Eventuell skade på følgende deler: keramikkglass, tilbehør, servise- og bestikkurver, fylling og uttømmingsrør, pakninger, lamper og lampedeksler, skjermer, knotter, kabinett eller deler av kabinett. Med mindre det ikke kan bevises at slik skade skyldes fabrikasjonsfeil.
- Tilfeller det ikke kan påvises noen feil under et besøk av en servicetekniker.
- Reparasjoner som ikke utføres av våre tilsatte serviceleverandører og/eller en autorisert og kontrahert servicepartner eller dersom ikke-originaldeler er brukt.
- Reparasjoner som skyldes en installasjon som er utført feil eller i strid med spesifikasjonene.
- Apparatbruk i andre miljø enn husholdningsmiljø, dvs. i et fagmessig bruksområde.
- Skader oppstått under transport. Dersom en kunde selv transporterer dette produktet til sitt hjem eller til annen adresse, er ikke IKEA ansvarlig for eventuell skade som kan oppstå under transporten. Dersom imidlertid IKEA leverer dette produktet til kundens leveringsadresse, vil eventuell skade som kan oppstå under denne transporten være dekket av denne garantien.
- Kostnad for utføring av første gangs installasjon av et apparat fra IKEA. Hvis imidlertid en serviceyter fra IKEA eller dennes autoriserte servicepartner reparerer eller erstatter apparatet i samsvar med vilkårene i denne garantien, vil serviceyteren eller hans autoriserte servicepartner gjeninstallere det reparerte apparatet eller installere det erstattede apparatet, hvis nødvendig.

Disse restriksjonene gjelder ikke for arbeid som utføres av en kvalifisert spesialist som bruker våre originaldeler for å tilpasse apparatet i samsvar med tekniske sikkerhetsspesifikasjoner for et annet EU-land.

Landenes lover gjelder på følgende vis

IKEA-garantien gir deg spesifikke rettigheter som dekker, eller overgår, de lokale juridiske krav som kan variere fra land til land. Garantien vil på ingen måte gi dårligere betingelser enn hva de lokale forbrukerlovgivningen krever.

Gyldighetsområde

Service på apparater som er kjøpt i ett EU-land og brakt til et annet EU-land, vil utføres innenfor rammen til garantibetingelsene som gjelder i det nye landet. Plikten til å utføre servicearbeid innenfor garantirammen er bare tilstede dersom:

- apparatet samsvarer med, og er installert i samsvar med de tekniske spesifikasjonene som gjelder for landet garantikravet er fremsatt,
- apparatet samsvarer med, og er installert i samsvar med de monteringsanvisningen og sikkerhetsinformasjonen i bruksanvisningen.

Godkjent kundeservice for apparater fra IKEA:

Ikke nøl med å ta kontakt med kundeservice hos IKEA for å:

1. fremsette et krav under denne garantien,
2. be om forklaring på installasjonen av IKEA-apparatet i dedikerte kjøkkeninnredninger fra IKEA. Serviceavdelingen kan ikke forklare:
   - den generelle installasjonen av et IKEA-kjøkken,
   - tilkobling av elektrisitet (dersom maskinen leveres uten kabel og støpsel), vann eller gass da dette må utføres av en autorisert servicemontør,
3. be om forklaring av innhold og spesifikasjoner i bruksanvisningen til IKEA-apparatet.

For å forsikre deg om at vi kan hjelpe deg på best mulig måte, må du lese monteringsanvisningen og/eller - anvisningene i brukerhåndboken før du kontakter oss

Slik når du oss dersom du trenger service

På siste side av denne håndboken finner du den komplette listen over kontakter som er godkjent av IKEA samt deres nasjonale telefonnumre.

For å oppnå raskere service, anbefaler vi deg at du bruker der spesifikke telefonnumrene som står oppført bakerst i denne håndboken. Referer alltid til numrene oppført i heftet til det aktuelle apparatet du trenger hjelp for. Før du ringer oss ber vi deg finne frem IKEA-artikkelnummeret (8-sifret kode) og serienummeret (8-sifret kode som du finner på typeskiltet) til produktet som du trenger hjelp til.

TA VARE PÅ KVITTERINGEN!
Den er ditt kjøpsbevis og er nødvendig for at garantien skal gjelde. Merk deg at kvitteringen også viser IKEA-apparatets navn og nummer (8-sifret nummer) for hvert apparat du har kjøpt.

Trenger du mer hjelp?

Hvis du har flere spørsmål som ikke gjelder kundeservice for ditt apparat, kan du kontakte callsenteret for den nærmeste IKEA-butikken. Vi anbefaler at du leser dokumentasjonen til apparatet grundig før du kontakter oss.

Country	Phone number	Call Fee	Opening time
België	070 246016	Binnenlandse gesprekskosten	8 tot 20 Weekdagen
Belgique		Tarif des appels nationaux	8 à 20. En semaine
България	00359888164080 0035924274080	Такса за повикване от страната	От 9 до 18 ч в работни дни
Česká republika	246 019721	Cena za místní hovor	8 až 20 v pracovních dnech
Danmark	70 15 09 09	Landstakst	man. - fre. 09.00 - 20.00 lør. - søn. 09.00 - 18.00
Deutschland	+49 1806 33 45 32*	* 0,20 €/Verbindung aus dem Festnetz max. 0,60 €/Verbindung aus dem Mobilfunknetz	Werktags von 8.00 bis 20.00
Ελλάδα	211 176 8276	Υπεραστική κλήση	8 έως 20 κατά τις εργάσιμες ημέρες
España	91 1875537	Tarifa de llamadas nacionales	De 8 a 20 en días laborables
France	0170 36 02 05	Tarif des appels nationaux	9 à 21. En semaine
Hrvatska	00385 1 6323 339	Trošak poziva 27 lipa po minuti	radnim danom od ponedjeljka do petka od 08:00 do 16:00
Ireland	0 14845915	National call rate	8 till 20 Weekdays
Ísland	5880503	Innanlandsgjald fyrir síma	9 til 18. Virka daga
Italia	02 00620818	Tariffa applicata alle chiamate nazionali	dalle 8 alle 20 nei giorni feriali
Κυπρος	22 030 529	Υπεραστική κλήση	8 έως 20 κατά τις εργάσιμες ημέρες
Lietuva	5 230 06 99	Nacionalinių pokalbių tarifai	Pr. - Ketv.: 8:00 - 12:00, 12:45 - 17:00 Pnkt.: 8:00 - 12:00, 12:45 - 15:45
Magyarország	061 998 0549	Belföldi díjszabás	Hétköznap 8 és 10 óra között
Nederland Luxembourg	0900 - 235 45 32 (0900-BEL IKEA) 0031 - 50 316 8772 (internationaal)	Geen extra kosten. Alleen lokaal tarief.	ma-vr: 8.00 - 21.00 zat: 9.00 - 21.00 zon / pub. vakantie: 10.00 - 18.00
Norge	22 72 35 00	Takst innland	8 til 20 ukedager
Österreich	+43-1-2056356	max. 10 Cent/min.	Mo - Fr 8.00 - 20.00 Uhr
Polska	801 400 711	Stawka wg taryfy krajowej	Od 8 do 20 w dni robocze
Portugal	211557985	Chamada Nacional	9 às 21. Dias de Semana *excepto feriados
România	021 211 08 88	Tarif apel național	8 - 20 în zilele lucrătoare
Россия	8 495 6662929	Действующие телефонные тарифы	с 8 до 20 по рабочим дням Время московское
Schweiz	031 5500 324	Tarif für Anrufe im Bundesgebiet	8 bis 20 Werktage
Suisse		Tarif des appels nationaux	8 à 20. En semaine
Svizzera		Tariffa applicata alle chiamate nazionali	dalle 8 alle 20 nei giorni feriali
Slovensko	(02) 3300 2554	Cena vnútroštátneho hovoru	8 až 20 v pracovných dňoch
Suomi	030 6005203	Lankapuhelinverkosta 0,0835 €/puhelu + 0,032 €/min Matkapuhelinverkosta 0,192 €/min	arkipäivisin 8.00 - 20.00
Sverige	0775 700 500	lokalsamtal (lokal taxa)	mån-fre 8.30 - 20.00 lör-sön 9.30 - 18.00
Україна	044 586 2078	Міжміські дзвінки платні	9 - 21 В робочі дні
United Kingdom	020 3347 0044	National call rate	9 till 21. Weekdays
Србија	+381 11 7 555 444 (ако позивате изван Србије) 011 7 555 444 (ако позивате из Србије)	Цена позива у националном саобраћају	Понедељак – субота: 09 – 20 Недеља: 09 – 18
Eesti, Latvija, Slovenija		www.ikea.com	

867357456-A-302019

© Inter IKEA Systems B.V. 2019

21552

AA-1445482-5